TỔNG CÔNG TY ĐIỆN LỰC MIỀN NAM
CÔNG TY ĐIỆN LỰC ĐỒNG THÁP

Công trình:

NÂNG CẤP LƯỚI ĐIỆN KHU VỰC ĐIỆN LỰC GÒ CÔNG ĐÔNG NĂM 2026

Mã số CT: 25 - TG – 105

BÁO CÁO KINH TẾ KỸ THUẬT

TẬP 2. CÁC BẢN VẼ

(Hiệu chỉnh theo QĐPD số 2419/QĐ-PCĐT ngày 11/10/2025 của Công ty Điện lực Đồng Tháp)

Tháng 10-2025

TỔNG CÔNG TY ĐIỆN LỰC MIỀN NAM
EVNSPC CÔNG TY TƯ VẤN ĐIỆN MIỀN NAM

TỔNG CÔNG TY ĐIỆN LỰC MIỀN NAM
EVNSPC CÔNG TY TƯ VẤN ĐIỆN MIỀN NAM

JAS-ANZ
QUACERT
ISO 9001:2015

Công trình:

NÂNG CẤP LƯỚI ĐIỆN KHU VỰC ĐIỆN LỰC GÒ CÔNG ĐÔNG NĂM 2026

Mã số CT: 25 - TG – 105

BÁO CÁO KINH TẾ KỸ THUẬT

TẬP 2. CÁC BẢN VẼ

(Hiệu chỉnh theo QĐPD số 2419/QĐ-PCĐT ngày 11/10/2025 của Công ty Điện lực Đồng Tháp)

P.KH-KD	Nguyễn Quốc Việt
CNTK	Lê Tường Duy
Kiểm tra	Hoàng Ngọc Thanh Phong
Thiết lập	Đào Minh Danh

Tp.HCM, ngày tháng năm 2025

CÔNG TY ĐIỆN LỰC ĐỒNG THÁP
GIÁM ĐỐC

CÔNG TY ĐIỆN LỰC ĐỒNG THÁP

Võ Thành Nam

CÔNG TY TƯ VẤN ĐIỆN MIỀN NAM
KT.GIÁM ĐỐC
PHÓ GIÁM ĐỐC

CÔNG TY TƯ VẤN ĐIỆN MIỀN NAM CHI NHÁNH TỔNG CÔNG TY ĐIỆN LỰC MIỀN NAM TNHH

Nguyễn Chí Hiếu

TỔ CHỨC BIÊN CHẾ ĐỀ ÁN

Công trình "Nâng cấp lưới điện khu vực Điện lực Gò Công Đông năm 2026" được Công ty Tư vấn điện miền Nam lập hồ sơ Báo cáo kinh tế kỹ thuật (BCKTKT). Hồ sơ được biên chế thành 03 tập:

- Tập 1: Thuyết minh - Tổ chức xây dựng.
  - Quyển 1.1: Thuyết minh các giải pháp kỹ thuật
  - Quyển 1.2: Tổ chức xây dựng
  - Quyển 1.3: Quy trình bảo trì
  - Quyển 1.4: Đặc tính kỹ thuật
- **Tập 2: Các bản vẽ**
- Tập 3: Dự toán và phân tích kinh tế tài chính

Quyển này là **Tập 2: Các bản vẽ** của hồ sơ, nội dung gồm có:

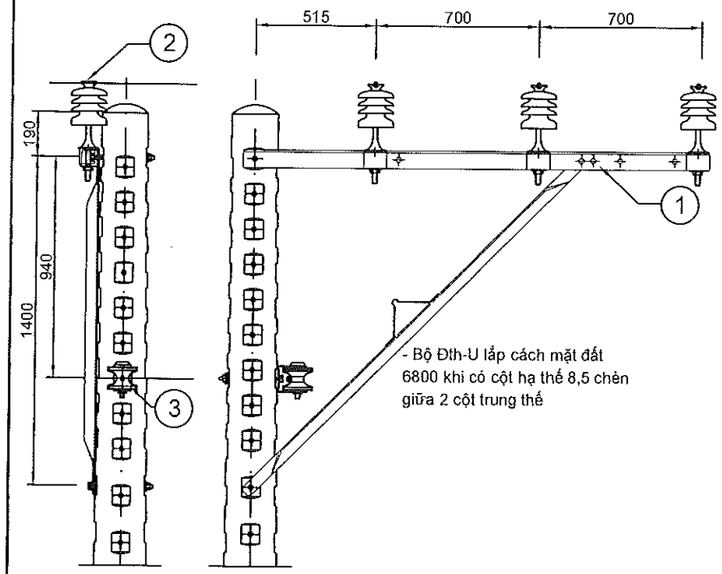

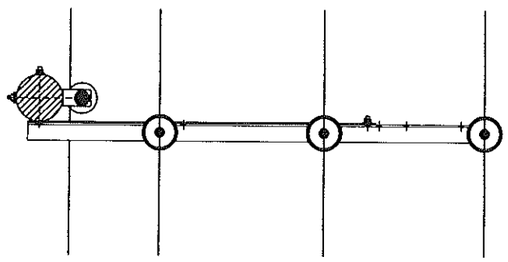

CỘT ĐƠN ĐỠ THẲNG ĐÀ LỆCH 2M
3 PHA BỐ TRÍ NẰM NGANG-L

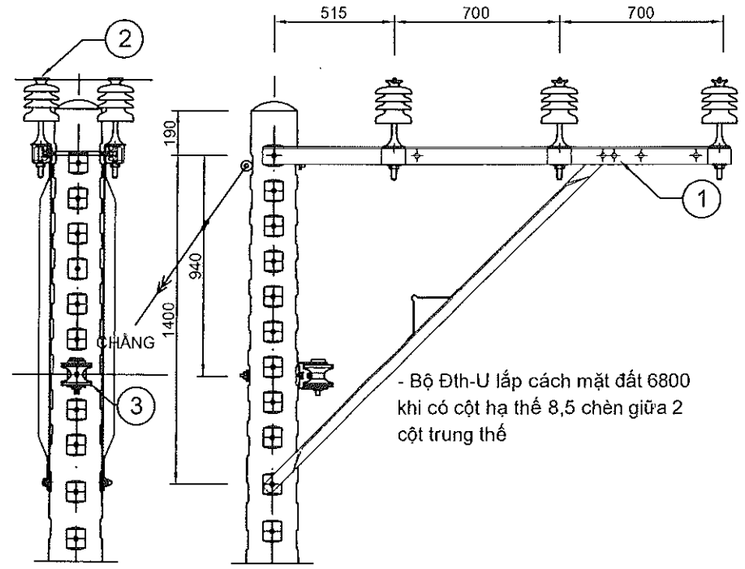

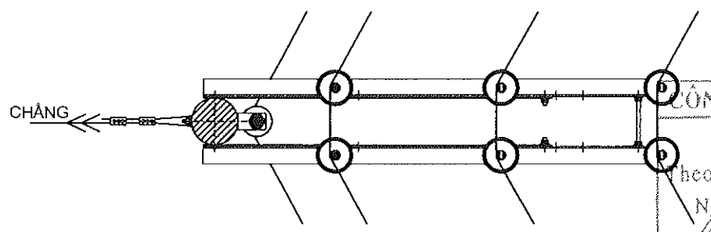

CỘT ĐƠN ĐỠ GÓC ĐÀ LỆCH 2M
3 PHA BỐ TRÍ NẰM NGANG-LG

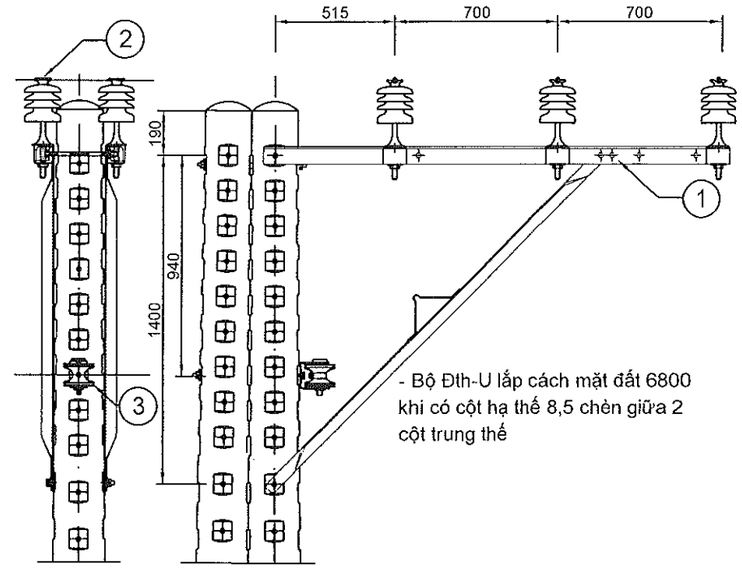

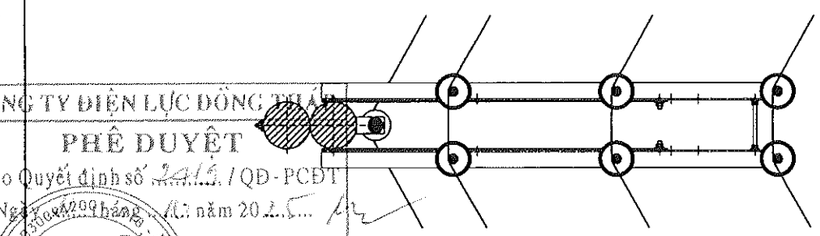

CỘT GHÉP SÁT ĐỠ GÓC ĐÀ LỆCH 2M
3 PHA BỐ TRÍ NẰM NGANG-LG.2

CÔNG TY ĐIỆN LỰC ĐỒNG THÁP
PHÊ DUYỆT
Theo Quyết định số 2416 / QĐ-PCĐT
Ngày 30 tháng 12 năm 2025
CÔNG TY ĐIỆN LỰC ĐỒNG THÁP
Võ Thành Nam

Ghi chú :
- Tất cả các chi tiết sắt phải được mạ kẽm nhúng nóng theo tiêu chuẩn 18-TCN-02-92
- Các bu lông, đai ốc chế tạo đúng TCVN và được mạ kẽm nhúng nóng

SPC PEC KCS P.KH Quality Control Dep't

STT	TÊN VẬT TƯ	ĐV	SL	BẢN VẼ CHI TIẾT
	CỘT ĐƠN ĐỠ THẲNG ĐÀ LỆCH 2M 3 PHA BỐ TRÍ NẰM NGANG "L", GỒM	**BỘ**	**1**	
1	BỘ XÀ ĐƠN 2000 CỘT ĐƠN LỆCH : X-20ĐL	BỘ	1	X-20Đ(K)L
2	BỘ CÁCH ĐIỆN ĐỨNG : SĐU - 24kV	BỘ	3	CĐĐ24
3	BỘ UCLEVIS ĐỠ DÂY TRUNG HÒA : Đth-U	BỘ	1	Đ-N-TH
	CỘT ĐƠN ĐỠ GÓC ĐÀ LỆCH 2M 3 PHA BỐ TRÍ NẰM NGANG "LG", GỒM	**BỘ**	**1**	
1	BỘ XÀ KÉP 2000 CỘT ĐƠN LỆCH : X-20KL	BỘ	1	X-20Đ(K)L
2	BỘ CÁCH ĐIỆN ĐỨNG : SĐU - 24kV	BỘ	6	CĐĐ24
3	BỘ UCLEVIS ĐỠ DÂY TRUNG HÒA : Đth-U	BỘ	1	Đ-N-TH
	CỘT GHÉP SÁT ĐỠ GÓC ĐÀ LỆCH 2M 3 PHA BỐ TRÍ NẰM NGANG "LG.2",GỒM	**BỘ**	**1**	
1	BỘ XÀ KÉP 2000 CỘT ĐƠN LỆCH : X-20KL	BỘ	1	X-20Đ(K)L
2	BỘ CÁCH ĐIỆN ĐỨNG : SĐU - 24kV	BỘ	6	CĐĐ24
3	BỘ UCLEVIS ĐỠ DÂY TRUNG HÒA CỘT GHÉP SÁT : Đth-U-2	BỘ	1	Đ-N-TH

Hiệu chỉnh	Nội dung hiệu chỉnh	Ngày	Thực hiện	Kiểm tra

EVNSPC
TỔNG CÔNG TY ĐIỆN LỰC MIỀN NAM
CÔNG TY TƯ VẤN ĐIỆN MIỀN NAM

Tên công trình:
NÂNG CẤP LƯỚI ĐIỆN KHU VỰC ĐIỆN LỰC GÒ CÔNG ĐÔNG NĂM 2026

P.Giám đốc	Nguyễn Chí Hiếu	
P.KHKD	Nguyễn T.Thúy Hằng	
CNTK	Lê Tường Duy	
CTTK	Lê Tường Duy	
Kiểm tra	Hoàng N.T. Phong	
Thiết lập	Đào Minh Danh	

Tên bản vẽ:
CỘT ĐƠN (GHÉP SÁT) ĐỠ THẲNG (GÓC) ĐÀ LỆCH 2M 3 PHA BỐ TRÍ NẰM NGANG

BCKTKT	Ngày/t/n	25-TG-105	01
TL: 1/25	06/2025	L(LG; LG.2)	01

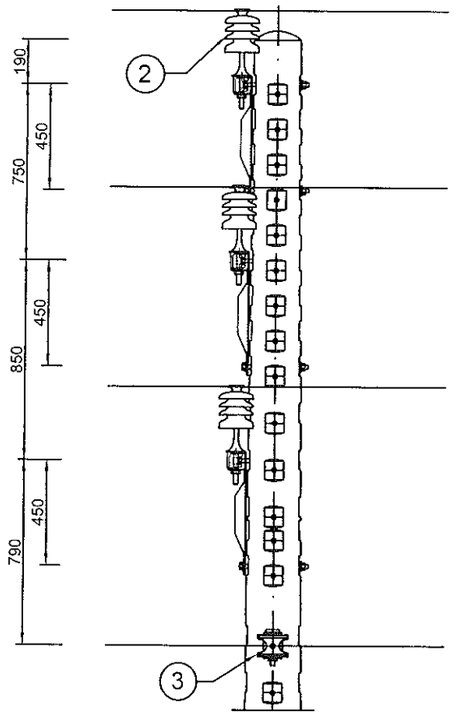

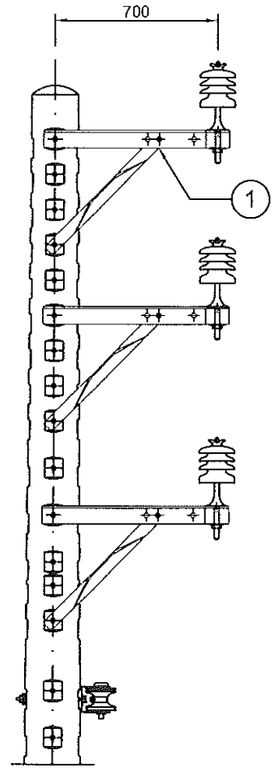

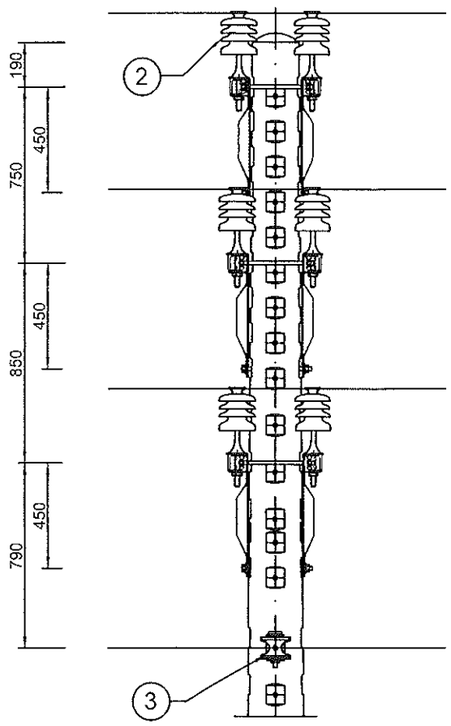

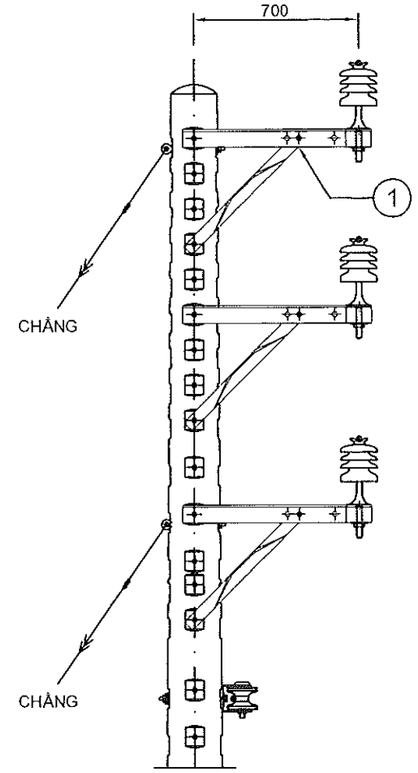

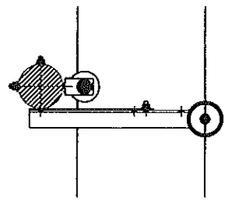

CÔNG TY ĐIỆN LỰC ĐỒNG THÁP
PHÊ DUYỆT
Theo Quyết định số ...441.../QĐ-PCĐT
Ngày ...4... tháng ...5... năm 2025
CÔNG TY ĐIỆN LỰC ĐỒNG THÁP
Võ Thành Nam

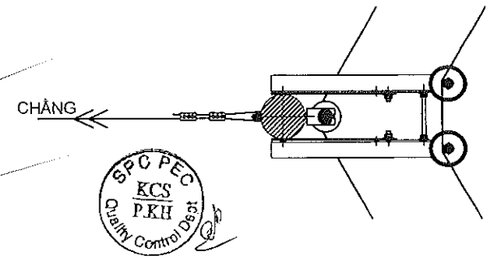

Ghi chú :
- Tất cả các chi tiết sắt phải được mạ kẽm nhúng nóng theo tiêu chuẩn 18-TCN-02-92
- Các bu lông, đai ốc chế tạo đúng TCVN và được mạ kẽm nhúng nóng

STT	TÊN VẬT TƯ	ĐV	SL	BẢN VẼ CHI TIẾT
	CỘT ĐƠN ĐỠ THẲNG 3 PHA ĐÀ LỆCH 0,8M "L-0.8", GỒM:	**BỘ**	**1**	
1	BỘ XÀ ĐƠN 800 CỘT ĐƠN LỆCH : X-8ĐL	BỘ	3	X-8Đ(K)L
2	BỘ CÁCH ĐIỆN ĐỨNG : SĐU - 24kV	BỘ	3	CĐĐ24
3	BỘ UCLEVIS ĐỠ DÂY TRUNG HÒA : Đth-U	BỘ	1	Đ-N-TH
	CỘT ĐƠN ĐỠ GÓC 3 PHA ĐÀ LỆCH 0,8M "LG-0.8", GỒM :	**BỘ**	**1**	
1	BỘ XÀ KÉP 800 CỘT ĐƠN LỆCH : X-8KL	BỘ	3	X-8Đ(K)L
2	BỘ CÁCH ĐIỆN ĐỨNG : SĐU - 24kV	BỘ	6	CĐĐ24
3	BỘ UCLEVIS ĐỠ DÂY TRUNG HÒA : Đth-U	BỘ	1	Đ-N-TH

Hiệu chỉnh	Nội dung hiệu chỉnh	Ngày	Thực hiện	Kiểm tra

EVNSPC
TỔNG CÔNG TY ĐIỆN LỰC MIỀN NAM
CÔNG TY TƯ VẤN ĐIỆN MIỀN NAM

Tên công trình:
NÂNG CẤP LƯỚI ĐIỆN KHU VỰC ĐIỆN LỰC GÒ CÔNG ĐÔNG NĂM 2026

P.Giám đốc	Nguyễn Chí Hiếu	
P.KHKD	Nguyễn T. Thúy Hằng	
CNTK	Lê Tường Duy	
CTTK	Lê Tường Duy	
Kiểm tra	Hoàng N.T. Phong	
Thiết lập	Đào Minh Danh	

Tên bản vẽ:
CỘT ĐƠN ĐỠ THẲNG (GÓC) 3 PHA ĐÀ LỆCH 0,8M

BCKTKT	Ngày/t/n	25-TG-105	01
TL: 1/25	06/2025	L(LG)-0,8	01

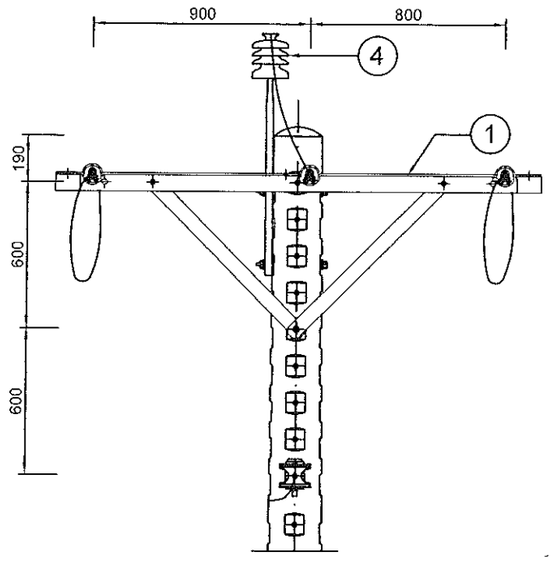

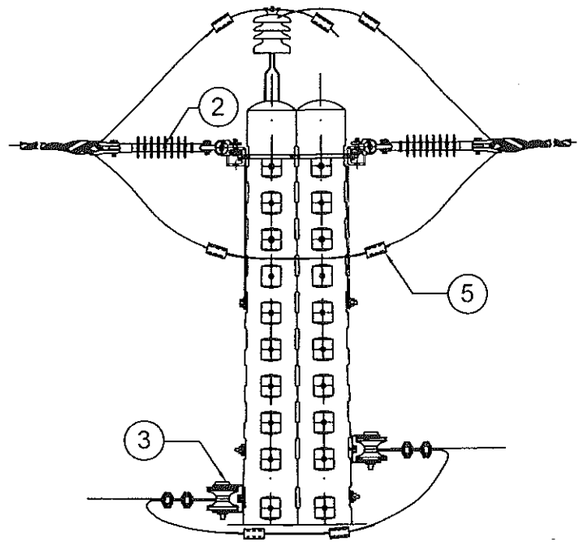

- Bộ Nth-U lắp cách mặt đất 6800 khi có cột hạ thế 8,5 chèn giữa 2 cột trung thế
- Dây trung tính > 70mm², dừng dây bằng giáp níu.

CÔNG TY ĐIỆN LỰC ĐỒNG THÁP
PHÊ DUYỆT
Theo Quyết định số ...141.1 / QĐ - PCĐT
Ngày ...17 tháng ...10 năm 2025
Ký tên:
Võ Thành Nam

SPC PEC KCS P.KH Quality Control Dept

Ghi chú :
- Tất cả các chi tiết sắt phải được mạ kẽm nhúng nóng theo tiêu chuẩn 18-TCN-02-92
- Các bu lông, đai ốc chế tạo đúng TCVN và được mạ kẽm nhúng nóng

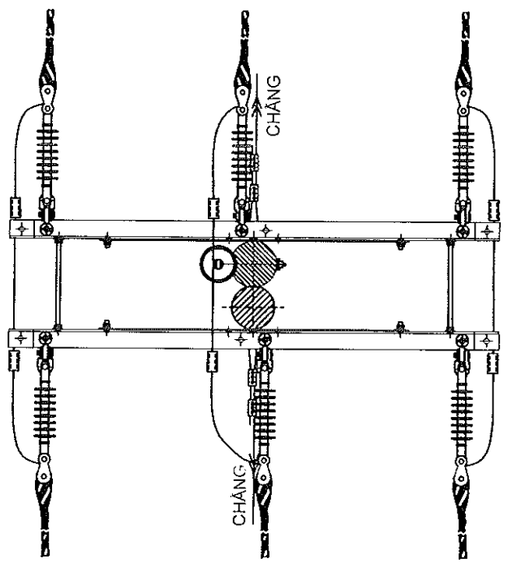

STT	TÊN VẬT TƯ	ĐV	SL	BẢN VẼ CHI TIẾT
	CỘT ĐƠN NÉO THẲNG (NÉO GÓC) 3 PHA "N(NG)", GỒM :	**BỘ**	**1**	
1	BỘ XÀ CÂN KÉP 2000 CỘT GHÉP SÁT : X-20K.2	BỘ	1	X-20K.2
2	CHUỖI CÁCH ĐIỆN NÉO POLYMER 24kV-70kN (DÂY .....) LẮP VÀO XÀ : CĐN POLYMER-X-G	BỘ	6	CĐN-POLYMER-G
3	BỘ UCLEVIS NÉO DÂY TRUNG HÒA VÀO CỘT : Nth-U	BỘ	2	Đ-N-TH
4	BỘ CÁCH ĐIỆN ĐỠ THẲNG : SĐI - 24kV	BỘ	1	CĐĐ24
5	KẸP NỐI ÉP WR CỠ DÂY	BỘ	6	PHU KIEN

Hiệu chỉnh	Nội dung hiệu chỉnh	Ngày	Thực hiện	Kiểm tra

EVNSPC
TỔNG CÔNG TY ĐIỆN LỰC MIỀN NAM
CÔNG TY TƯ VẤN ĐIỆN MIỀN NAM

Tên công trình:
NÂNG CẤP LƯỚI ĐIỆN KHU VỰC ĐIỆN LỰC GÒ CÔNG ĐÔNG NĂM 2026

P.Giám đốc	Nguyễn Chí Hiếu	
P.KHKD	Nguyễn T.Thúy Hằng	
CNTK	Lê Tường Duy	
CTTK	Lê Tường Duy	
Kiểm tra	Hoàng N.T. Phong	
Thiết lập	Đào Minh Danh	

Tên bản vẽ:
CỘT GHÉP SÁT NÉO THẲNG (NÉO GÓC) 3 PHA

BCKTKT	Ngày/t/n	25-TG-105	01
TL: 1/25	06/2025	**N.2(NG.2)**	01

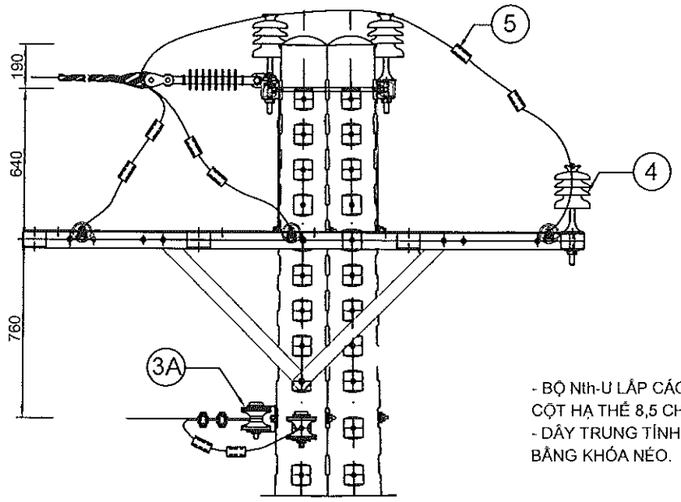

- BỘ Nth-U LẮP CÁCH MẶT ĐẤT 6800 KHI CÓ CỘT HẠ THẾ 8,5 CHÈN GIỮA 2 CỘT TRUNG THẾ
- DÂY TRUNG TÍNH > 70mm², DÙNG DÂY THAY BẰNG KHÓA NÉO.

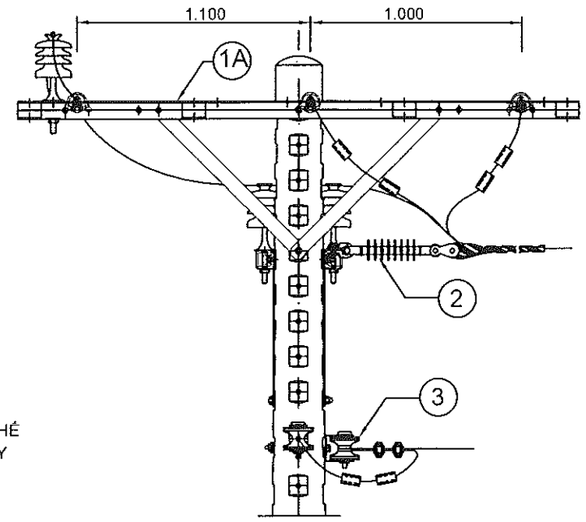

CÔNG TY ĐIỆN LỰC ĐỒNG THÁP
PHÊ DUYỆT
Theo Quyết định số ..2411.. / QĐ - PCĐT
Ngày ..11.. tháng ..06.. năm 2025.....
Ký tên
CÔNG TY ĐIỆN LỰC ĐỒNG THÁP
Võ Thành Nam

Ghi chú :
- Tất cả các chi tiết sắt phải được mạ kẽm nhúng nóng theo tiêu chuẩn 18-TCN-02-92
- Các bu lông, đai ốc chế tạo đúng TCVN và được mạ kẽm nhúng nóng

SPC PEC KCS P.KH Quality Control Dept

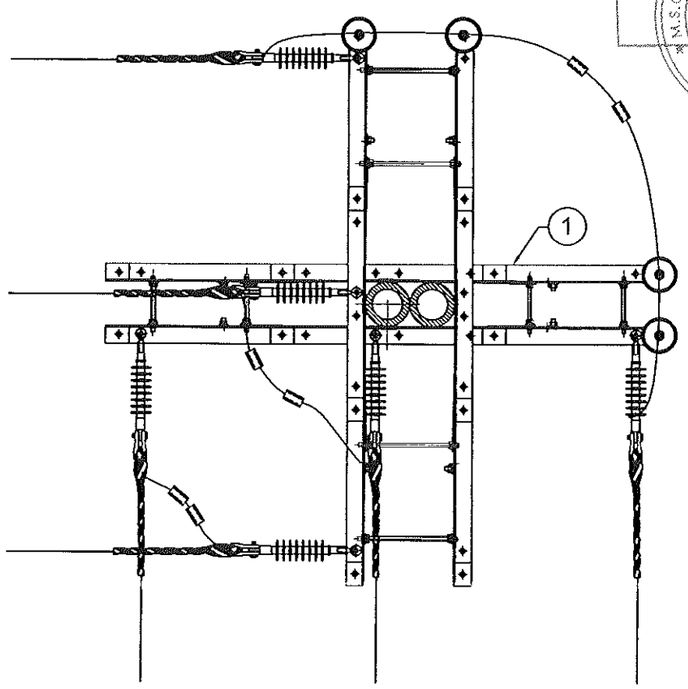

STT	TÊN VẬT TƯ	ĐV	SL	BẢN VẼ CHI TIẾT
	CỘT ĐƠN NÉO GÓC ĐỔI HƯỚNG 3 PHA "N90", GỒM :	**BỘ**	**1**	
1	BỘ XÀ CÂN KÉP 2400 CỘT ĐƠN : X-24K	BỘ	1	X-24Đ(K)
1A	BỘ XÀ CÂN KÉP 2400 CỘT GHÉP SÁT : X-24K.2	BỘ	1	X-24K.2
2	CHUỖI CÁCH ĐIỆN NÉO POLYMER 24kV-70kN (DÂY .....) LẮP VÀO XÀ : CĐN POLYMER-X-G	BỘ	6	CĐN-POLYMER-G
3	BỘ UCLEVIS NÉO DÂY TRUNG HÒA VÀO CỘT : Nth-U	BỘ	1	Đ-N-TH
3A	BỘ UCLEVIS NÉO DÂY TRUNG HÒA VÀO CỘT GHÉP SÁT : Nth-U-2	BỘ	1	Đ-N-TH
4	BỘ CÁCH ĐIỆN ĐỨNG : SĐU - 24kV	BỘ	4	CĐĐ24
5	KẸP NỐI ÉP WR CỠ DÂY	BỘ	6	KEP - WR

Hiệu chỉnh	Nội dung hiệu chỉnh	Ngày	Thực hiện	Kiểm tra

EVNSPC
TỔNG CÔNG TY ĐIỆN LỰC MIỀN NAM
CÔNG TY TƯ VẤN ĐIỆN MIỀN NAM

Tên công trình:
NÂNG CẤP LƯỚI ĐIỆN KHU VỰC ĐIỆN LỰC GÒ CÔNG ĐÔNG NĂM 2026

P.Giám đốc	Nguyễn Chí Hiếu	
P.KHKD	Nguyễn T.Thúy Hằng	
CNTK	Lê Tường Duy	
CTTK	Lê Tường Duy	
Kiểm tra	Hoàng N.T. Phong	
Thiết lập	Đào Minh Danh	

Tên bản vẽ:
CỘT GHÉP SÁT NÉO GÓC ĐỔI HƯỚNG 3 PHA

BCKTKT	Ngày/t/n	25-TG-105	01
TL.: 1/25	06/2025	**N90.2**	01

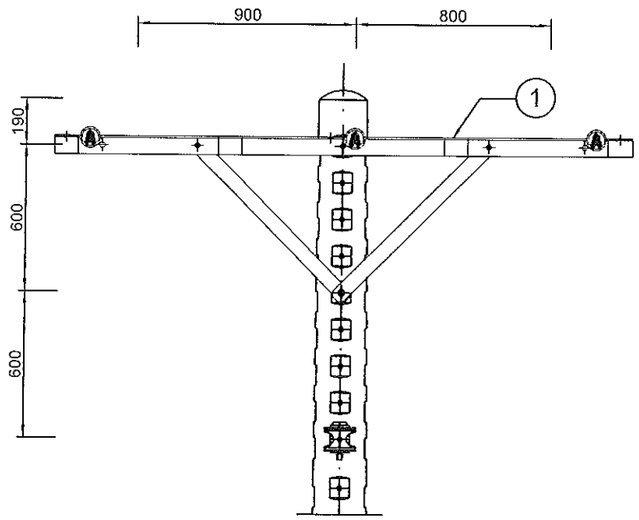

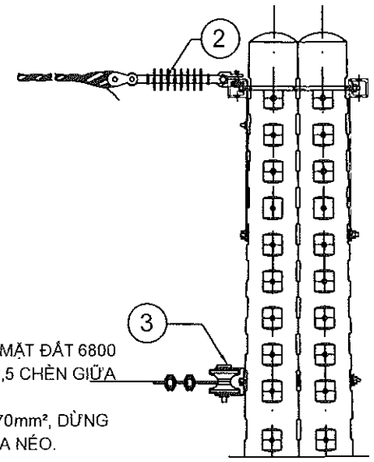

- BỘ Nth-U LẮP CÁCH MẶT ĐẤT 6800 KHI CÓ CỘT HẠ THẾ 8,5 CHÈN GIỮA 2 CỘT TRUNG THẾ
- DÂY TRUNG TÍNH > 70mm², DÙNG DÂY THAY BẰNG KHÓA NÉO.

Ghi chú :
- Tất cả các chi tiết sắt phải được mạ kẽm nhúng nóng theo tiêu chuẩn 18-TCN-02-92
- Các bu lông, đai ốc chế tạo đúng TCVN và được mạ kẽm nhúng nóng

CÔNG TY ĐIỆN LỰC ĐỒNG THÁP
PHÊ DUYỆT
Theo Quyết định số ...340.. / QĐ - PCĐT
Ngày 03 tháng 04 năm 2025
Võ Thành Nam

SPC PEC KCS P.KH Quality Control Dept

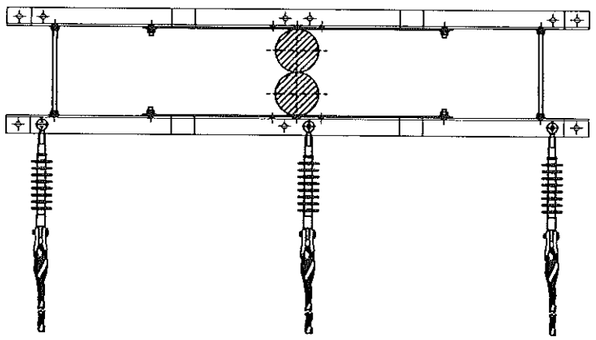

STT	TÊN VẬT TƯ	ĐV	SL	BẢN VẼ CHI TIẾT
	CỘT GHÉP SÁT DỪNG CUỐI 3 PHA "D", GỒM :	**BỘ**	**1**	
1	BỘ XÀ CẢN KÉP 2400 CỘT GHÉP SÁT : X-24K.2	BỘ	1	X-24Đ(K).2
2	CHUỖI CÁCH ĐIỆN NÉO POLYMER 24kV-70kN (DÂY .....) LẮP VÀO XÀ : CĐN POLYMER-X-G	BỘ	3	CĐN-POLYMER-G
3	BỘ UCLEVIS NÉO DÂY TRUNG HÒA VÀO CỘT GHÉP SÁT : Nth-U-2	BỘ	1	Đ-N-TH

Hiệu chỉnh	Nội dung hiệu chỉnh	Ngày	Thực hiện	Kiểm tra

EVNSPC
TỔNG CÔNG TY ĐIỆN LỰC MIỀN NAM
CÔNG TY TƯ VẤN ĐIỆN MIỀN NAM

Tên công trình:
NÂNG CẤP LƯỚI ĐIỆN KHU VỰC ĐIỆN LỰC GÒ CÔNG ĐÔNG NĂM 2026

P.Giám đốc	Nguyễn Chí Hiếu	
P.KHKD	Nguyễn T.Thúy Hằng	
CNTK	Lê Tường Duy	
CTTK	Lê Tường Duy	
Kiểm tra	Hoàng N.T. Phong	
Thiết lập	Đào Minh Danh	

Tên bản vẽ:
CỘT GHÉP SÁT DỪNG CUỐI 3 PHA

BCKTKT	Ngày/t/n	25-TG-105	01
TL: 1/25	06/2025	**D.2**	01

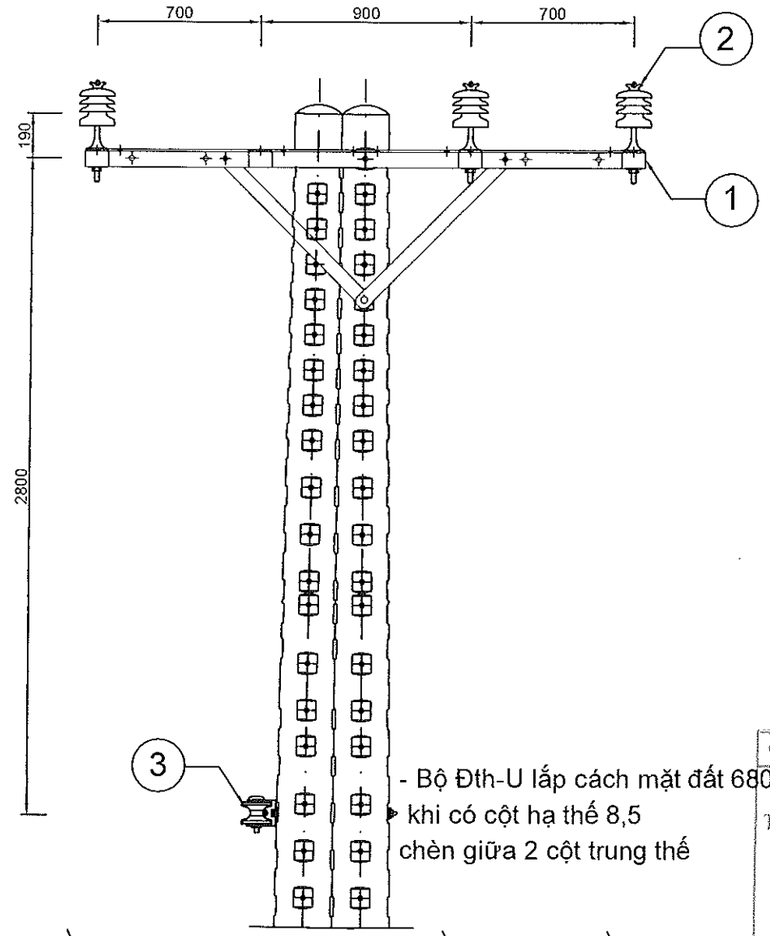

- Bộ Đth-U lắp cách mặt đất 6800
khi có cột hạ thế 8,5
chèn giữa 2 cột trung thế

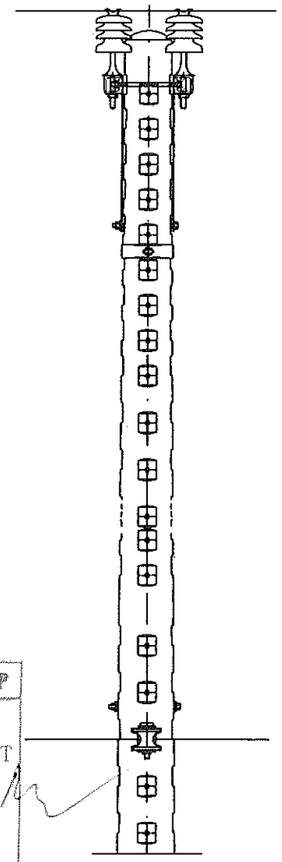

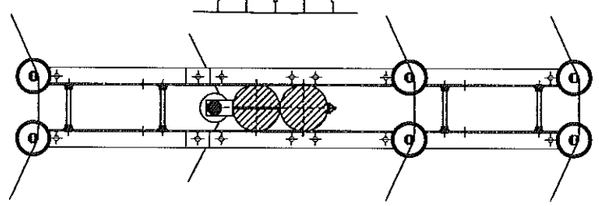

CỘT GHÉP SÁT ĐỠ GÓC 3 PHA CÂN XÀ 2400

Ghi chú :
- Tất cả các chi tiết sắt phải được mạ kẽm nhúng nóng theo tiêu chuẩn 18-TCN-02-92
- Các bu lông, đai ốc chế tạo đúng TCVN và được mạ kẽm nhúng nóng

CÔNG TY ĐIỆN LỰC ĐỒNG THÁP
PHÊ DUYỆT
Theo Quyết định số ...204... / QĐ - PCĐT
Ngày ... tháng ... năm 20 ...25...
KÝ DUYỆT
CÔNG TY ĐIỆN LỰC ĐỒNG THÁP
Võ Thành Nam

SPC PEC KCS P.KII Quality Control Dept.

STT	TÊN VẬT TƯ	ĐV	SL	BẢN VẼ CHI TIẾT
	CỘT GHÉP SÁT ĐỠ GÓC 3 PHA CÂN XÀ 2400 "G24.2"	**BỘ**	**1**	
1	BỘ XÀ KÉP 2400 TRỤ ĐƠN : X-24K	BỘ	1	X-24Đ(K)
2	BỘ CÁCH ĐIỆN ĐỨNG : SĐU - 24kV	BỘ	6	CĐĐ24
3	BỘ UCLEVIS ĐỠ DÂY TRUNG HÒA CỘT GHÉP SÁT: Đth-U-2	BỘ	1	Đ-N-TH

Hiệu chỉnh	Nội dung hiệu chỉnh	Ngày	Thực hiện	Kiểm tra

EVNSPC
TỔNG CÔNG TY ĐIỆN LỰC MIỀN NAM
CÔNG TY TƯ VẤN ĐIỆN MIỀN NAM

Tên công trình:
NÂNG CẤP LƯỚI ĐIỆN KHU VỰC ĐIỆN LỰC GÒ CÔNG ĐÔNG NĂM 2026

P.Giám đốc	Nguyễn Chí Hiếu	
P.KHKD	Nguyễn T.Thúy Hằng	
CNTK	Lê Tường Duy	
CTTK	Lê Tường Duy	
Kiểm tra	KT. Hoàng N.T. Phong	
Thiết lập	Đào Minh Danh	

Tên bản vẽ:
CỘT ĐƠN ĐỠ THẲNG (GÓC) 3 PHA CÂN XÀ 2400

BCKTKT	Ngày/t/n	25-TG-105	01
TL: 1/25	06/2025	**G24.2**	01

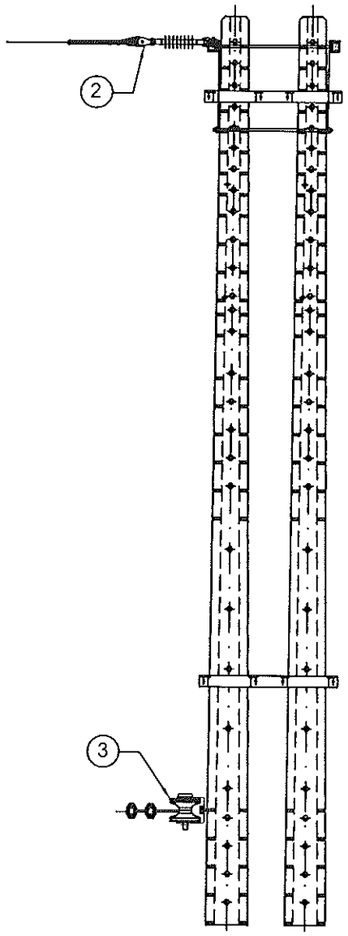

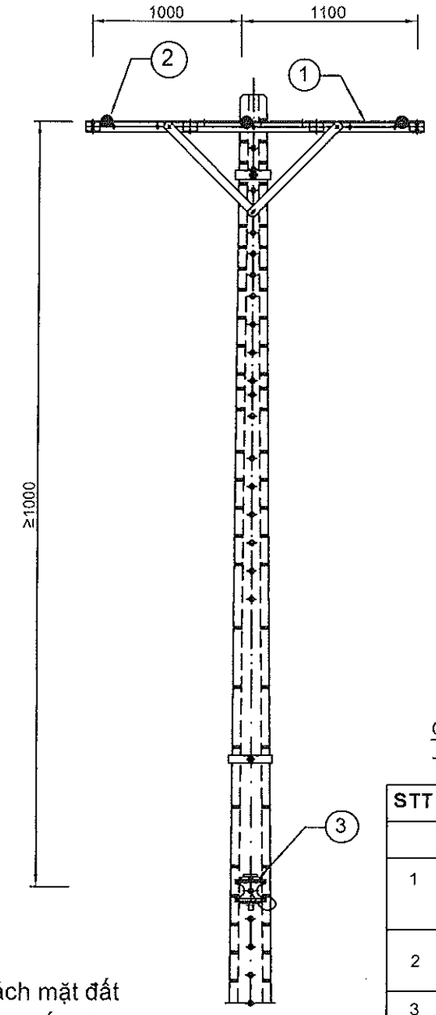

- Bộ Nth-U lắp cách mặt đất 6,8m khi có cột hạ thế 8,5m chèn giữa 2 cột trung thế

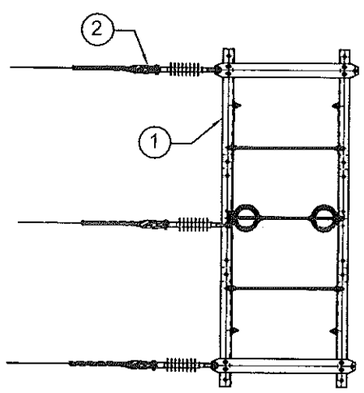

CÔNG TY ĐIỆN LỰC ĐỒNG THÁP
PHÊ DUYỆT
Theo Quyết định số ...243.../QĐ-PCĐT
Ngày 20/02 tháng 02 năm 2025
Ký tên:
CÔNG TY ĐIỆN LỰC ĐỒNG THÁP
Võ Thành Nam

SPC PEC KCS PKH Quality Control Dept

Ghi chú :
- Tất cả các chi tiết kim loại phải được mạ kẽm nhúng nóng có độ dày lớp mạ ≥85µm.

STT	TÊN VẬT TƯ	ĐV	SL	BẢN VẼ CHI TIẾT
	CỘT GHÉP HỞ NÉO THẲNG (NÉO GÓC) 3 PHA : NG.2			
1	BỘ XÀ CÂN KÉP 2400 CỘT BTLT >=16M GHÉP : X20M-24K.2 (HOẶC BỘ XÀ CÂN KÉP 2400 CỘT BTLT GHÉP HỞ : XG-24K.2 CHO CỘT BTLT 14M)	BỘ	01	X20M-24K.2 (XG-24K.2)
2	CHUỖI CÁCH ĐIỆN NÉO POLYMER 24kV-70kN (CỠ DÂY THÍCH HỢP) LẮP VÀO XÀ : CĐN POLYMER-X-G	BỘ	03	CĐN-POLYMER
3	BỘ UCLEVIS NÉO DÂY TRUNG HÒA VÀO CỘT ĐƠN (CỠ DÂY THÍCH HỢP) : Nth-U (TRƯỜNG HỢP DÂY 95mm^2 TRỞ LÊN, SỬ DỤNG BỘ GIÁP NÍU DÂY TRUNG HÒA VÀO CỘT ĐƠN : Nth-T-G)	BỘ	01	Đ-N-TH

Hiệu chỉnh	Nội dung hiệu chỉnh	Ngày	Thực hiện	Kiểm tra

EVNSPC
TỔNG CÔNG TY ĐIỆN LỰC MIỀN NAM
CÔNG TY TƯ VẤN ĐIỆN MIỀN NAM

Tên công trình:
NÂNG CẤP LƯỚI ĐIỆN KHU VỰC ĐIỆN LỰC GÒ CÔNG ĐÔNG NĂM 2026

Tên bản vẽ:
CỘT GHÉP HỞ DỪNG CUỐI 3 PHA

P.Giám đốc	Nguyễn Chí Hiếu					
P.KHKD	Nguyễn T.Thúy Hằng					
CNTK	Lê Tường Duy					
CTTK	Lê Tường Duy					
Kiểm tra	Hoàng N.T. Phong		BCKTKT	Ngày/t/n	25-TG-105	01
Thiết lập	Đào Minh Danh		TL:	06/2025	D.2	01

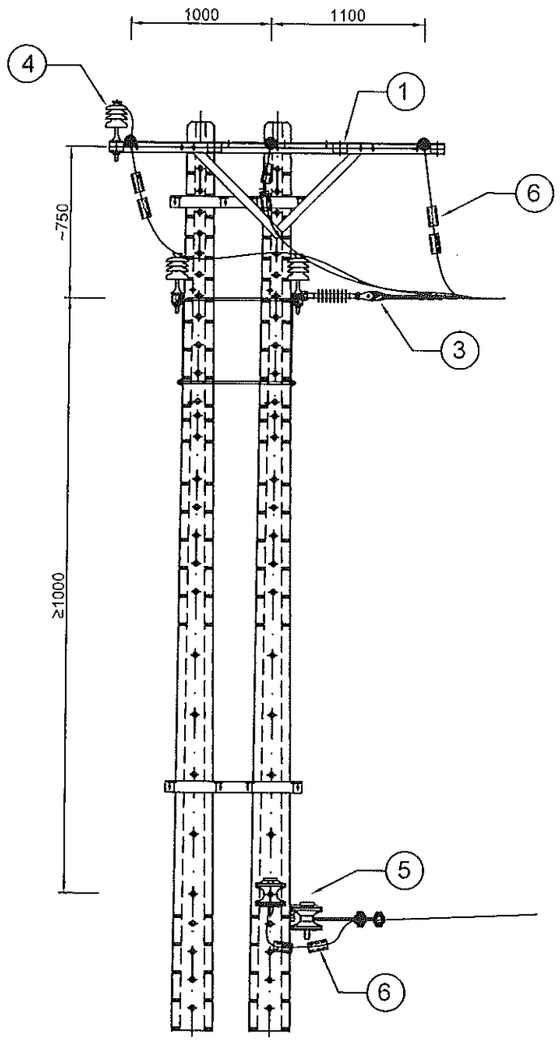

- Bộ Nth-U lắp cách mặt đất 6,8m khi có cột hạ thế 8,5m chèn giữa 2 cột trung thế

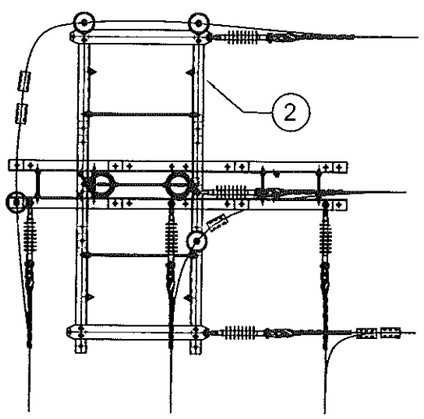

STT	TÊN VẬT TƯ	ĐV	SL	BẢN VẼ CHI TIẾT
	CỘT GHÉP HỞ NÉO GÓC ĐỔI HƯỚNG 3 PHA : N90-2			
1	BỘ XÀ CÂN KÉP 2400 CỘT ĐƠN : X-24K	BỘ	01	X-24Đ(K)
2	BỘ XÀ CÂN KÉP 2400 CỘT BTLT >=16M GHÉP : X20M-24K.2 (HOẶC BỘ XÀ CÂN KÉP 2400 CỘT BTLT GHÉP HỞ : XG-24K.2 CHO CỘT BTLT 14M)	BỘ	01	X20M-24K.2 (XG-24K.2)
3	CHUỖI CÁCH ĐIỆN NÉO POLYMER 24kV-70kN (CỠ DÂY THÍCH HỢP) LẮP VÀO XÀ : CĐN POLYMER-X-G	BỘ	06	CĐN-POLYMER
4	BỘ CÁCH ĐIỆN ĐỨNG 24kV : SĐU - 24kV	BỘ	04	CĐĐ24
5	BỘ UCLEVIS NÉO DÂY TRUNG HÒA VÀO CỘT ĐƠN (CỠ DÂY THÍCH HỢP) : Nth-U (TRƯỜNG HỢP DÂY 95mm^2 TRỞ LÊN, SỬ DỤNG BỘ GIÁP NÍU DÂY TRUNG HÒA VÀO CỘT ĐƠN : Nth-T-G)	BỘ	02	Đ-N-TH
6	KẸP NỐI ÉP WR CỠ DÂY THÍCH HỢP	CÁI	08	PHU KIEN

Ghi chú :

- Tất cả các chi tiết kim loại phải được mạ kẽm nhúng nóng có độ dày lớp mạ ≥85µm.

CÔNG TY ĐIỆN LỰC ĐỒNG THÁP
PHÊ DUYỆT
Theo Quyết định số ...2414.../QĐ-PCĐT
Ngày ...11... Tháng ...9... năm 20 ...25...
CÔNG TY ĐIỆN LỰC ĐỒNG THÁP

Võ Thành Nam

SPC PECC KCS P.KH Quality Control Dept.

Hiệu chỉnh	Nội dung hiệu chỉnh	Ngày	Thực hiện	Kiểm tra

EVNSPC
TỔNG CÔNG TY ĐIỆN LỰC MIỀN NAM
CÔNG TY TƯ VẤN ĐIỆN MIỀN NAM

Tên công trình:
NÂNG CẤP LƯỚI ĐIỆN KHU VỰC ĐIỆN LỰC GÒ CÔNG ĐÔNG NĂM 2026

P.Giám đốc	Nguyễn Chí Hiếu	
P.KHKD	Nguyễn T. Thúy Hằng	
CNTK	Lê Tường Duy	
CTTK	Lê Tường Duy	
Kiểm tra	Hoàng N.T. Phong	
Thiết lập	Đào Minh Danh	

Tên bản vẽ:
CỘT GHÉP HỞ NÉO GÓC ĐỔI HƯỚNG 3 PHA

BCKTKT	Ngày/t/n	25-TG-105	01
TL:	06/2025	**N90-2**	01

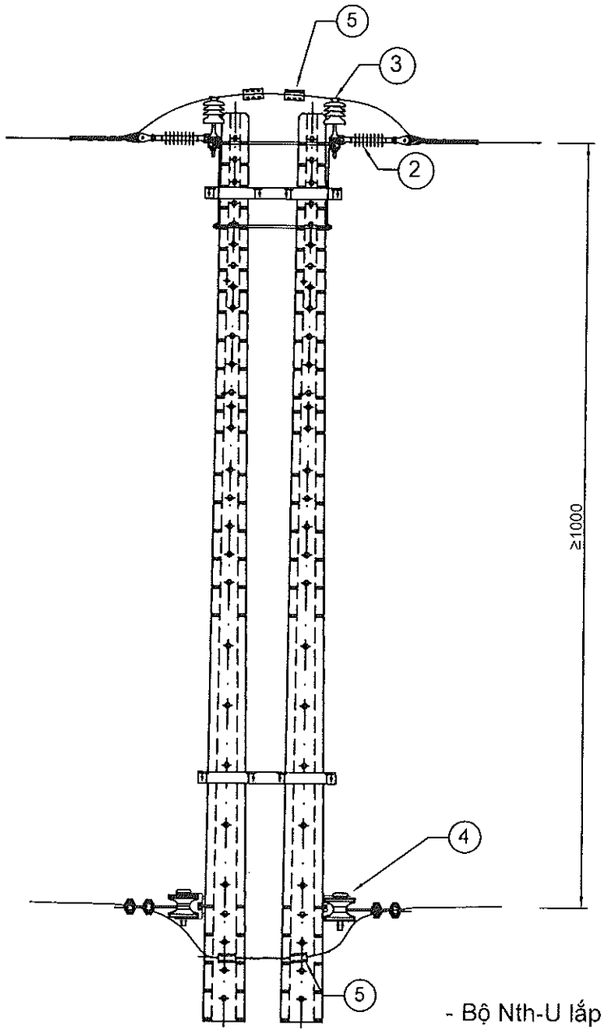

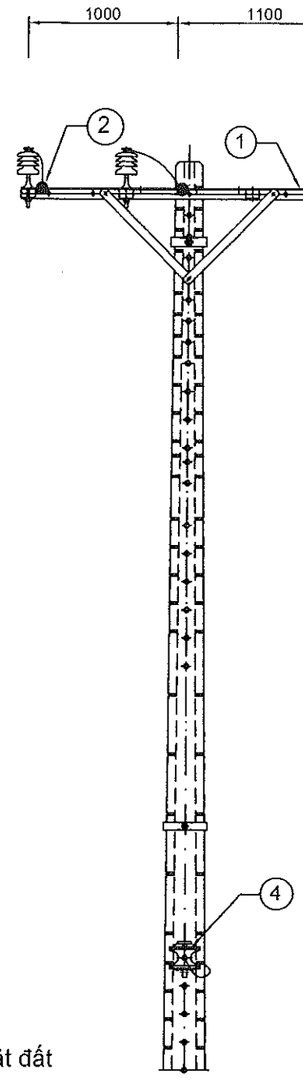

- Bộ Nth-U lắp cách mặt đất 6,8m khi có cột hạ thế 8,5m chèn giữa 2 cột trung thế

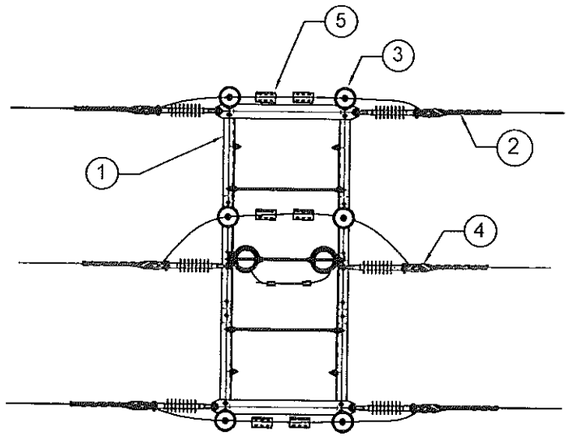

CÔNG TY ĐIỆN LỰC ĐỒNG THÁP
PHÊ DUYỆT
Theo Quyết định số ...419.../QĐ-PCĐT
Ngày ...20... tháng ...10... năm 2025...
CÔNG TY ĐIỆN LỰC ĐỒNG THÁP
Võ Thành Nam

Ghi chú :
- Tất cả các chi tiết kim loại phải được mạ kẽm nhúng nóng có độ dày lớp mạ ≥85µm.

STT	TÊN VẬT TƯ	ĐV	SL	BẢN VẼ CHI TIẾT
	CỘT GHÉP HỜ NÉO THẲNG (NÉO GÓC) 3 PHA : NG.2			
1	BỘ XÀ CÂN KÉP 2400 CỘT BTLT >=16M GHÉP : X20M-24K.2 (HOẶC BỘ XÀ CÂN KÉP 2400 CỘT BTLT GHÉP HỜ : XG-24K.2 CHO CỘT BTLT 14M)	BỘ	01	X20M-24K.2 (XG-24K.2)
2	CHUỖI CÁCH ĐIỆN NÉO POLYMER 24kV-70kN (CỠ DÂY THÍCH HỢP) LẮP VÀO XÀ : CĐN POLYMER-X-G	BỘ	06	CĐN-POLYMER
3	BỘ CÁCH ĐIỆN ĐỨNG 24kV : SĐU - 24kV	BỘ	06	CĐĐ24
4	BỘ UCLEVIS NÉO DÂY TRUNG HÒA VÀO CỘT ĐƠN (CỠ DÂY THÍCH HỢP) : Nth-U (TRƯỜNG HỢP DÂY 95mm^2 TRỞ LÊN, SỬ DỤNG BỘ GIÁP NÍU DÂY TRUNG HÒA VÀO CỘT ĐƠN : Nth-T-G)	BỘ	02	Đ-N-TH
5	KẸP NỐI ÉP WR CỠ DÂY THÍCH HỢP	CÁI	08	PHU KIEN

Hiệu chỉnh	Nội dung hiệu chỉnh	Ngày	Thực hiện	Kiểm tra

EVNSPC
TỔNG CÔNG TY ĐIỆN LỰC MIỀN NAM
CÔNG TY TƯ VẤN ĐIỆN MIỀN NAM

Tên công trình:
NÂNG CẤP LƯỚI ĐIỆN KHU VỰC ĐIỆN LỰC GÒ CÔNG ĐÔNG NĂM 2026

Tên bản vẽ:
CỘT GHÉP HỜ NÉO THẲNG (NÉO GÓC) 3 PHA

P.Giám đốc	Nguyễn Chí Hiếu					
P.KHKD	Nguyễn T.Thúy Hằng					
CNTK	Lê Tường Duy					
CTTK	Lê Tường Duy					
Kiểm tra	Hoàng N.T. Phong		BCKTKT	Ngày/t/n	25-TG-105	01
Thiết lập	Đào Minh Danh		TL:	06/2025	NG.2	01

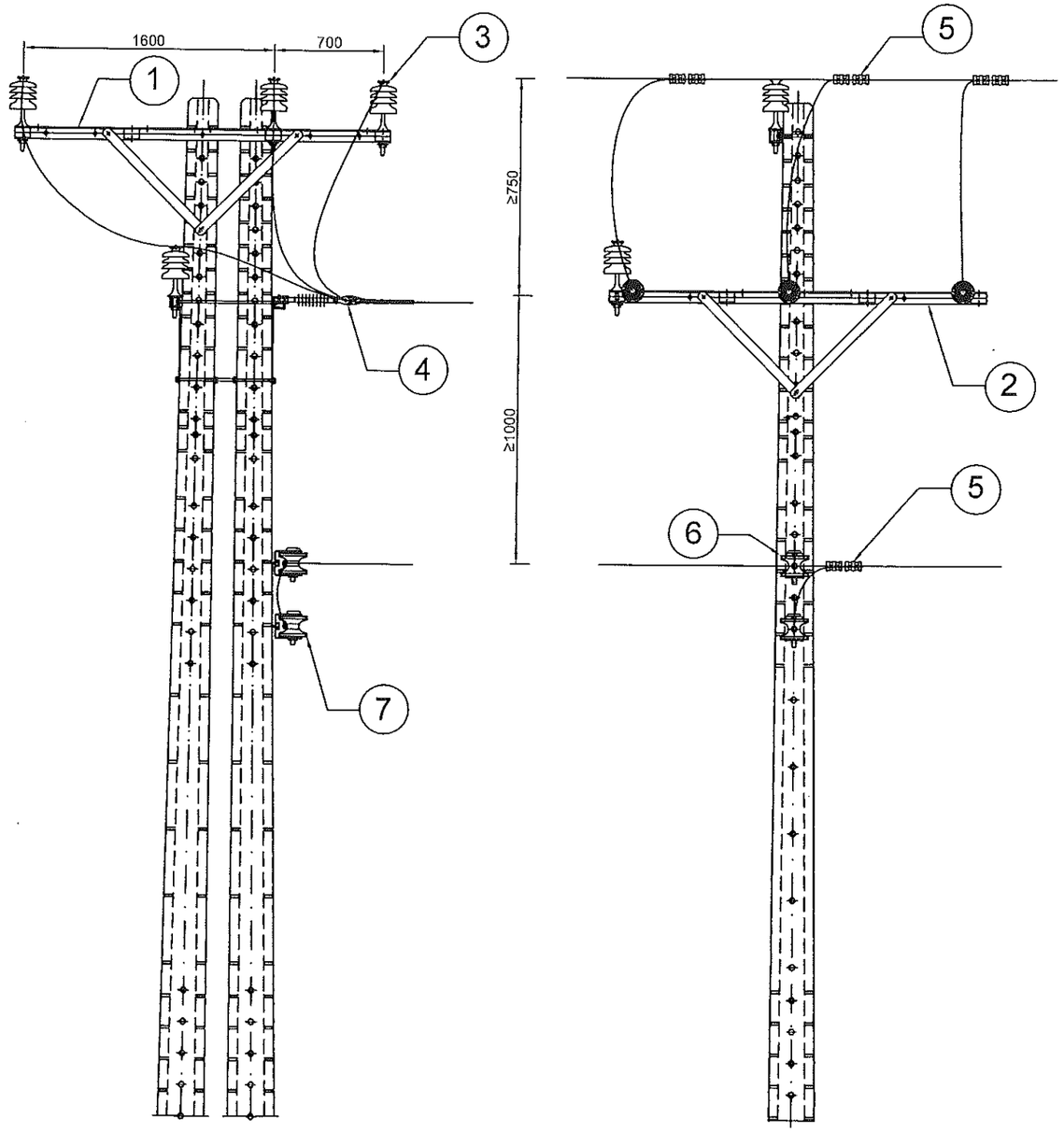

STT	TÊN VẬT TƯ	ĐV	SL	BẢN VẼ CHI TIẾT
1	Bộ xà cân đơn 2400 cột đơn : X-24Đ	Bộ	1	X-24Đ(K)
2	Bộ xà cân kép 2400 cột BTLT ghép hỡ : XG-24K.2 đối với cột BTLT 14m (hoặc Bộ xà cân kép 2400 cột BTLT>=16m ghép : X.20M-24K.2 đối với cột BTLT 16m trở lên)	Bộ	1	XG-24K.2 (X.20M-24K.2)
3	Bộ cách điện đứng 24kV : SĐU-24kV	Bộ	4	CĐĐ24
4	Chuỗi cách điện néo Polymer 24kV-70kN (cỡ dây thích hợp) lắp vào xà : CĐN POLYMER-X-G	Chuỗi	3	CĐN-POLYMER
5	Kẹp nối ép WR cỡ dây thích hợp	Cái	8	PHU KIEN
6	Bộ Uclevis đỡ dây trung hòa vào cột đơn : Đth-U	Bộ	1	Đ-N-TH
7	Bộ Uclevis néo dây trung hòa vào cột đơn (cỡ dây thích hợp) : Nth-U đối với dây có tiết diện bé hơn 95mm2 (hoặc Bộ giáp níu dây trung hòa vào cột đơn (cỡ dây thích hợp) : Nth-T-G đối với dây có tiết diện 95mm2 trở lên)	Bộ	1	

Ghi chú :
- Tất cả các chi tiết kim loại phải được mạ kẽm nhúng nóng có độ dày lớp mạ ≥85µm.

CÔNG TY ĐIỆN LỰC ĐỒNG THÁP
PHÊ DUYỆT
Theo Quyết định số ...414.../QĐ-PCĐT
Ngày 03... tháng ... năm 20 25...
Tổng Giám đốc
Võ Thành Nam

Hiệu chỉnh	Nội dung hiệu chỉnh	Ngày	Thực hiện	Kiểm tra

EVNSPC
TỔNG CÔNG TY ĐIỆN LỰC MIỀN NAM
CÔNG TY TƯ VẤN ĐIỆN MIỀN NAM

Tên công trình:
NÂNG CẤP LƯỚI ĐIỆN KHU VỰC ĐIỆN LỰC GÒ CÔNG ĐÔNG NĂM 2026

P.Giám đốc	Nguyễn Chí Hiếu	
P.KHKD	Nguyễn T.Thúy Hằng	
CNTK	Lê Tường Duy	
CTTK	Lê Tường Duy	
Kiểm tra	Hoàng N.T. Phong	
Thiết lập	Đào Minh Danh	

Tên bản vẽ:
CỘT GHÉP HỞ ĐỠ THẲNG 3 PHA + RẼ NHÁNH 3 PHA

BCKTKT	Ngày/t/n	25-TG-105	01
TL:	06/2025	T+D.2	01

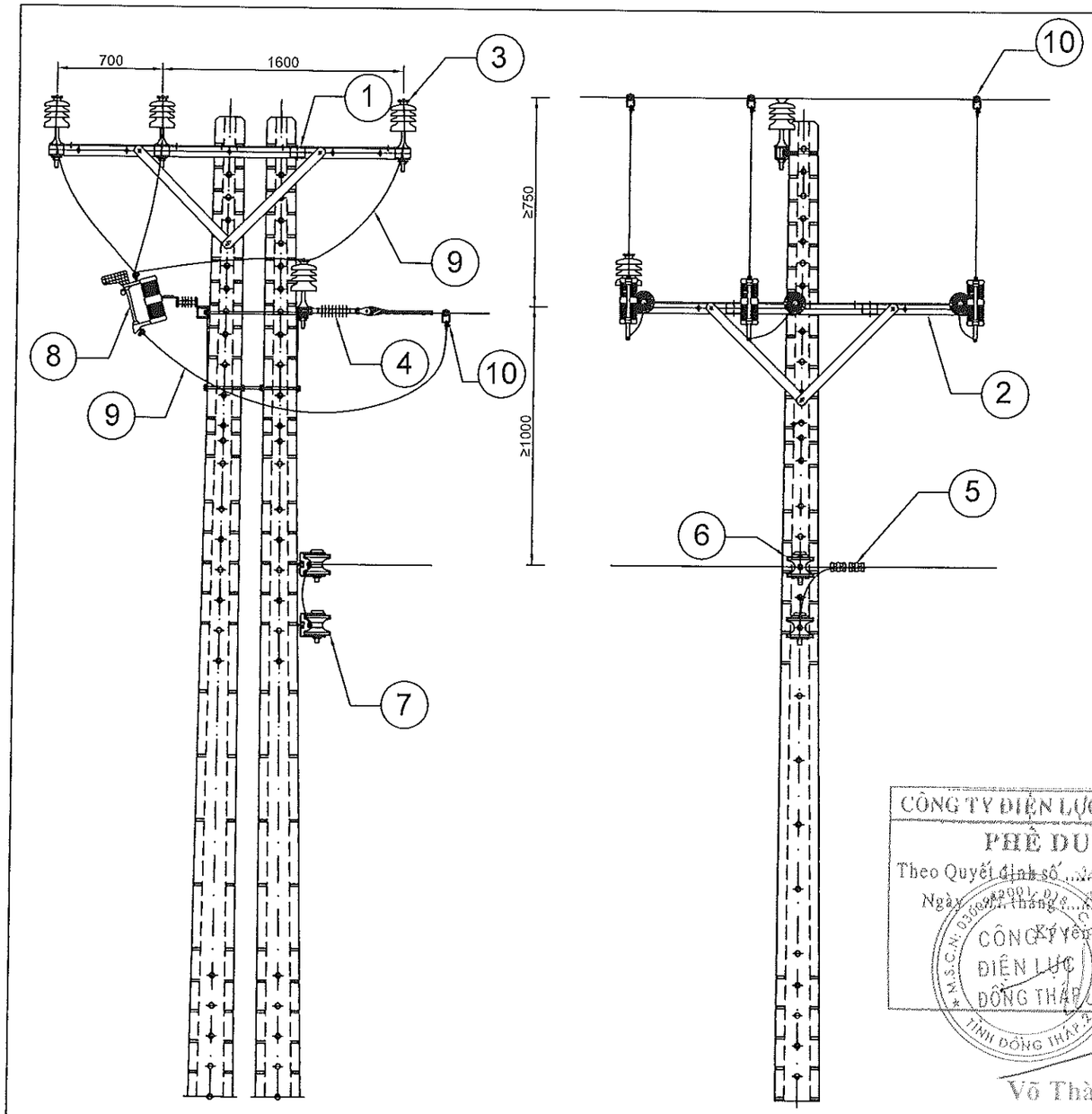

STT	TÊN VẬT TƯ	ĐV	SL	BẢN VẼ CHI TIẾT
1	Bộ xà cân đơn 2400 cột đơn : X-24Đ	Bộ	1	X-24Đ(K)
2	Bộ xà cân kép 2400 cột BTLT ghép hỡ : XG-24K.2 đối với cột BTLT 14m (hoặc Bộ xà cân kép 2400 cột BTLT>=16m ghép : X.20M-24K.2 đối với cột BTLT 16m trở lên)	Bộ	1	XG-24K.2 (X.20M-24K.2)
3	Bộ cách điện đứng 24kV : SĐU-24kV	Bộ	4	CĐĐ24
4	Chuỗi cách điện néo Polymer 24kV-70kN (cỡ dây thích hợp) lắp vào xà : CĐN POLYMER-X-G	Chuỗi	3	CĐN-POLYMER
5	Kẹp nối ép WR cỡ dây thích hợp	Cái	2	PHU KIEN
6	Bộ Uclevis đỡ dây trung hòa vào cột đơn : Đth-U	Bộ	1	Đ-N-TH
7	Bộ Uclevis néo dây trung hòa vào cột đơn (cỡ dây thích hợp) : Nth-U đối với dây có tiết diện bé hơn 95mm^2 (hoặc Bộ giáp níu dây trung hòa vào cột đơn (cỡ dây thích hợp) : Nth-T-G đối với dây có tiết diện 95mm^2 trở lên)	Bộ	1	Đ-N-TH
8	LBFCO 15/27kV-200A + Fuselink + Sứ đỡ tăng cường	Bộ	3	
9	Cáp đồng bọc Cu/XLPE/12,7/22(24)kV	Mét	9	
10	Kẹp quai ép + Hotline Clamp dây đồng cỡ dây thích hợp	Bộ	6	PHU KIEN

Ghi chú :
- Tất cả các chi tiết kim loại phải được mạ kẽm nhúng nóng có độ dày lớp mạ ≥85µm.

CÔNG TY ĐIỆN LỰC ĐỒNG THÁP
PHÊ DUYỆT
Theo Quyết định số ...3419.../QĐ-PCĐT
Ngày ...28 tháng 8... năm 20...25...
Ký tên:
Võ Thành Nam

Hiệu chỉnh	Nội dung hiệu chỉnh	Ngày	Thực hiện	Kiểm tra

EVNSPC
TỔNG CÔNG TY ĐIỆN LỰC MIỀN NAM
CÔNG TY TƯ VẤN ĐIỆN MIỀN NAM

Tên công trình:
NÂNG CẤP LƯỚI ĐIỆN KHU VỰC ĐIỆN LỰC GÒ CÔNG ĐÔNG NĂM 2026

P.Giám đốc	Nguyễn Chí Hiếu	
P.KHKD	Nguyễn T.Thúy Hằng	
CNTK	Lê Tường Duy	
CTTK	Lê Tường Duy	
Kiểm tra	Hoàng N.T. Phong	
Thiết lập	Đào Minh Danh	

Tên bản vẽ:
CỘT GHÉP HỞ ĐỠ THẲNG 3 PHA + RẼ NHÁNH 3 PHA CÓ LẮP 3LBFCO

BCKTKT	Ngày/t/n	25-TG-105	01
TL:	06/2025	T+D.2+3LBFCO	01

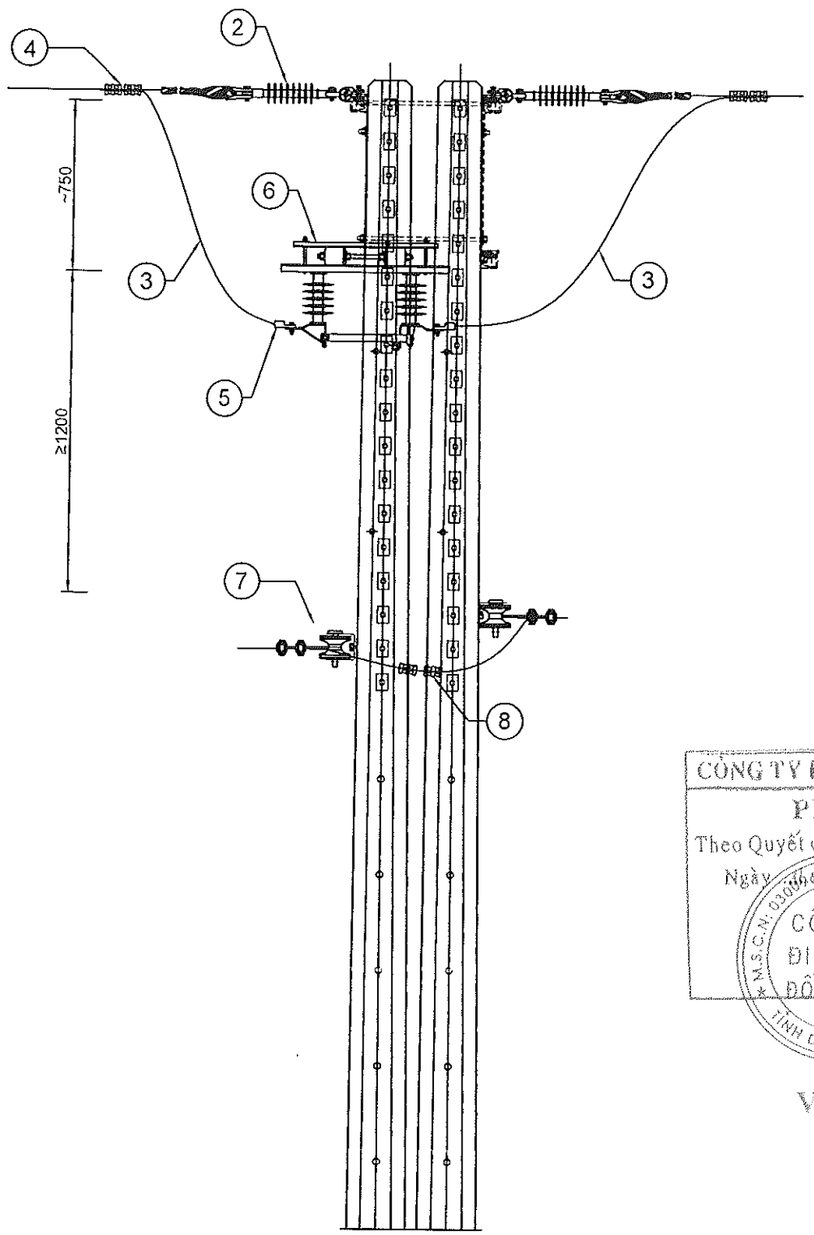

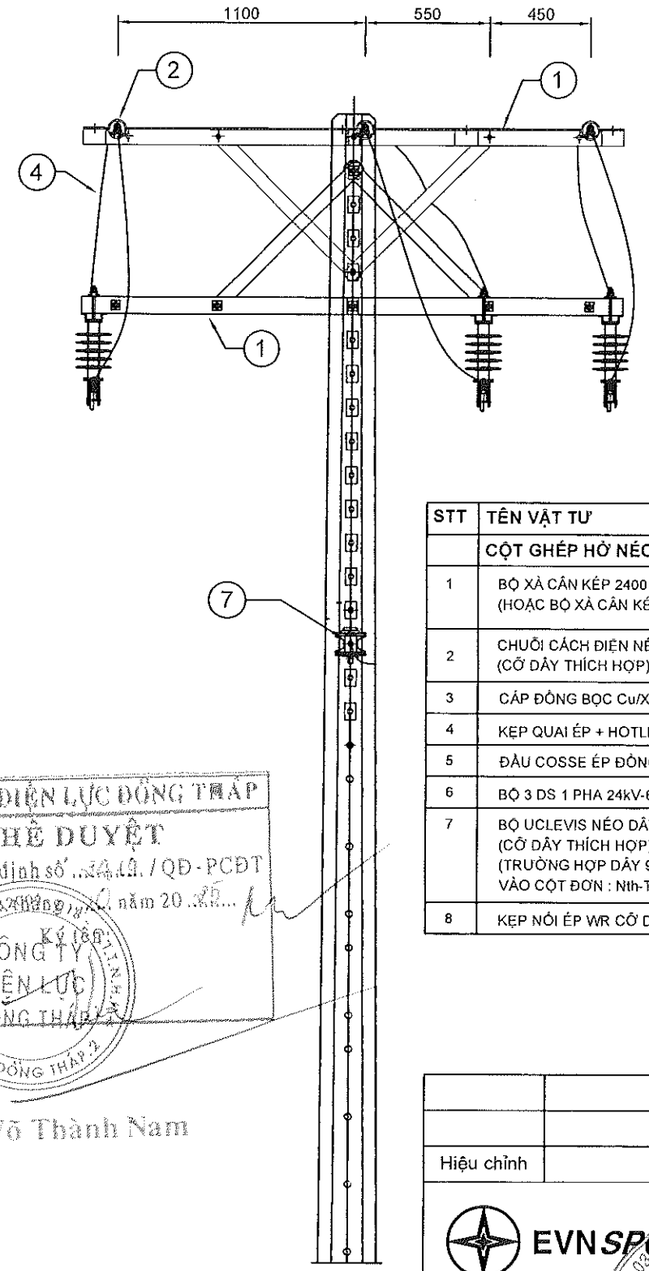

STT	TÊN VẬT TƯ	ĐV	SL	BẢN VẼ CHI TIẾT
	CỘT GHÉP HỞ NÉO GÓC 3 PHA CÓ LẮP 3 DS 1 PHA : NG.2+3DS			
1	BỘ XÀ CÂN KÉP 2400 CỘT BTLT >=16M GHÉP : X20M-24K.2 (HOẶC BỘ XÀ CÂN KÉP 2400 CỘT BTLT GHÉP HỞ : XG-24K.2 CHO CỘT BTLT 14M)	BỘ	02	X20M-24K.2 (XG-24K.2)
2	CHUỖI CÁCH ĐIỆN NÉO POLYMER 24kV-70kN (CỠ DÂY THÍCH HỢP) LẮP VÀO XÀ : CĐN POLYMER-X-G	BỘ	06	CĐN-POLYMER
3	CÁP ĐỒNG BỌC Cu/XLPE/12,7/22(24)kV	MÉT	09	
4	KẸP QUAI ÉP + HOTLINE CLAMP DÂY ĐỒNG CỠ DÂY THÍCH HỢP	CÁI	06	
5	ĐẦU COSSE ÉP ĐỒNG CỠ DÂY THÍCH HỢP	CÁI	06	
6	BỘ 3 DS 1 PHA 24kV-630A KÈM LIÊN ĐỘNG	BỘ	01	
7	BỘ UCLEVIS NÉO DÂY TRUNG HÒA VÀO CỘT ĐƠN (CỠ DÂY THÍCH HỢP) : Nth-U (TRƯỜNG HỢP DÂY 95mm^2 TRỞ LÊN, SỬ DỤNG BỘ GIÁP NÍU DÂY TRUNG HÒA VÀO CỘT ĐƠN : Nth-T-G)	BỘ	02	Đ-N-TH
8	KẸP NỐI ÉP WR CỠ DÂY THÍCH HỢP	CÁI	02	PHU KIEN

CÔNG TY ĐIỆN LỰC ĐỒNG THÁP
PHÊ DUYỆT
Theo Quyết định số ...24.19 / QĐ-PCĐT
Ngày ... tháng 12 năm 20..25...
Ký tên
CÔNG TY ĐIỆN LỰC ĐỒNG THÁP
Võ Thành Nam

SPC PEC KCS P.KH Quality Control Dept

Hiệu chỉnh	Nội dung hiệu chỉnh	Ngày	Thực hiện	Kiểm tra

EVNSPC
TỔNG CÔNG TY ĐIỆN LỰC MIỀN NAM
CÔNG TY TƯ VẤN ĐIỆN MIỀN NAM

Tên công trình:
NÂNG CẤP LƯỚI ĐIỆN KHU VỰC ĐIỆN LỰC GÒ CÔNG ĐÔNG NĂM 2026

P.Giám đốc	Nguyễn Chí Hiếu	
P.KHKD	Nguyễn T.Thúy Hằng	
CNTK	Lê Tường Duy	
CTTK	Lê Tường Duy	
Kiểm tra	Hoàng N.T. Phong	
Thiết lập	Đào Minh Danh	

Tên bản vẽ:
CỘT GHÉP HỞ NÉO GÓC 3 PHA CÓ LẮP 3 DS 1 PHA

BCKTKT	Ngày/t/n	25-TG-105	01
TL:	06/2025	**NG.2+3DS**	01

Ghi chú :
- Tất cả các chi tiết kim loại phải được mạ kẽm nhúng nóng có độ dày lớp mạ ≥85μm.

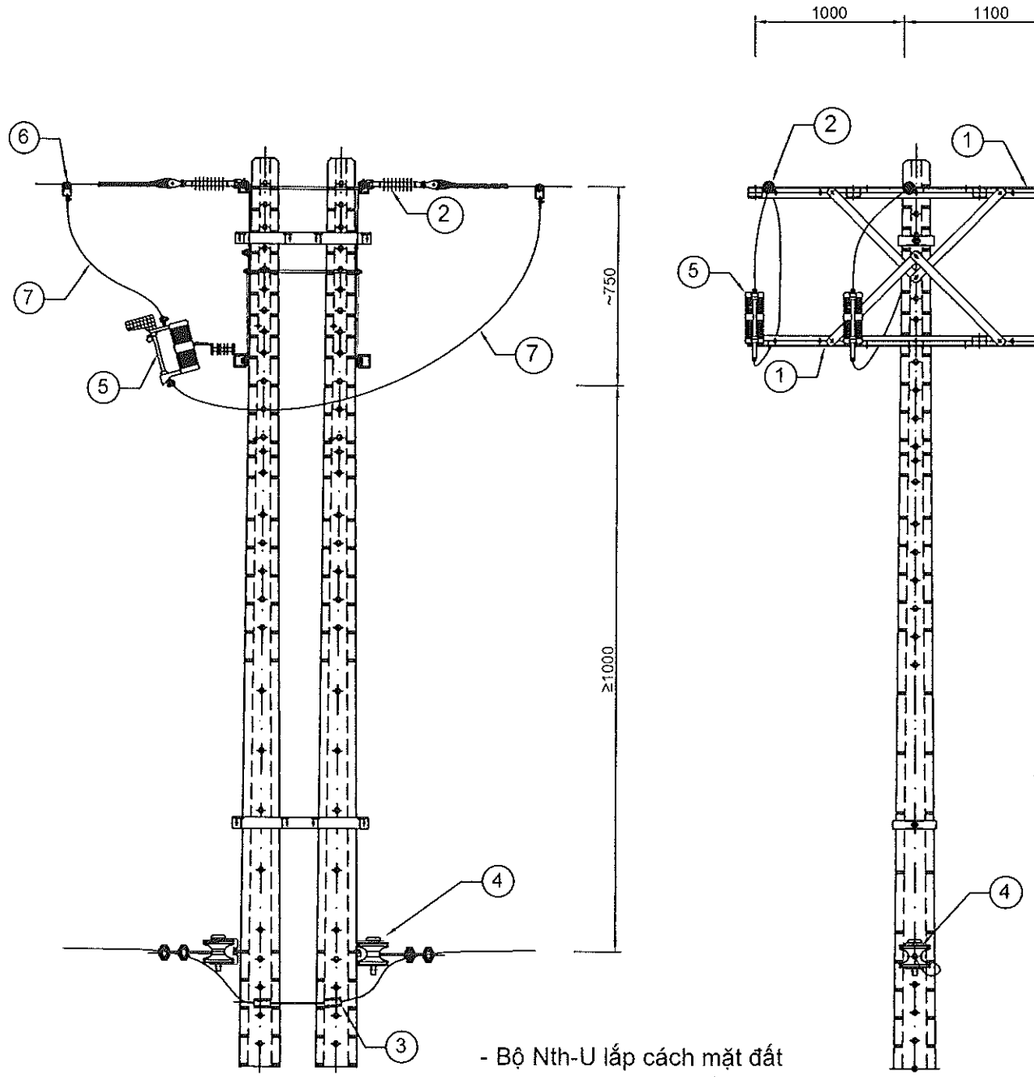

- Bộ Nth-U lắp cách mặt đất 6,8m khi có cột hạ thế 8,5m chèn giữa 2 cột trung thế

Ghi chú :
- Tất cả các chi tiết kim loại phải được mạ kẽm nhúng nóng có độ dày lớp mạ ≥85µm.

SPC PEC KCS P.KH Quality Control Dept

STT	TÊN VẬT TƯ	ĐV	SL	BẢN VẼ CHI TIẾT
	CỘT GHÉP HỞ NÉO THẲNG (NÉO GÓC) 3 PHA CÓ LẮP 3 LBFCO : NG.2+3LBFCO			
1	BỘ XÀ CÂN KÉP 2400 CỘT BTLT >=16M GHÉP : X20M-24K.2 (HOẶC BỘ XÀ CÂN KÉP 2400 CỘT BTLT GHÉP HỞ : XG-24K.2 CHO CỘT BTLT 14M)	BỘ	02	X20M-24K.2 (XG-24K.2)
2	CHUỖI CÁCH ĐIỆN NÉO POLYMER 24kV-70kN (CỠ DÂY THÍCH HỢP) LẮP VÀO XÀ : CĐN POLYMER-X-G	BỘ	06	CĐN-POLYMER
3	KẸP NỐI ÉP WR CỠ DÂY THÍCH HỢP	CÁI	02	PHỤ KIỆN
4	BỘ UCLEVIS NÉO DÂY TRUNG HÒA VÀO CỘT ĐƠN (CỠ DÂY THÍCH HỢP) : Nth-U (TRƯỜNG HỢP DÂY 95mm^2 TRỞ LÊN, SỬ DỤNG BỘ GIÁP NÍU DÂY TRUNG HÒA VÀO CỘT ĐƠN : Nth-T-G)	BỘ	02	Đ-N-TH
5	LBFCO 15/27KV-200A + FUSELINK + SỨ ĐỠ TĂNG CƯỜNG	BỘ	03	
6	KẸP QUAI ÉP + HOTLINE CLAMP DÂY ĐỒNG CỠ DÂY THÍCH HỢP	BỘ	06	PHỤ KIỆN
7	CÁP ĐỒNG BỌC CU/XLPE/12,7/22(24)KV	MÉT	09	

CÔNG TY ĐIỆN LỰC ĐỒNG THÁP
PHÊ DUYỆT
Theo Quyết định số ...2419.../QĐ-PCĐT
Ngày ...20 tháng ...10 năm 20...25...
Ký tên
CÔNG TY ĐIỆN LỰC ĐỒNG THÁP
Võ Thành Nam

Hiệu chỉnh	Nội dung hiệu chỉnh	Ngày	Thực hiện	Kiểm tra

EVNSPC
TỔNG CÔNG TY ĐIỆN LỰC MIỀN NAM
CÔNG TY TƯ VẤN ĐIỆN MIỀN NAM

Tên công trình:
NÂNG CẤP LƯỚI ĐIỆN KHU VỰC ĐIỆN LỰC GÒ CÔNG ĐÔNG NĂM 2026

P.Giám đốc	Nguyễn Chí Hiếu	
P.KHKD	Nguyễn T.Thúy Hằng	
CNTK	Lê Tường Duy	
CTTK	Lê Tường Duy	
Kiểm tra	Hoàng N.T. Phong	
Thiết lập	Đào Minh Danh	

Tên bản vẽ:
CỘT GHÉP HỞ NÉO THẲNG (NÉO GÓC) 3 PHA CÓ LẮP 3 LBFCO

BCKTKT	Ngày/t/n	25-TG-105	01
TL:	06/2025	NG.2+3LBFCO	01

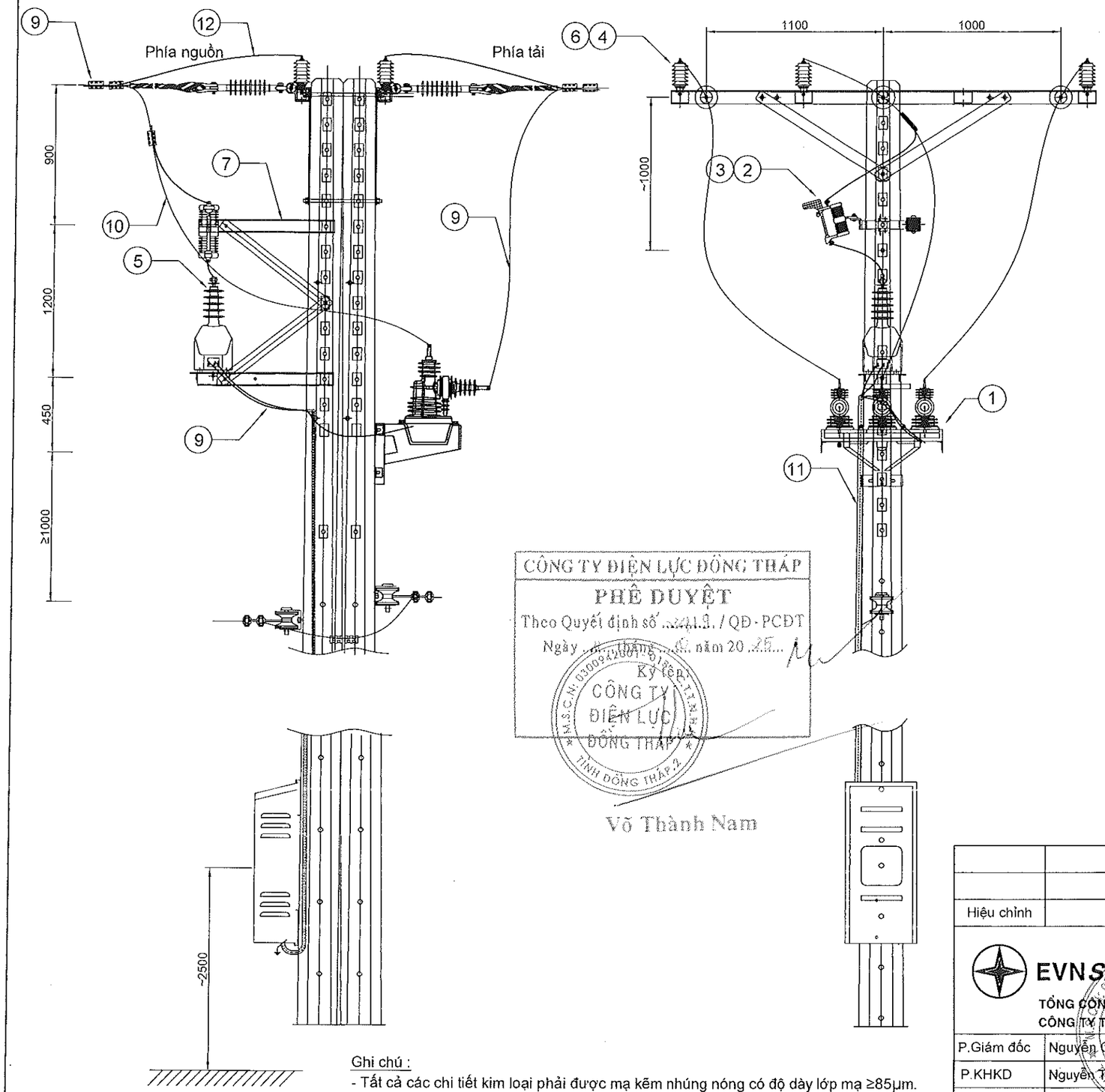

CÔNG TY ĐIỆN LỰC ĐỒNG THÁP
PHÊ DUYỆT
Theo Quyết định số ...241.1 / QĐ - PCĐT
Ngày ...tháng ...4... năm 20 ..25...
Ký tên
CÔNG TY ĐIỆN LỰC ĐỒNG THÁP
Võ Thành Nam

STT	TÊN CẤU KIỆN	ĐƠN VỊ	KL LƯỢNG ĐƠN VỊ
(1)	(2)	(3)	(5)
1	**PHẦN PHÂN ĐOẠN REC XÂY DỰNG MỚI (1 VỊ TRÍ)**	VỊ TRÍ	
	1.1. PHẦN THIẾT BỊ		
1	**Recloser 24kV-630A-16kA-SCADA: 1 bộ/vị trí**	bộ	1
2	**FCO 27kV-100A Polymer (kể cả bass) + sứ đỡ tăng cường: 1 bộ/vị trí**	bộ	1
3	**FuseLink 3K: 1 cái/vị trí**	cái	1
4	**LA 18kV-10kA: 6 bộ/vị trí**	bộ	6
5	**Biến điện áp (PT) cấp nguồn từ ĐK LBS 12,7/0,22kV-1000VA: 1 bộ/vị trí**	cái	1
	1.2. PHẦN VẬT LIỆU		
6	**Chụp bảo vệ LA Silicon (phân màu): 6 cái/vị trí**	cái	6
7	**Bộ xà kép 0,8m cột đơn lệch (bản vẽ X.8D(K)L): 2 bộ/vị trí (1 bộ lắp PT + 1 bộ lắp FCO)**	bộ	2
8	**Bộ nối đất thiết bị LBS loại 04 cọc (bản vẽ TD.TB): 1 bộ/vị trí**	bộ	1
9	**Bộ dây dẫn đấu lèo qua LBS: 1 bộ/vị trí**	bộ	1
	Mỗi bộ gồm :		
	Cáp đồng bọc Cu XLPE 12,7 22(24)kV-50mm²: 3x6 mét vị trí	mét	18
	Đầu cosse ép đồng cỡ dây 50mm²: 6 cái vị trí	cái	6
10	**Bộ dây dẫn cấp nguồn PT: 1 bộ/vị trí**	bộ	1
	Mỗi bộ gồm :		
	Cáp đồng bọc Cu XLPE 12,7 22(24)kV-25mm²: 2m mét vị trí	mét	2
	Ống nối ép dây đồng cỡ dây 25mm²: 1 cái vị trí	cái	1
11	**Bộ dây dẫn cấp nguồn cho tủ ĐK: 1 bộ/vị trí**	bộ	1
	Mỗi bộ gồm :		
	Cáp đồng bọc 600V-CV10: 2x9 mét vị trí	mét	18
	Ống PVC Ø21: 2x9 mét vị trí	mét	18
	Co 90 cho ống PVC Ø21: 8 cái vị trí	cái	8
	Dai + khóa dai inox (10x0,4x1250mm): 3 bộ vị trí	bộ	3
12	**Bộ dây dẫn đấu nối LA vào lưới TT: 1 bộ/vị trí**	bộ	1
	Mỗi bộ gồm :		
	Cáp đồng bọc Cu XLPE 12,7 22(24)kV-25mm²: 3x3m mét vị trí	mét	9
	Ống nối ép Cu-Al cỡ dây 25-50mm²: 3x2 cái vị trí	cái	6
13	**Băng tên phân đoạn: 1 băng/vị trí**	băng	1

SPC PEC KCS P.KH Quality Control Dept

Ghi chú :
- Tất cả các chi tiết kim loại phải được mạ kẽm nhúng nóng có độ dày lớp mạ ≥85µm.
- Các vật tư như xà, cách điện được kê trong bảng liệt kê khối lượng phần đường dây trung thế.
- Bản vẽ áp dụng cho cả cột ghép sát và ghép hỡ.

Hiệu chỉnh	Nội dung hiệu chỉnh	Ngày	Thực hiện	Kiểm tra

EVNSPC
TỔNG CÔNG TY ĐIỆN LỰC MIỀN NAM
CÔNG TY TƯ VẤN ĐIỆN MIỀN NAM

Tên công trình:
NÂNG CẤP LƯỚI ĐIỆN KHU VỰC ĐIỆN LỰC GÒ CÔNG ĐÔNG NĂM 2026

Tên bản vẽ:
CỘT GHÉP NÉO GÓC 3 PHA CÓ LẮP RECLOSER

P.Giám đốc	Nguyễn Chí Hiếu					
P.KHKD	Nguyễn T.Thúy Hằng					
CNTK	Lê Tường Duy					
CTTK	Lê Tường Duy					
Kiểm tra	Hoàng N.T. Phong	KT Sang	BCKTKT	Ngày/t/n	25-TG-105	01
Thiết lập	Đào Minh Danh		TL:	06/2025	NG.2+REC	01

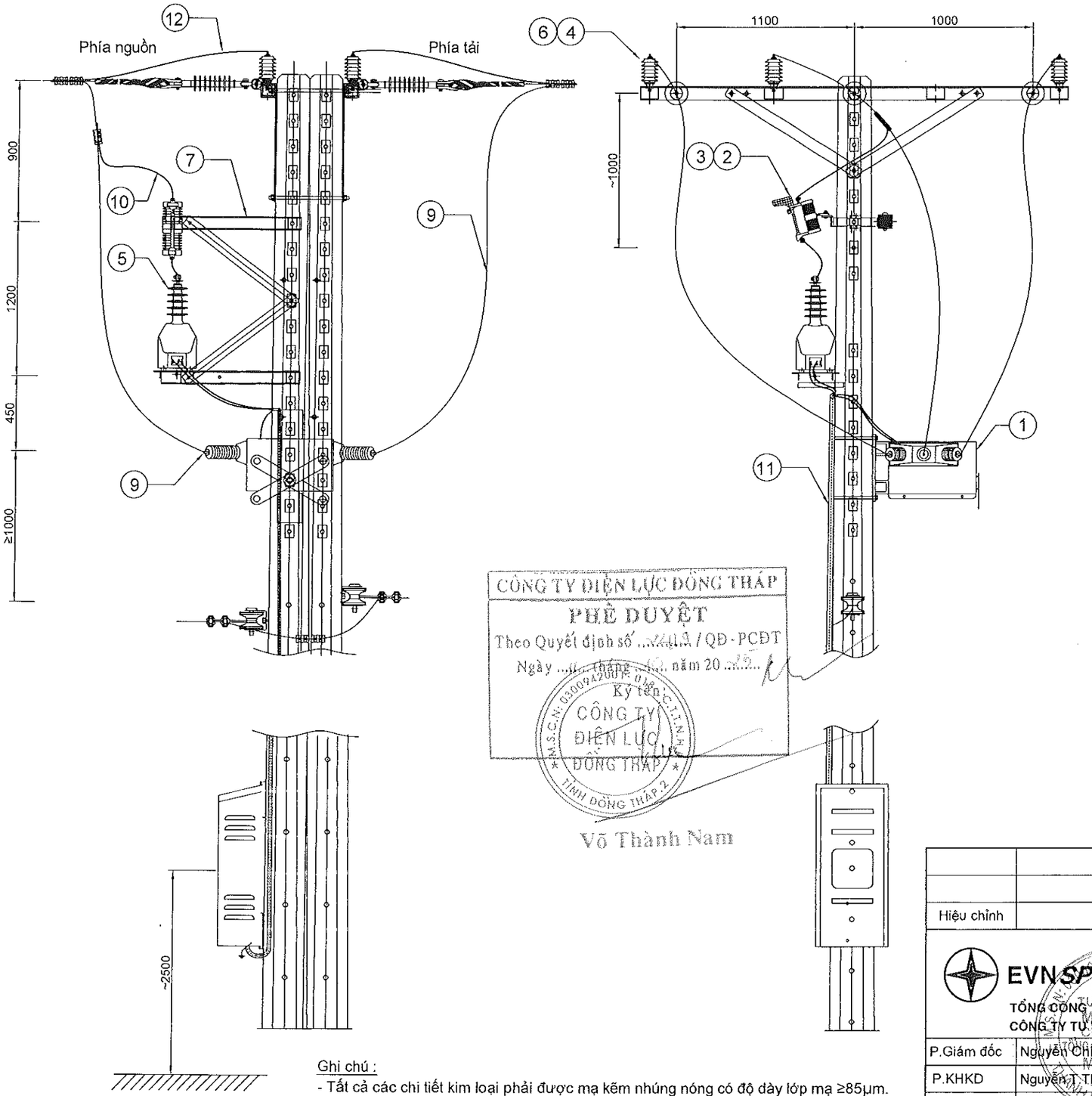

CÔNG TY ĐIỆN LỰC ĐỒNG THÁP
PHÊ DUYỆT
Theo Quyết định số ...2414 / QĐ - PCĐT
Ngày ...07... tháng ...04... năm 20 ...25...
Ký tên:
CÔNG TY ĐIỆN LỰC ĐỒNG THÁP
Võ Thành Nam

Ghi chú :
- Tất cả các chi tiết kim loại phải được mạ kẽm nhúng nóng có độ dày lớp mạ ≥85µm.
- Các vật tư như xà, cách điện được kê trong bảng liệt kê khối lượng phần đường dây trung thế.
- Bản vẽ áp dụng cho cả cột ghép sát và ghép hỡ.

STT	TÊN CẤU KIỆN	ĐƠN VỊ	KL LƯỢNG ĐƠN VỊ
(1)	(2)	(3)	(5)
1	**PHẦN PHÂN ĐOẠN LBS XÂY DỰNG MỚI (1 VỊ TRÍ)**	**VỊ TRÍ**	
	1.1. PHẦN THIẾT BỊ		
1	**LBS 24kV-630A-16kA-SCADA: 1 bộ/vị trí**	bộ	1
2	**FCO 27kV-100A Polymer (kể cả bass) + sứ đỡ tăng cường: 1 bộ/vị trí**	bộ	1
3	**FuseLink 3K: 1 cái/vị trí**	cái	1
4	**LA 18kV-10kA: 6 bộ/vị trí**	bộ	6
5	**Biến điện áp (PT) cấp nguồn từ ĐK LBS 12,7/0,22kV-1000VA: 1 bộ/vị trí**	cái	1
	1.2. PHẦN VẬT LIỆU		
6	**Chụp bảo vệ LA Silicon (phân màu): 6 cái/vị trí**	cái	6
7	**Bộ xà kép 0,8m cột đơn lệch (bản vẽ X.8D(K)L): 2 bộ/vị trí (1 bộ lắp PT + 1 bộ lắp FCO)**	bộ	2
8	**Bộ nối đất thiết bị LBS loại 04 cọc (bản vẽ TD.TB): 1 bộ/vị trí**	bộ	1
9	**Bộ dây dẫn đấu lèo qua LBS: 1 bộ/vị trí**	bộ	1
	Mỗi bộ gồm :		
	Cáp đồng bọc Cu XLPE 12,7 22(24)kV-50mm²: 3x6 mét vị trí	mét	18
	Đầu cosse ép đồng cỡ dây 50mm²: 6 cái vị trí	cái	6
10	**Bộ dây dẫn cấp nguồn PT: 1 bộ/vị trí**	bộ	1
	Mỗi bộ gồm :		
	Cáp đồng bọc Cu XLPE 12,7 22(24)kV-25mm²: 2m mét vị trí	mét	2
	Ống nối ép dây đồng cỡ dây 25mm²: 1 cái vị trí	cái	1
11	**Bộ dây dẫn cấp nguồn cho tủ ĐK: 1 bộ/vị trí**	bộ	1
	Mỗi bộ gồm :		
	Cáp đồng bọc 600V-CV10: 2x9 mét vị trí	mét	18
	Ống PVC Ø21: 2x9 mét vị trí	mét	18
	Co 90 cho ống PVC Ø21: 8 cái vị trí	cái	8
	Đai + khóa đai inox (10x0,4x1250mm): 3 bộ vị trí	bộ	3
12	**Bộ dây dẫn đấu nối LA vào lưới TT: 1 bộ/vị trí**	bộ	1
	Mỗi bộ gồm :		
	Cáp đồng bọc Cu XLPE 12,7 22(24)kV-25mm²: 3x3m mét vị trí	mét	9
	Ống nối ép Cu-Al cỡ dây 25-50mm²: 3x2 cái vị trí	cái	6
13	**Băng tên phân đoạn: 1 băng/vị trí**	băng	1

SPC PEC KCS PKH Quality Control Dept

Hiệu chỉnh	Nội dung hiệu chỉnh	Ngày	Thực hiện	Kiểm tra

EVNSPC
TỔNG CÔNG TY ĐIỆN LỰC MIỀN NAM
CÔNG TY TƯ VẤN ĐIỆN MIỀN NAM

Tên công trình:
NÂNG CẤP LƯỚI ĐIỆN KHU VỰC ĐIỆN LỰC GÒ CÔNG ĐÔNG NĂM 2026

Tên bản vẽ:
CỘT GHÉP NÉO GÓC 3 PHA CÓ LẮP LBS

P.Giám đốc	Nguyễn Chí Hiếu					
P.KHKD	Nguyễn T. Thúy Hằng					
CNTK	Lê Tường Duy					
CTTK	Lê Tường Duy					
Kiểm tra	Hoàng N.T. Phong	KT Sally	BCKTKT	Ngày/t/n	25-TG-105	01
Thiết lập	Đào Minh Danh		TL:	06/2025	**NG.2+LBS**	01

BẢNG LIỆT KÊ VẬT TƯ - THIẾT BỊ

TÊN CẤU KIỆN	ĐƠN VỊ	KHỐI LƯỢNG
PHẦN TRẠM BIẾN ÁP 3P 3x50KVA (1 TRẠM)		
1.1. PHẦN THIẾT BỊ		
Máy biến áp 1P loại 12,7/0,22kV-50kVA	máy	3
FCO 27kV-100A (kể cả Bass và nắp chụp) .	bộ	3
FuseLink 6K	cái	3
Chống sét van LA 18kV - 10kA (kể cả nắp chụp bảo vệ)	bộ	3
MCCB 3 cực 600V -250A: 1 cái	cái	1
TI HT 250/5A O.D: 03 cái	cái	3
Điện năng kế điện tử 3 phase 5(6)A	cái	1
Bộ DCU lấy tín hiệu đo ghi từ xa: 01 cái	cái	1
1.2. PHẦN VẬT LIỆU		-
Chụp bảo vệ MBA (phần trung thế và hạ thế)	máy	3
Tủ phân phối 3 pha 3x50kVA	bộ	1
Giá treo MBA loại 3x50kVA	Bộ	1
Bộ xà đỡ 2,4m đặt 3 (FCO+LA)	Bộ	1
Sứ đỡ tăng cường	Bộ	3
Bộ xà đơn 2400 cột đơn -x-24Đ	Bộ	1
Bộ cách điện đứng SDU-24kV	Bộ	3
Sứ đứng 24KV	cái	3
Ty sứ đứng 24KV	cái	3
Dây buộc sứ đơn (phi kim loại) sử dụng cho cáp nhôm bọc 24kV-ACX25	cái	3
Bộ tiếp địa Trạm 3 pha - Loại 4 cọc:	Bộ	1
Bộ dây dẫn xuống 22KV 3 pha	Bộ	1
Cáp đồng bọc CXH-25mm². 3x8m	mét	24
Kẹp IPC 95-95 trung thế: 3 cái	cái	3
Bộ dây dẫn hạ thế Trạm 3x50KVA	**Bộ**	1
Cáp đồng bọc 600V-CV120 : (3x7+3x8)m	mét	45
Cáp đồng bọc 600V-CV70 :7m	mét	7
Cáp đồng bọc 600V-CV10 : 4m T.Hòa xuống ĐK	mét	4
Đầu cosse Cu 120mm² : 6 cái	cái	6
Đầu cosse Cu 70mm² : 2 cái	cái	2
Đầu cosse Cu 10mm² : 1 cái	cái	1
Kẹp WR 929 + Compound (ép dây 120-240mm2): 6 cái	cái	6
Kẹp WR 419 + compound (ép dây 70-95mm2): 2 cái	cái	2
Ống PVC Ø114 bảo vệ cáp hạ thế. 2x6m	mét	12
Co PVC 114 : 6 cái	cái	6
Bộ Code cho trụ ghép 14m kẹp ống D114: 3 cái	cái	3
Keo dán ống PVC : 1 ống nhỏ	ống	1
Băng keo cách điện : 1 cuộn (lấy tín hiệu ĐK)	cuộn	1
Hộp silicon : 2 hộp	hộp	2
Bảng tên trạm (theo mẫu Điện lực)	**Bảng**	1

CÔNG TY ĐIỆN LỰC ĐỒNG THÁP
PHÊ DUYỆT
Theo Quyết định số ...4419.../QĐ-PCĐT
Ngày ...4 tháng ...10... năm 20...25...
Ký tên:
CÔNG TY ĐIỆN LỰC ĐỒNG THÁP
Võ Thành Nam

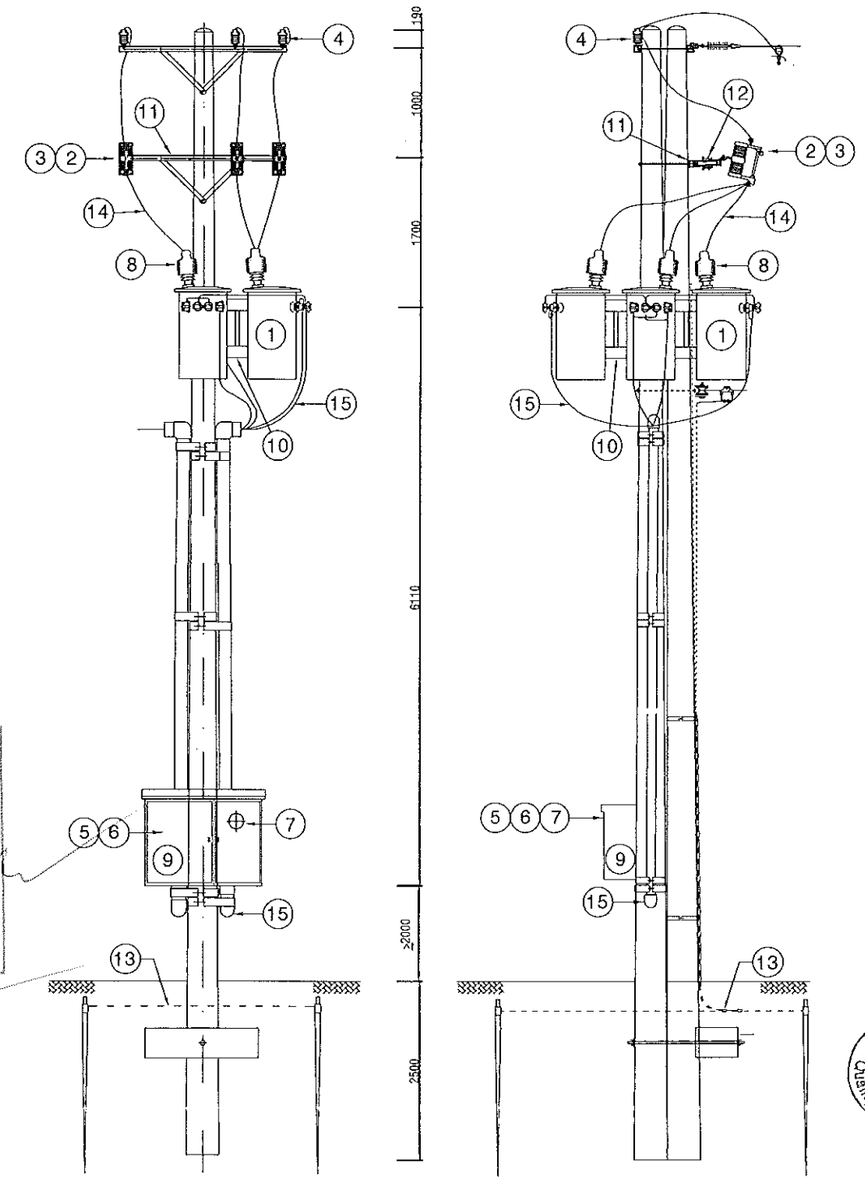

SPC PEC KCS P.KH Quality Control Dept

Hiệu chỉnh	Nội dung hiệu chỉnh	Ngày	Thực hiện	Kiểm tra

EVNSPC
TỔNG CÔNG TY ĐIỆN LỰC MIỀN NAM
CÔNG TY TƯ VẤN ĐIỆN MIỀN NAM

Tên công trình:
NÂNG CẤP LƯỚI ĐIỆN KHU VỰC ĐIỆN LỰC GÒ CÔNG ĐÔNG NĂM 2026

P.Giám đốc	Nguyễn Chí Hiếu	
P.KHKD	Nguyễn T.Thúy Hằng	
CNTK	Lê Tường Duy	
CTTK	Lê Tường Duy	
Kiểm tra	Hoàng N. T. Phong	
Thiết lập	Đào Minh Danh	

Tên bản vẽ:
TRẠM BIẾN ÁP 3x50 KVA

BCKTKT	Ngày/t/n	25-TG-105	01
TL:	06/2025	TBA 3x50	02

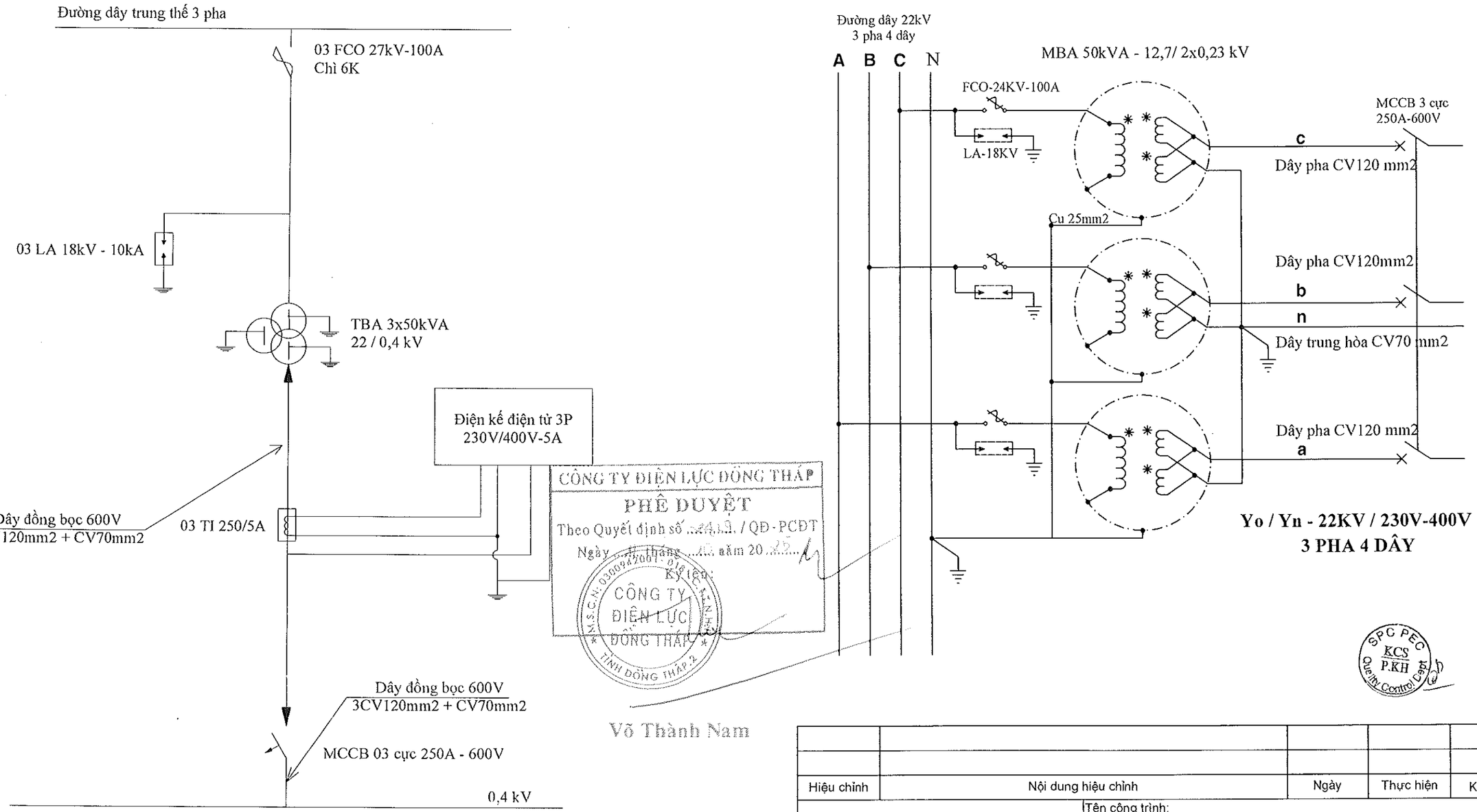

Hiệu chỉnh	Nội dung hiệu chỉnh	Ngày	Thực hiện	Kiểm tra

EVNSPC
TỔNG CÔNG TY ĐIỆN LỰC MIỀN NAM
CÔNG TY TƯ VẤN ĐIỆN MIỀN NAM

Tên công trình:

NÂNG CẤP LƯỚI ĐIỆN KHU VỰC ĐIỆN LỰC GÒ CÔNG ĐÔNG NĂM 2026

P.Giám đốc	Nguyễn Chí Hiếu	
P.KHKD	Nguyễn T.Thúy Hằng	
CNTK	Lê Tường Duy	
CTTK	Lê Tường Duy	
Kiểm tra	Hoàng N. T. Phong	
Thiết lập	Đào Minh Danh	

Tên bản vẽ:

TRẠM BIẾN ÁP 3x50KVA

BCKTKT	Ngày/t/n	25-TG-105	02
TL:	06/2025	TBA 3x50	02

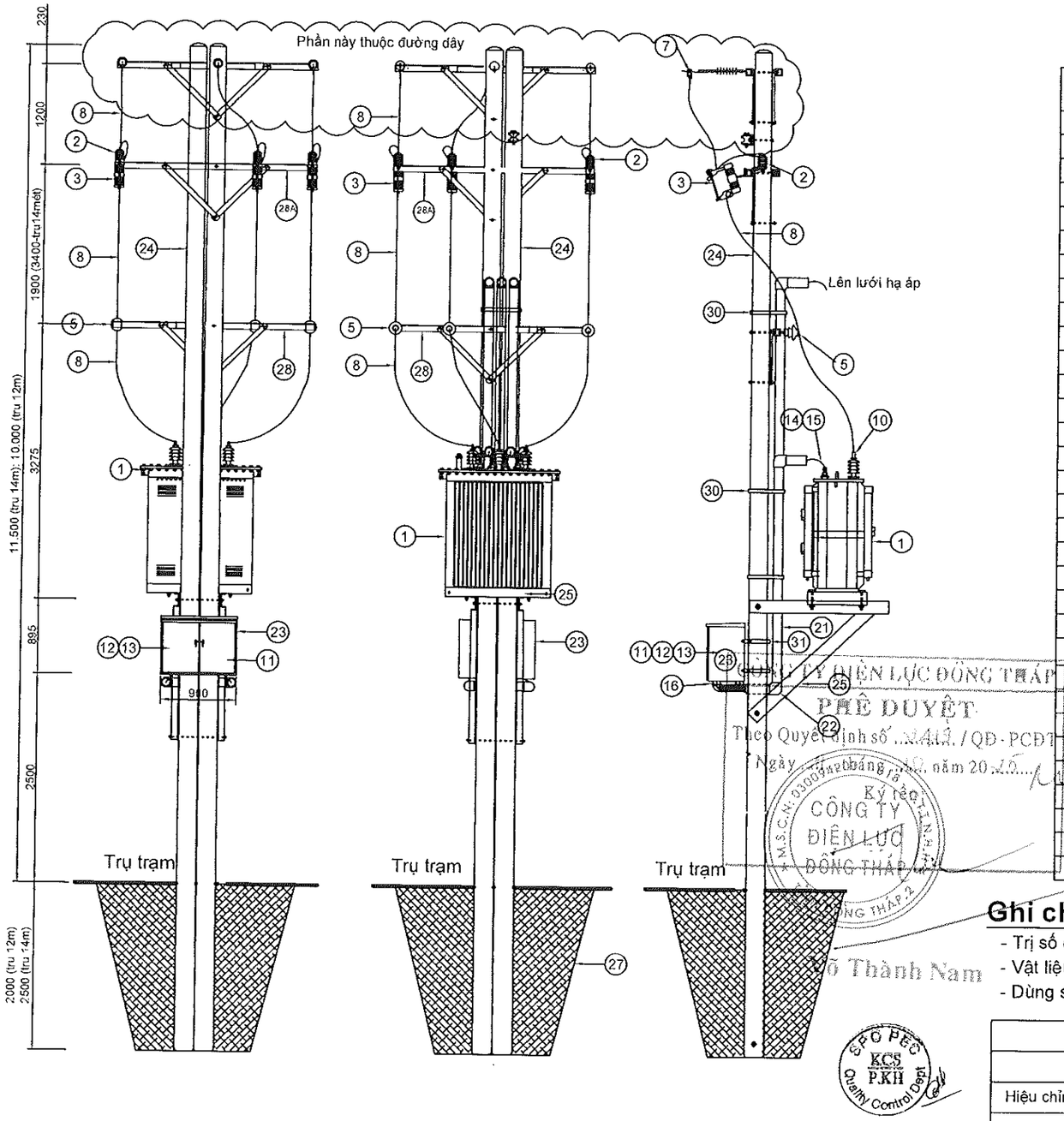

BẢNG LIỆT KÊ VẬT TƯ - THIẾT BỊ

MỤC	NỘI DUNG	ĐƠN VỊ	SỐ LƯỢNG	GHI CHÚ
1	MBA 3 pha 15-22/0,4 kV	Máy	1	Dung lượng 250kVA
2	LA 18 kV-10 kA loại phân phối	Cái	3	
3	FCO - 27kV-200A và Fuse Link - (kể cả Bass)	Bộ	3	
4	Bảng chỉ danh tên trạm	Cái	1	
5	Bộ Sứ đứng 24 kV	Bộ	3	Xem bản vẽ: CĐĐ24
6	Bảng số trụ và báo nguy hiểm	Cái	1	
7	Kẹp quai (cỡ dây 50mm2) và Hotline Clamp (Cu 25mm2)	Bộ	3	Đấu nối vào đường dây trung áp hiện hữu
8	Cáp Cu bọc cách điện 24kV - 25 mm2	Mét	21	Dây dẫn sơ cấp
9	Cáp Cu trần - 25 mm2	Mét	20	Dây trung hoà sơ cấp
10	Đầu cosse ép cho dây pha Cu 25mm2	Cái	3	Thích hợp dây sơ cấp
11	MCCB-3P-750V	Cái	1	xem bảng dưới
12	Điện năng kế điện tử 3 pha đo gián tiếp: 3x5(6)A	Bộ	1	xem bảng dưới
13	TI hạ thế 600 V: (lắp trong thùng bảo vệ ĐNK)	Cái	3	
14	Cáp Cu bọc CV 600V (dây pha)	Mét	30	Dây dẫn thứ cấp
15	Cáp Cu bọc CV 600V (dây trung tính)	Mét	8	Dây dẫn thứ cấp
16	Dây hạ áp từ tủ điện kế lên lưới hạ áp	Mét	30	Dây dẫn thứ cấp
17	Cáp 4x4 mm2 nhị thứ	Mét	16	Đấu ĐNK
18	Đầu cosse ép cho dây pha (theo tiết diện dây)	Cái	9	Thích hợp dây thứ cấp
19	Đầu cosse ép cho dây trung hoà (theo tiết diện dây)	Cái	3	Thích hợp dây thứ cấp
20	Đầu cosse cho cáp nhị thứ loại Cu 4mm2	Cái	16	Đấu ĐNK
21	Ống nhựa xoắn P130/100 luồn (bảo vệ) lộ ra hạ áp	Mét	20	
22	Nút cao su chống thấm 100	Cái	4	
23	Thùng bảo vệ ĐNK và MCCB loại ngoài trời	Bộ	1	Xem bản vẽ: TPP-3P
24	Trụ BTLT 12 m	Bộ		Phần đường dây
25	Bộ xà đỡ MBA trụ ghép	Bộ	1	Xem bản vẽ: XA-TBA
26	Hệ thống tiếp địa thiết bị và tiếp địa trạm	Hệ thống	1	Xem bản vẽ: TDTBA-4C
27	Móng trụ	Bộ		Phần đường dây
28	Bộ xà đơn 2400 đỡ cách điện-X24Đ	Bộ	1	Xem bản vẽ: X24-Đ(K)
28A	Bộ xà kép composite đỡ 2400 chống lắc lắp X.COM24-FCO	Bộ	1	Xem bản vẽ: X.COM24-FCO
29	Xà kép L75x75x8 dài 2,4m, mạ kẽm nóng	Bộ		Phần đường dây
30	Cổ dê kẹp ống nhựa xoắn P130/100 luồn cáp xuất vào trụ ghép	Bộ	4	Xem bản vẽ: TPP-3P
31	Cổ dê bắt thùng bảo vệ ĐNK và MCCB vào trụ ghép	Bộ	4	Xem bản vẽ: TPP-3P

CÔNG TY ĐIỆN LỰC ĐỒNG THÁP
PHÊ DUYỆT
Theo Quyết định số ...2412 / QĐ - PCĐT
Ngày ... tháng ... năm 20...
Ký tên
CÔNG TY ĐIỆN LỰC ĐỒNG THÁP
Võ Thành Nam

SPC PEC KCS P.KH Quality Control Dept

Ghi chú:

- Trị số điện trở nối đất của trạm phải đảm bảo Rnđ ≤ 4Ω. Phần hạ thế không thuộc phạm vi vật tư của trạm.
- Vật liệu trạm được tính từ kẹp quai đấu lưới 24kV đến vị trí kẹp vào đường dây 0,4kV.
- Dùng silicon bịt kín khoảng hở giữa dây dẫn và ống nhựa: 1 hộp (dài 250-f60).

BẢNG 2: CHỌN DÂY DẪN VÀ THIẾT BỊ

S	DÂY CHÌ	BIẾN DÒNG	MCCB-3P-750V		BỘ DÂY DẪN HẠ THẾ			
(KVA)	22KV	SLxIđếm	In(A)	Icu(kA)	TT->ĐKế	TT->Lưới	Dây pha xuống	Dây pha lên
250	10K	3x400/5A	400	50	12m-CV25	8m-CV120	3x10m-CV240	3x10m-CV240

Hiệu chỉnh	Nội dung hiệu chỉnh	Ngày	Thực hiện	Kiểm tra

EVNSPC
TỔNG CÔNG TY ĐIỆN LỰC MIỀN NAM
CÔNG TY TƯ VẤN ĐIỆN MIỀN NAM

P.Giám đốc	Nguyễn Chí Hiếu	
P.KHKD	Nguyễn T.Thúy Hằng	
CNTK	Lê Tường Duy	
CTTK	Lê Tường Duy	
Kiểm tra KT.	Hoàng N. T. Phong	
Thiết lập	Đào Minh Danh	

Tên công trình:

NÂNG CẤP LƯỚI ĐIỆN KHU VỰC ĐIỆN LỰC GÒ CÔNG ĐÔNG NĂM 2026

Tên bản vẽ:

TRẠM BIẾN ÁP 3 PHA 250KVA KIỂU NGỒI

BCKTKT	Ngày/t/n	25-TG-105	01
TL:	06/2025	TBA -NGOI250	01

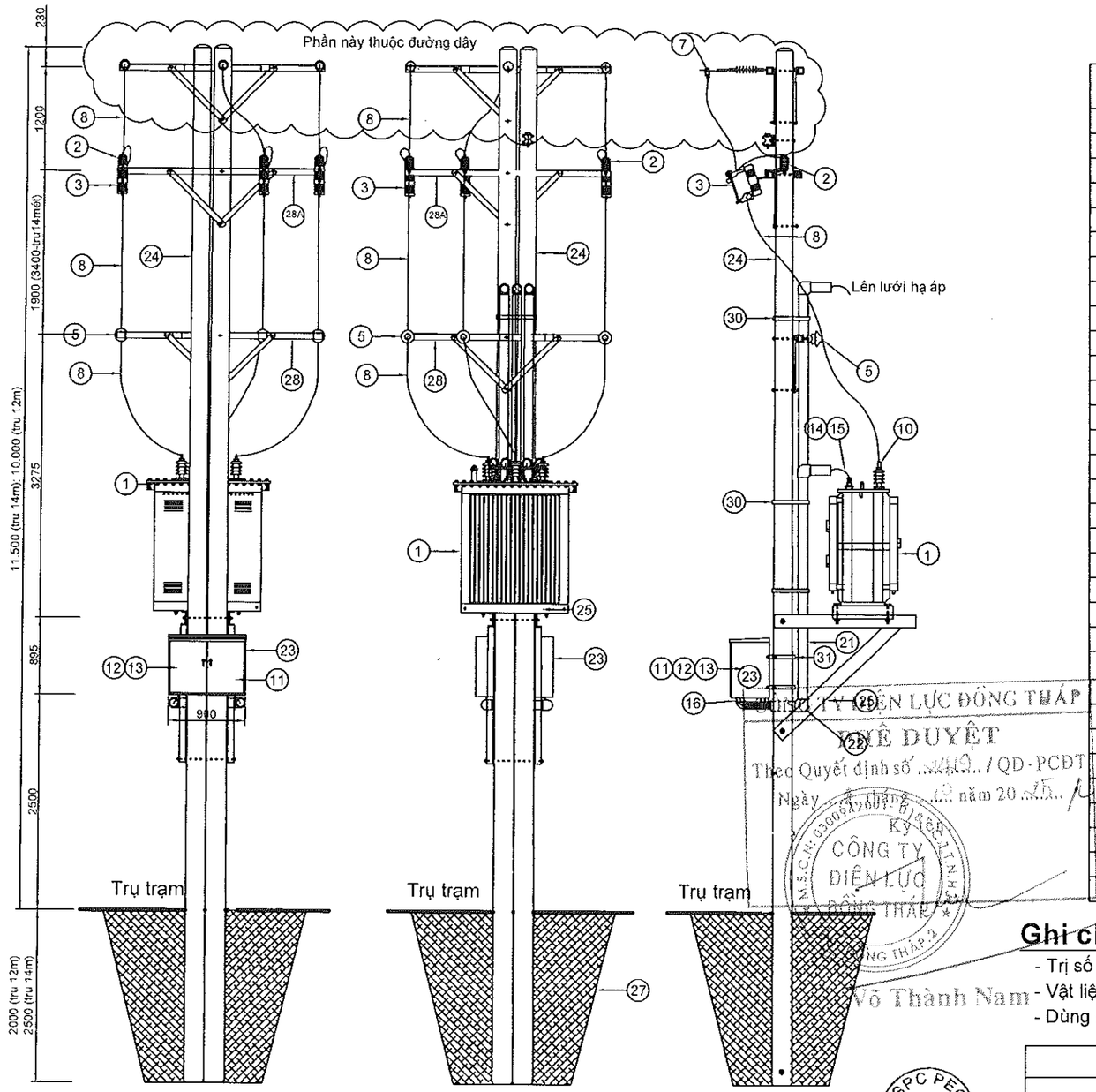

BẢNG LIỆT KÊ VẬT TƯ - THIẾT BỊ

MỤC	NỘI DUNG	ĐƠN VỊ	SỐ LƯỢNG	GHI CHÚ
1	MBA 3 pha 15-22/0,4 kV	Máy	1	Dung lượng 400kVA
2	LA 18 kV-10 kA loại phân phối	Cái	3	
3	FCO - 27kV-200A và Fuse Link - (kể cả Bass)	Bộ	3	
4	Bảng chỉ danh tên trạm	Cái	1	
5	Bộ Sứ đứng 24 kV	Bộ	3	Xem bản vẽ: CĐĐ24
6	Bảng số trụ và báo nguy hiểm	Cái	1	
7	Kẹp quai (cỡ dây 50mm2) và Hotline Clamp (Cu 25mm2)	Bộ	3	Đấu nối vào đường dây trung áp hiện hữu
8	Cáp Cu bọc cách điện 24kV - 25 mm2	Mét	21	Dây dẫn sơ cấp
9	Cáp Cu trần - 25 mm2	Mét	20	Dây trung hoà sơ cấp
10	Đầu cosse ép cho dây pha Cu 25mm2	Cái	3	Thích hợp dây sơ cấp
11	MCCB-3P-750V	Cái	1	xem bảng dưới
12	Điện năng kế điện tử 3 pha đo gián tiếp: 3x5(6)A	Bộ	1	xem bảng dưới
13	TI hạ thế 600 V: (lắp trong thùng bảo vệ ĐNK)	Cái	3	
14	Cáp Cu bọc CV 600V (dây pha)	Mét	90	Dây dẫn thứ cấp
15	Cáp Cu bọc CV 600V (dây trung tính)	Mét	16	Dây dẫn thứ cấp
16	Dây hạ áp từ tủ điện kế lên lưới hạ áp	Mét	90	Dây dẫn thứ cấp
17	Cáp 4x4 mm2 nhị thứ	Mét	16	Đấu ĐNK
18	Đầu cosse ép cho dây pha (theo tiết diện dây)	Cái	18	Thích hợp dây thứ cấp
19	Đầu cosse ép cho dây trung hoà (theo tiết diện dây)	Cái	5	Thích hợp dây thứ cấp
20	Đầu cosse cho cáp nhị thứ loại Cu 4mm2	Cái	16	Đấu ĐNK
21	Ống nhựa xoắn P195/150 luồn (bảo vệ) lộ ra hạ áp	Mét	20	
22	Nút cao su chống thấm 150	Cái	4	
23	Thùng bảo vệ ĐNK và MCCB loại ngoài trời	Bộ	1	Xem bản vẽ: TPP-3P
24	Trụ BTLT 12 m	Bộ		Phần đường dây
25	Bộ xà đỡ MBA trụ ghép	Bộ	1	Xem bản vẽ: XA-TBA
26	Hệ thống tiếp địa thiết bị và tiếp địa trạm	Hệ thống	1	Xem bản vẽ: TDTBA-4C
27	Móng trụ	Bộ		Phần đường dây
28	Bộ xà đơn 2400 đỡ cách điện-X24Đ	Bộ	1	Xem bản vẽ: X24-Đ(K)
28A	Bộ xà kép composite đỡ 2400 chống lắc lắp X.COM24-FCO	Bộ	1	Xem bản vẽ: X.COM24-FCO
29	Xà kép L75x75x8 dài 2,4m, mạ kẽm nóng	Bộ		Phần đường dây
30	Cô dê kẹp ống nhựa xoắn P195/150 luồn cáp xuất vào trụ ghép	Bộ	4	Xem bản vẽ: TPP-3P
31	Cô dê bắt thùng bảo vệ ĐNK và MCCB vào trụ ghép	Bộ	4	Xem bản vẽ: TPP-3P

CÔNG TY ĐIỆN LỰC ĐỒNG THÁP
PHÊ DUYỆT
Theo Quyết định số ...440.../QĐ-PCĐT
Ngày ... tháng ... năm 20...
Ký tên
CÔNG TY ĐIỆN LỰC ĐỒNG THÁP
Võ Thành Nam

Ghi chú:

- Trị số điện trở nối đất của trạm phải đảm bảo Rnđ ≤ 4Ω. Phần hạ thế không thuộc phạm vi vật tư của trạm.
- Vật liệu trạm được tính từ kẹp quai đấu lưới 24kV đến vị trí kẹp vào đường dây 0,4kV.
- Dùng silicon bịt kín khoảng hở giữa dây dẫn và ống nhựa: 1 hộp (dài 250-f60).

SPC PEC KCS P.KH Quality Control Dept

BẢNG 2: CHỌN DÂY DẪN VÀ THIẾT BỊ

S	DÂY CHÌ	BIẾN DÒNG	MCCB-3P-750V		BỘ DÂY DẪN HẠ THẾ			
(KVA)	22KV	SLxIđếm	In(A)	Icu(kA)	TT->ĐKế	TT->Lưới	Dây pha xuống	Dây pha lên
400	20K	3x600/5A	630	50	12m-CV25	2x8m-CV95	3x3x10m-CV120	3x3x10m-CV120

Hiệu chỉnh	Nội dung hiệu chỉnh	Ngày	Thực hiện	Kiểm tra

EVNSPC
TỔNG CÔNG TY ĐIỆN LỰC MIỀN NAM
CÔNG TY TƯ VẤN ĐIỆN MIỀN NAM

Tên công trình:

NÂNG CẤP LƯỚI ĐIỆN KHU VỰC ĐIỆN LỰC GÒ CÔNG ĐÔNG NĂM 2026

P.Giám đốc	Nguyễn Chí Hiếu	
P.KHKD	Nguyễn T.Thúy Hằng	
CNTK	Lê Tường Duy	
CTTK	Lê Tường Duy	
Kiểm tra	Hoàng N. T. Phong	
Thiết lập	Đào Minh Danh	

Tên bản vẽ:

TRẠM BIẾN ÁP 3 PHA 400KVA KIỂU NGỒI

BCKTKT	Ngày/t/n	25-TG-105	01
TL:	06/2025	TBA -NGOI400	01

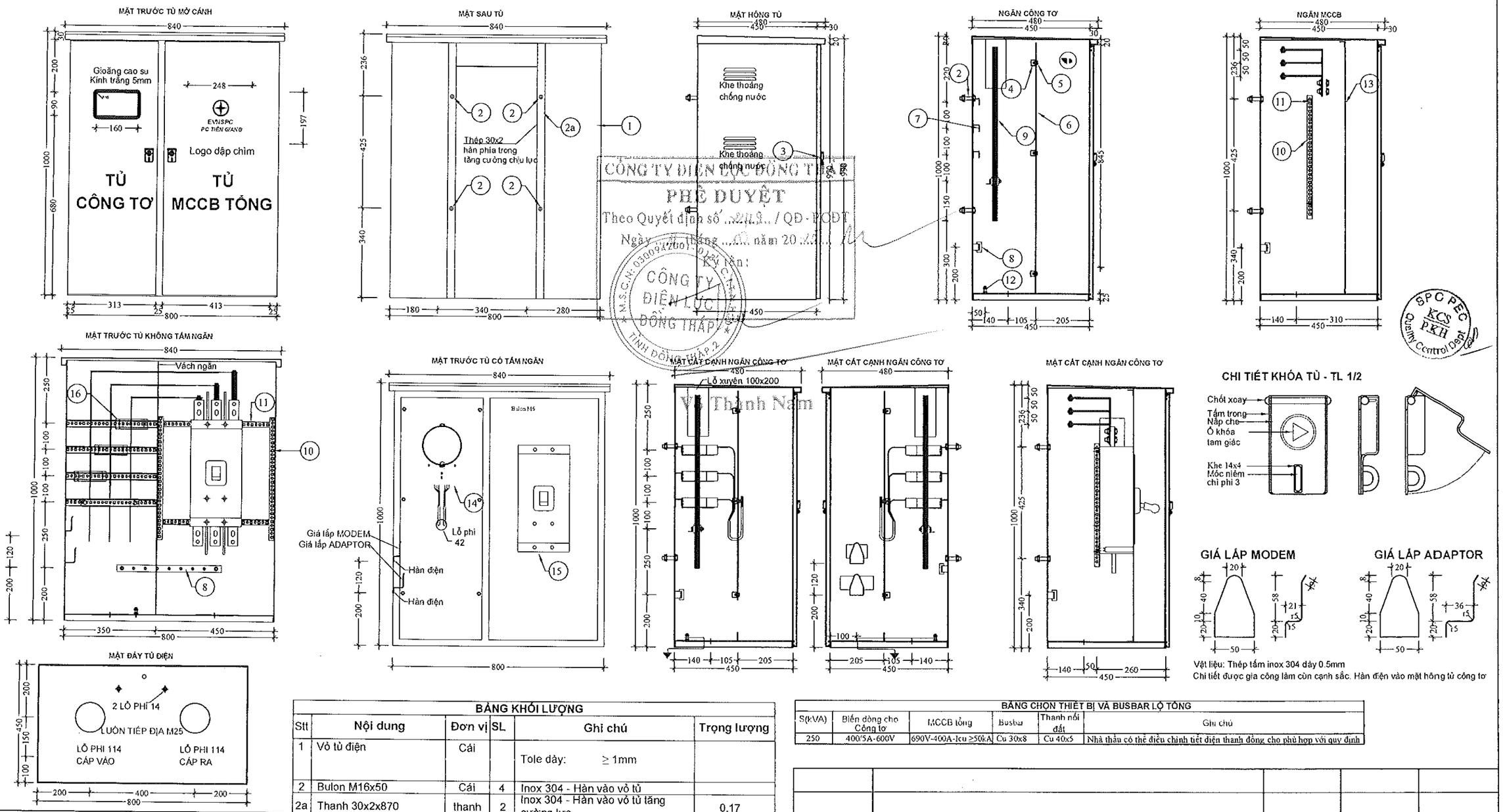

CÔNG TY ĐIỆN LỰC ĐỒNG THÁP
PHÊ DUYỆT
Theo Quyết định số ...../QĐ-PCĐT
Ngày ... tháng ... năm 20...
Ký tên:
Vũ Thành Nam

SPC PEC KCS PKH Quality Control Dept.

TIÊU CHUẨN:

IEC 60439-1. TIÊU CHUẨN LẮP RÁP TỦ ĐÓNG CẮT VÀ ĐIỀU KHIỂN
IEC 61641: TIÊU CHUẨN NGĂN NGỪA SỰ CỐ HỒ QUANG BÊN TRONG
IEC 60529: TIÊU CHUẨN CẤP BẢO VỆ

THÔNG SỐ KỸ THUẬT:

- VẬT LIỆU:
  + VỎ TỦ ĐƯỢC CHẾ TẠO TỪ TOLE
- VỎ TỦ SƠN BẰNG 2 LỚP SƠN TĨNH ĐIỆN SÁM
- CẤP BẢO VỆ: IP54
- BẢN LỀ CỬA TỦ PHẢI LÀM BẰNG INOX 304

LƯU Ý:
- KÍCH THƯỚC CHI TIẾT TỦ DO NHÀ SẢN XUẤT XÁC ĐỊNH, KHÔNG LÀM THAY ĐỔI CẤU TRÚC TỔNG THỂ CỦA TỦ VÀ PHẢI ĐẢM BẢO CÁC YÊU CẦU KỸ THUẬT VÀ LẮP ĐẶT THIẾT BỊ.

BẢNG KHỐI LƯỢNG

Stt	Nội dung	Đơn vị	SL	Ghi chú	Trọng lượng
1	Vỏ tủ điện	Cái		Tole dày: ≥ 1mm	
2	Bulon M16x50	Cái	4	Inox 304 - Hàn vào vỏ tủ	
2a	Thanh 30x2x870	thanh	2	Inox 304 - Hàn vào vỏ tủ tăng cường lực	0.17
3	Khóa tủ điện	bộ	2	Inox 304 - có nắp khóa + kẹp chì	
4	Bát thép L30x30x3	cái	6	Inox 304- tazo ren 1 cạnh Ø6	0.04
5	Bulon M6x10	cái	6	Inox 304	
6	Tấm thép lắp công tơ	tấm	1	Inox 304- dày > 1mm (340x850)	2.29
7	Thép lỗ U25x25	thanh	3	Inox 304- Lắp biến dòng- dài 270	0.48
8	Thanh tiếp đất (400)	thanh	1	Thanh đồng, giá kẹp bakelit (bảng chọn)	
9	Busbar đồng	bộ	1	Thanh đồng, giá kẹp bakelit (bảng chọn)	
10	Thép lỗ L20x20	thanh	2	Inox 304- Lắp MCCB - dài 470	0.60
11	Thép lỗ L20x20	thanh	2	Inox 304- Lắp MCCB - dài 444	0.56
12	Bulon M10x50	bộ	1	Inox 304- Hàn vào đáy tủ	
13	Tấm ngăn thiết bị	tấm	1	Inox 304- dày ≥ 1mm -430x850	2.90
	Thiết bị				
14	Công tơ 3P-230/400V-5A	Cái	1		
15	MCCB 3 pha 3 cực-690V	Cái	1	Xem bảng chọn phù hợp MBA	
16	Biến dòng cho công tơ	cái	3	Xem bảng chọn phù hợp MBA	

BẢNG CHỌN THIẾT BỊ VÀ BUSBAR LỘ TỔNG

S(kVA)	Biến dòng cho Công tơ	MCCB tổng	Busbar	Thanh nối đất	Ghi chú
250	400/5A-600V	690V-400A-Icu ≥50kA	Cu 30x8	Cu 40x5	Nhà thầu có thể điều chỉnh tiết diện thanh đồng cho phù hợp với quy định

Hiệu chỉnh	Nội dung hiệu chỉnh	Ngày	Thực hiện	Kiểm tra

EVNSPC
TỔNG CÔNG TY ĐIỆN LỰC MIỀN NAM
CÔNG TY TƯ VẤN ĐIỆN MIỀN NAM

P.Giám đốc	Nguyễn Chí Hiếu	
P.KHKD	Nguyễn T.Thúy Hằng	
CNTK	Lê Tường Duy	
CTTK	Lê Tường Duy	
Kiểm tra	Hoàng N. T. Phong	
Thiết lập	Đào Minh Danh	

Tên công trình:

NÂNG CẤP LƯỚI ĐIỆN KHU VỰC ĐIỆN LỰC GÒ CÔNG ĐÔNG NĂM 2026

Tên bản vẽ:

TỦ ĐIỆN HẠ THẾ TỔNG TBA 3 PHA (TRẠM - 250kVA)

BCKTKT	Ngày/t/n	25-TG-105	01
TL:	06/2025	TUCT&TUMCCB-TRAM 250KVA	01

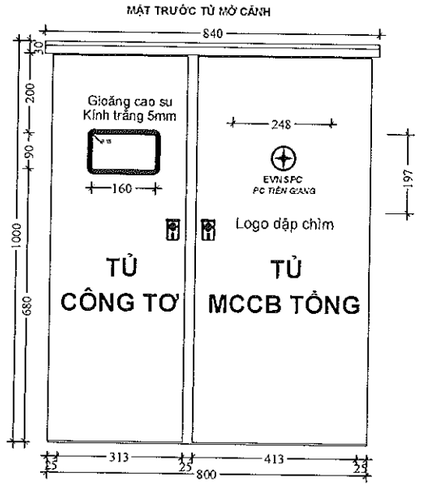

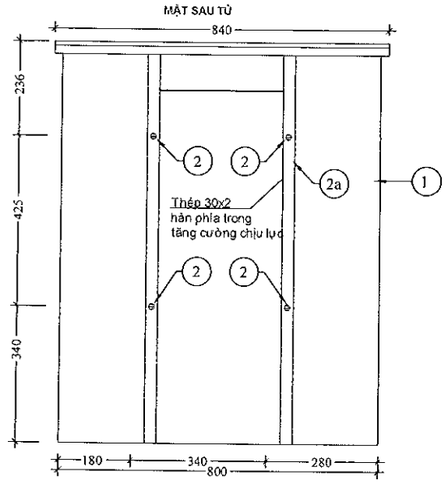

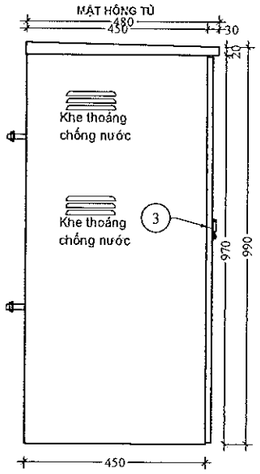

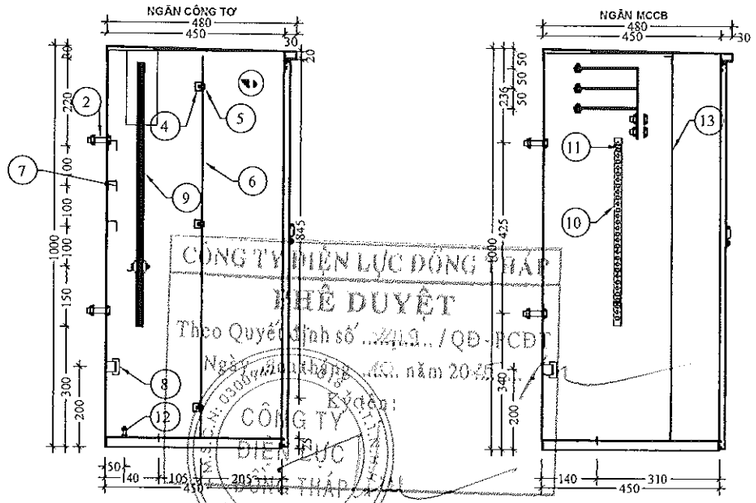

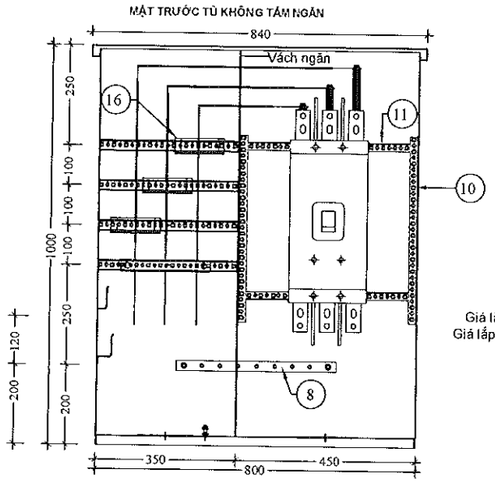

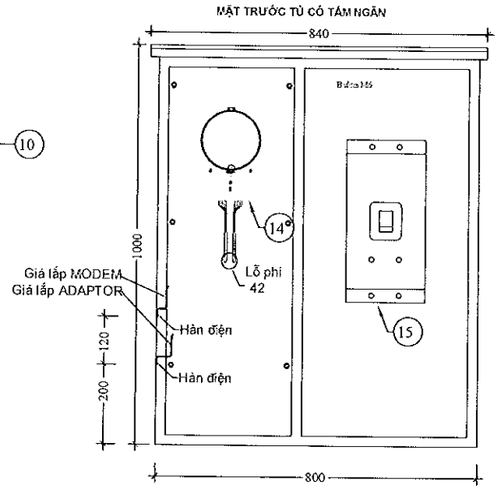

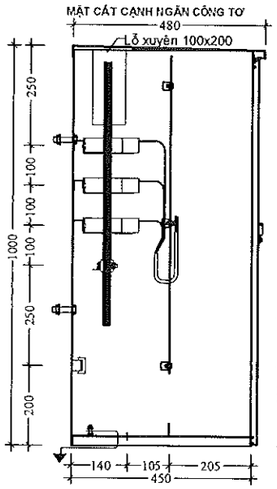

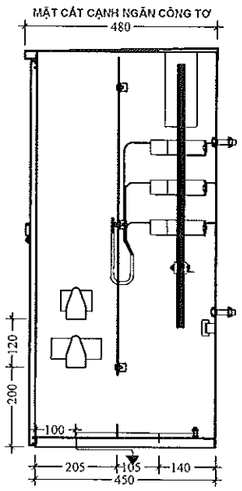

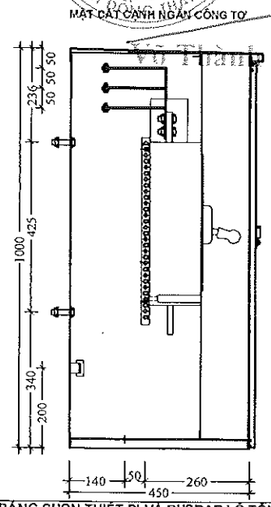

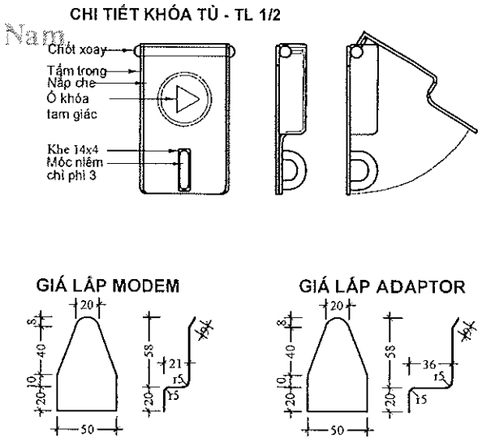

Vật liệu: Thép tấm inox 304 dày 0.5mm
Chi tiết được gia công làm cùn cạnh sắc. Hàn điện vào mặt hông tủ công tơ

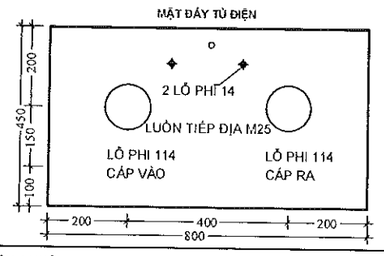

TIÊU CHUẨN:

IEC 60439-1: TIÊU CHUẨN LẮP RÁP TỦ ĐÓNG CẮT VÀ ĐIỀU KHIỂN
IEC 61641: TIÊU CHUẨN NGĂN NGỪA SỰ CỐ HỒ QUANG BÊN TRONG
IEC 60529: TIÊU CHUẨN CẤP BẢO VỆ

THÔNG SỐ KỸ THUẬT:

- VẬT LIỆU:
  + VỎ TỦ ĐƯỢC CHẾ TẠO TỪ TOLE
- VỎ TỦ SƠN BẰNG 2 LỚP SƠN TĨNH ĐIỆN SẤM
- CẤP BẢO VỆ: IP54
- BẢN LỀ CỬA TỦ PHẢI LÀM BẰNG INOX 304

LƯU Ý:
- KÍCH THƯỚC CHI TIẾT TỦ DO NHÀ SẢN XUẤT XÁC ĐỊNH, KHÔNG LÀM THAY ĐỔI CẤU TRÚC TỔNG THỂ CỦA TỦ VÀ PHẢI ĐẢM BẢO CÁC YÊU CẦU KỸ THUẬT VÀ LẮP ĐẶT THIẾT BỊ.

BẢNG KHỐI LƯỢNG

Stt	Nội dung	Đơn vị	SL	Ghi chú	Trọng lượng
1	Vỏ tủ điện	Cái		Tole dày: ≥ 1mm	
2	Bulon M16x50	Cái	4	Inox 304 - Hàn vào vỏ tủ	
2a	Thanh 30x2x870	thanh	2	Inox 304 - Hàn vào vỏ tủ tăng cường lực	0.17
3	Khóa tủ điện	bộ	2	Inox 304 - có nắp khóa + kẹp chì	
4	Bát thép L30x30x3	cái	6	Inox 304- tazo ren 1 cạnh Ø6	0.04
5	Bulon M6x10	cái	6	Inox 304	
6	Tấm thép lắp công tơ	tấm	1	Inox 304- dày > 1mm (340x850)	2.29
7	Thép lỗ U25x25	thanh	3	Inox 304- Lắp biến dòng- dài 270	0.48
8	Thanh tiếp đất (400)	thanh	1	Thanh đồng, giá kẹp bakelit (bảng chọn)	
9	Busbar đồng	bộ	1	Thanh đồng, giá kẹp bakelit (bảng chọn)	
10	Thép lỗ L20x20	thanh	2	Inox 304- Lắp MCCB - dài 470	0.60
11	Thép lỗ L20x20	thanh	2	Inox 304- Lắp MCCB - dài 444	0.56
12	Bulon M10x50	bộ	1	Inox 304- Hàn vào đáy tủ	
13	Tấm ngăn thiết bị	tấm	1	Inox 304- dày ≥ 1mm -430x850	2.90
	Thiết bị				
14	Công tơ 3P-230/400V-5A	Cái	1		
15	MCCB 3 pha 3 cực-690V	Cái	1	Xem bảng chọn phù hợp MBA	
16	Biến dòng cho công tơ	cái	3	Xem bảng chọn phù hợp MBA	

BẢNG CHỌN THIẾT BỊ VÀ BUSBAR LỘ TỔNG

S(kVA)	Biến dòng cho Công tơ	MCCB tổng	Busbar	Thanh nối đất	Ghi chú
400	600/5A-600V	690V-630A-Icu ≥50kA	2*Cu 40x5	Cu 50x5	Nhà thầu có thể điều chỉnh tiết diện thanh đồng cho phù hợp với quy định

CÔNG TY ĐIỆN LỰC ĐỒNG THÁP
PHÊ DUYỆT
Theo Quyết định số ...../QĐ-PCĐT
Ngày ... tháng ... năm 2025
Ký tên:
CÔNG TY ĐIỆN LỰC ĐỒNG THÁP

Hiệu chỉnh	Nội dung hiệu chỉnh	Ngày	Thực hiện	Kiểm tra

EVNSPC
TỔNG CÔNG TY ĐIỆN LỰC MIỀN NAM
CÔNG TY TƯ VẤN ĐIỆN MIỀN NAM

P.Giám đốc	Nguyễn Chí Hiếu	
P.KHKD	Nguyễn T.Thúy Hằng	
CNTK	Lê Tường Duy	
CTTK	Lê Tường Duy	
Kiểm tra	Hoàng N. T. Phong	
Thiết lập	Đào Minh Danh	

Tên công trình:

NÂNG CẤP LƯỚI ĐIỆN KHU VỰC ĐIỆN LỰC GÒ CÔNG ĐÔNG NĂM 2026

Tên bản vẽ:

TỦ ĐIỆN HẠ THẾ TỔNG TBA 3 PHA (TRẠM - 400kVA)

BCKTKT	Ngày/t/n	25-TG-105	01
TL:	06/2025	TUCT&TUMCCB-TRAM 400KVA	01

MẶT TRƯỚC TỦ MỞ CÁNH

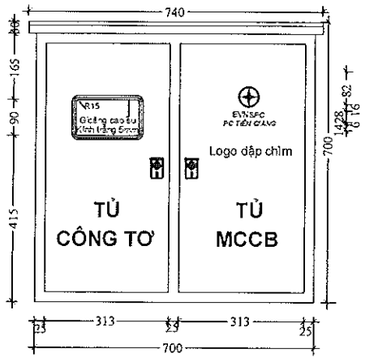

MẶT SAU TỦ

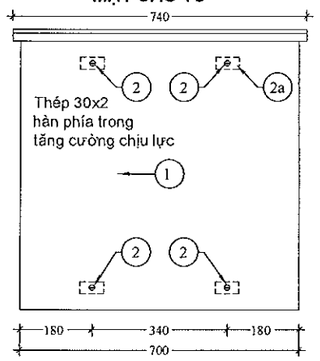

MẶT HÔNG TỦ

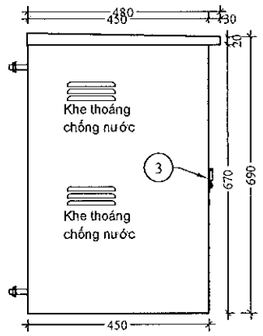

NGĂN CÔNG TƠ

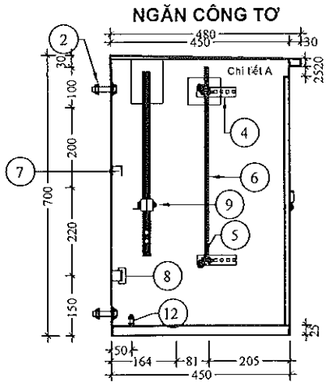

NGĂN MCB

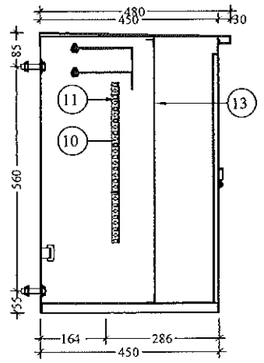

CHI TIẾT KHÓA TỦ-TL 1/2

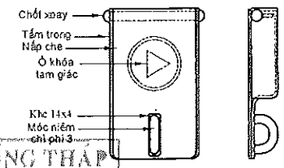

MẶT TRƯỚC TỦ KHÔNG TẤM NGĂN

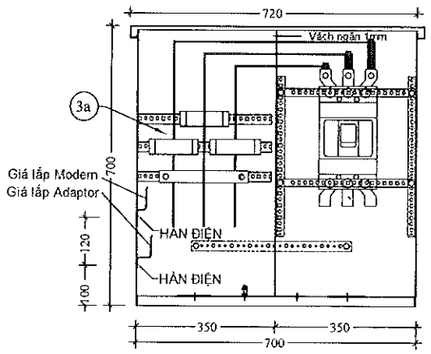

MẶT TRƯỚC TỦ CÓ TẤM NGĂN

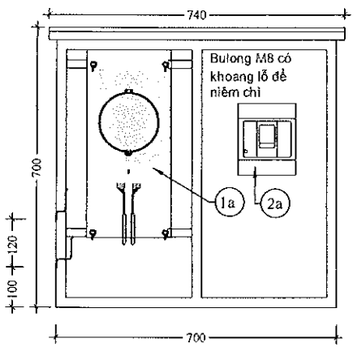

MẶT CẮT CẠNH NGĂN CÔNG TƠ

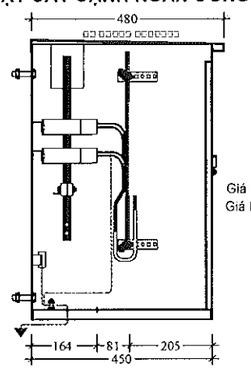

MẶT CẮT CẠNH NGĂN CÔNG TƠ

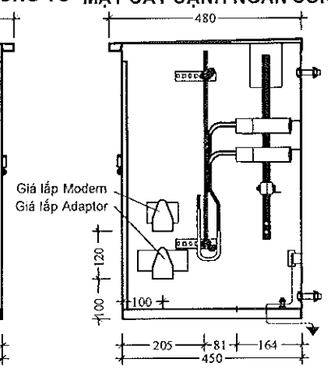

MẶT CẮT CẠNH NGĂN MCCB

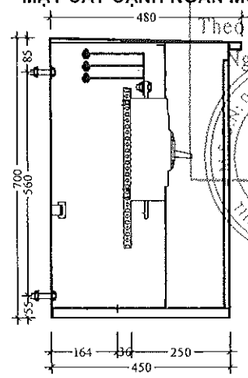

CHI TIẾT A-TL1/2

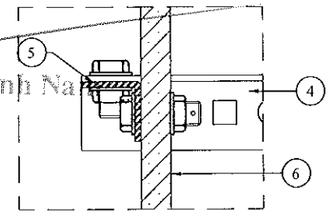

Thanh số 4 liên kết cố định với vỏ tủ bằng hàn điện
Thanh số 5 (di động) liên kết với thanh số 4 bằng Bulon M8

MẶT ĐÁY TỦ ĐIỆN

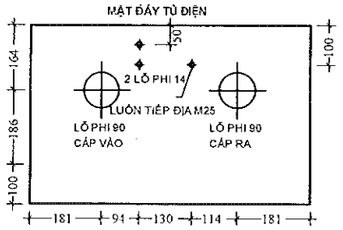

BẢNG KHỐI LƯỢNG

STT	NỘI DUNG	ĐƠN VỊ	SL	GHI CHÚ	TRỌNG LƯỢNG
1	Vỏ tủ điện	Cái	1	Tole dày: ≥ 1mm	
2	Bulon M14x50	Cái	4	Inox 304- Hàn vào tủ điện	
2-a	Tấm 30x3x60	Tấm	4	Inox 304- Hàn vào vỏ tủ tăng cường lực	0.17
3	Khóa tủ điện	Bộ	2	Inox 304- có nắp khóa+ kẹp chì	
4	Thép lỗ L25x25	Thanh	4	Inox 304- Dài 100, dày 2mm	0.32
5	Thép lỗ L20x20	Thanh	2	Inox 304- Dài 260, dày 2mm lắp bằng	0.33
6	bảng lắp công tơ	Cái	1	Phíp cách điện 450x210x10	
7	Thép lỗ U25x25	Thanh	1	Inox 304- Lắp biến dòng- dài 270	0.32
8	Thanh tiếp đất	Thanh	1	Thanh đồng, giá kẹp bakelit (bảng chọn)	
9	Busbar đồng	Bộ	1	Thanh đồng, giá kẹp bakelit (bảng chọn)	0.51
10	Thép lỗ L20x20	Thanh	2	Inox 304- Lắp MCCB- dài 400	0.43
11	Thép lỗ L20x20	Thanh	2	Inox 304- Lắp MCCB- dài 340	
12	Bulon M10x50	Bộ	1	Inox 304- Hàn vào đáy điện	3.77
13	Tấm ngăn thiết bị	Tấm	1	Inox 304 dày ≥ 1mm (ngăn MCCB)	3.67
14	Cô de lắp tủ điện vào trụ	Bộ	2	Inox 304- PL40x4	
	Thiết bị				
1-a	Công tơ 3 P-230/400V-5A	Cái	1		
2-a	MCCB 3 pha 3 cực-690V	Cái	1	Xem bảng chọn thiết bị	
3-a	Biến dòng cho công tơ	Cái	3	Xem bảng chọn thiết bị	

BẢNG CHỌN THIẾT BỊ VÀ BUSBAR LỘ TỔNG

S(kVA)	Biến dòng cho Công tơ	MCCB 3P tổng	Busbar	Thanh nối đất	Ghi chú
3x25	125/5A-600V	125A-Icu ≥36kA	Cu 20x3	Cu 15x3	Nhà thầu có thể điều chỉnh tiết diện thanh đồng cho phù hợp với quy định
3x37.5	200/5A-600V	200A-Icu ≥36kA	Cu 25x4	Cu 25x3	
3x50	250/5A-600V	250A-Icu ≥36kA	Cu 30x4	Cu 30x3	
3x75	400/5A-600V	400A-Icu ≥50kA	Cu 40x6	Cu 40x4	
3x100	500/5A-600V	600A-Icu ≥50kA	Cu 2x(40x5)	Cu 50x5	

GIÁ LẮP MODEM

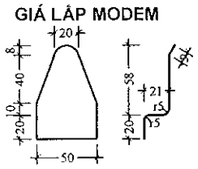

GIÁ LẮP ADAPTOR

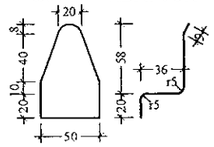

Vật liệu: Thép tấm inox 304 dày 0.5mm
Chi tiết được gia công làm cùn cạnh sắc. Hàn điện vào mặt hông tủ công tơ

CÔNG TY ĐIỆN LỰC ĐỒNG THÁP
PHÊ DUYỆT
Theo Quyết định số ...../QĐ-PCĐT
Ngày ... tháng ... năm 20...
Ký tên:
Võ Thành Nam

SPC PEC KCS P.KH Quality Control Dept.

TIÊU CHUẨN:
IEC 60439-1: TIÊU CHUẨN LẮP RÁP TỦ ĐÓNG CẮT VÀ ĐIỀU KHIỂN
IEC 61641: TIÊU CHUẨN NGĂN NGỪA SỰ CỐ HỒ QUANG BÊN TRONG
IEC 60529: TIÊU CHUẨN CẤP BẢO VỆ

THÔNG SỐ KỸ THUẬT:
- VẬT LIỆU:
  + VỎ TỦ ĐƯỢC CHẾ TẠO TỦ TOLE
- VỎ TỦ SƠN BẰNG 2 LỚP SƠN TĨNH ĐIỆN SÁM
- CẤP BẢO VỆ: IP54
- BẢN LỀ CỬA TỦ PHẢI LÀM BẰNG INOX 304

LƯU Ý:
- KÍCH THƯỚC CHI TIẾT TỦ DO NHÀ SẢN XUẤT XÁC ĐỊNH, KHÔNG LÀM THAY ĐỔI CẤU TRÚC TỔNG THỂ CỦA TỦ VÀ PHẢI ĐẢM BẢO CÁC YÊU CẦU KỸ THUẬT VÀ LẮP ĐẶT THIẾT BỊ.

Hiệu chỉnh	Nội dung hiệu chỉnh	Ngày	Thực hiện	Kiểm tra

EVNSPC
TỔNG CÔNG TY ĐIỆN LỰC MIỀN NAM
CÔNG TY TƯ VẤN ĐIỆN MIỀN NAM

Tên công trình:

NÂNG CẤP LƯỚI ĐIỆN KHU VỰC ĐIỆN LỰC GÒ CÔNG ĐÔNG NĂM 2026

P.Giám đốc	Nguyễn Chí Hiếu	
P.KHKD	Nguyễn T.Thúy Hằng	
CNTK	Lê Tường Duy	
CTTK	Lê Tường Duy	
Kiểm tra	Hoàng N. T. Phong	
Thiết lập	Đào Minh Danh	

Tên bản vẽ:

TỦ ĐIỆN HẠ THẾ TỔNG TBA 03 PHA LOẠI TREO (3x25KVA; 3x37,5KVA; 3x50KVA; 3x75KVA; 3x100KVA)

BCKTKT	Ngày/t/n	25-TG-105	01
TL:	06/2025	TU TBA 3P4D (TREO)	01

NẮP CHỤP CÁCH ĐIỆN MÁY BIẾN ÁP

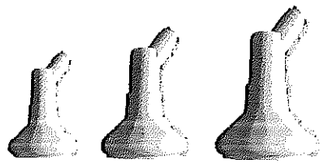

Vật liệu: Silicone rubber
Material: Silicone rubber

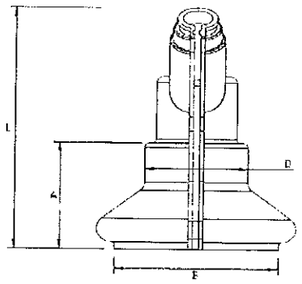

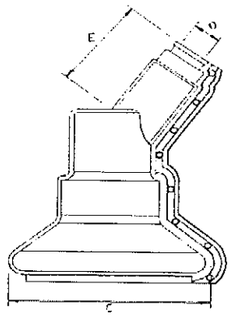

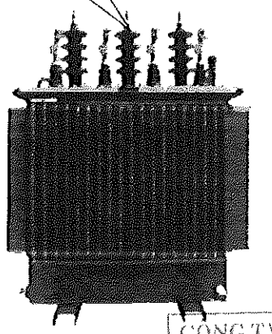

Mã hiệu	Cấp cách điện (kV)	Kích thước (mm)						
		A	B	C	D	E	L	Ø
CMBT-90	24/36	75	75	96	65	63	161	18
CMBT-120	24/36	75	103	125	65	63	170	18
CMBT-145	24/36	105	125	150	65	63	227	20

Khả năng chống cháy: Cấp FV0 theo IEC 60707

ỐNG NỐI BỌC CÁCH ĐIỆN (MJPT)
PRE-INSULATED SLEEVE (MJPT)

Dùng để nối cáp ABC hoặc cáp bọc cách điện
(Used to joint for ABC cable or insulated cables)

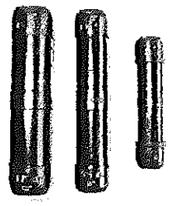

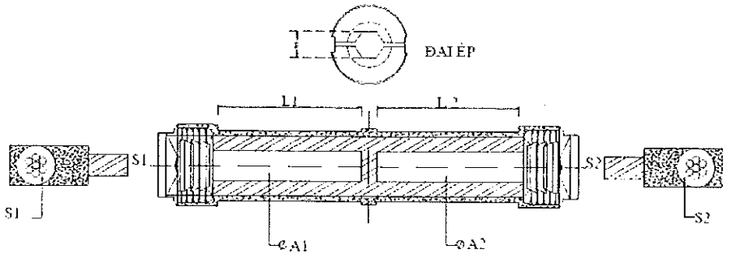

LOẠI	ABC cable (mm2)		Ø A(mm)		L(mm)		Die E (mm)
	S1	S2	A1	A2	L1	L2	
MJPT 50-50	50	50	9	9	34	34	17,3
MJPT 70-70	70	70	10,7	10,7	34	34	17,3
MJPT 90-90	95	95	12,5	12,5	34	34	17,3

CÔNG TY ĐIỆN LỰC ĐỒNG THÁP
PHÊ DUYỆT
Theo Quyết định số ...419.../QĐ-PCĐT
Ngày ...01... tháng ...10... năm 20...25...
Ký tên:
CÔNG TY ĐIỆN LỰC ĐỒNG THÁP
Võ Thành Nam

NẮP BỊT ĐẦU CÁP

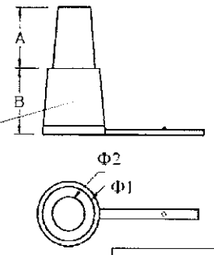

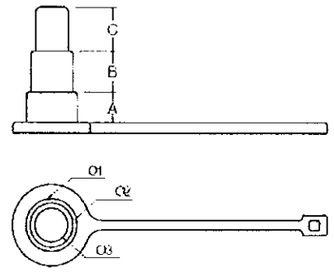

LOẠI	KÍCH THƯỚC (mm)					
	A	B	C	Ø1	Ø2	Ø3
NB 6-35	13	14		14	10	
NB 35-95	18	17		18	14	
NB 25-95	12	13	13	17	14	10

SPC PEC KCS P.KH Quality Control Dept

ĐAI THÉP KHÔNG RỈ

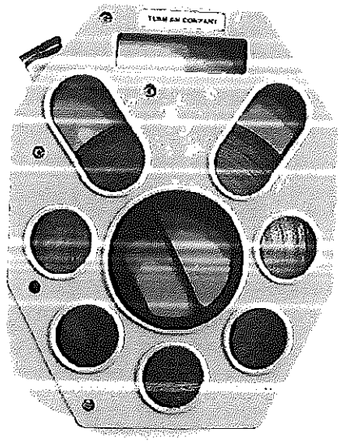

Đai thép : Lực kéo đứt lên đến 70 daN/mm2

KHÓA ĐAI THÉP KHÔNG RỈ

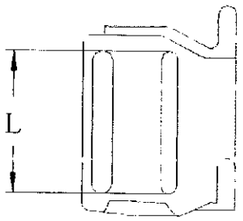

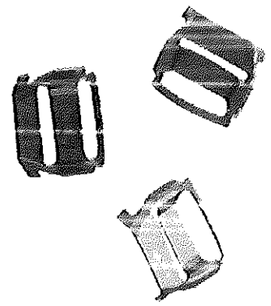

LOẠI	KÍCH THƯỚC (mm)	QUI CÁCH ĐÓNG GÓI	GHI CHÚ
DT 2004	20 x 0,4	1 Cuộn 50m	Đai thép
DT 2007	20 x 0,7	1 Cuộn 25m	Đai thép
A 20	L = 21	1 hộp 100 cái	Khóa đai thép

Hiệu chỉnh	Nội dung hiệu chỉnh	Ngày	Thực hiện	Kiểm tra

EVNSPC
TỔNG CÔNG TY ĐIỆN LỰC MIỀN NAM
CÔNG TY TƯ VẤN ĐIỆN MIỀN NAM

Tên công trình:
NÂNG CẤP LƯỚI ĐIỆN KHU VỰC ĐIỆN LỰC GÒ CÔNG ĐÔNG NĂM 2026

P.Giám đốc	Nguyễn Chí Hiếu	
P.KHKD	Nguyễn T.Thúy Hằng	
CNTK	Lê Tường Duy	
CTTK	Lê Tường Duy	
Kiểm tra	Hoàng N. T. Phong	
Thiết lập	Đào Minh Danh	

Tên bản vẽ:
PHỤ KIỆN CÁP ABC

BCKTKT	Ngày/t/n	25-TG-105	02
TL:	06/2025	PHU KIEN ABC	02

KẸP RẼ NHÁNH IPC

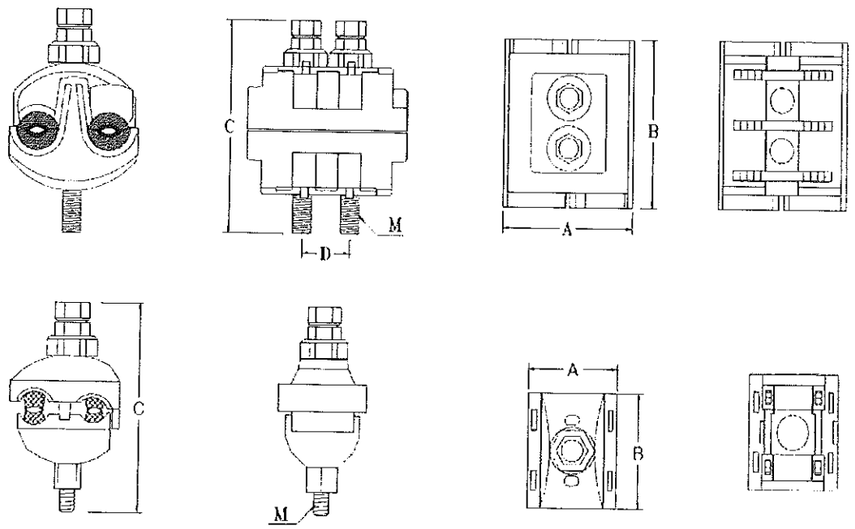

LOẠI	DÂY CHÍNH (mm2)	DÂY RẼ (mm2)	KÍCH THƯỚC (mm)					SỐ BULON
			A	B	C	D	M	
IPC 95-35	25-95	6-35	37	46	98		8	1
IPC 95-70	25-95	6-70	40	60	106		10	1
IPC 95-95	25-95	6-95	54	66	103	20	8	2

KẸP NGỪNG CÁP ABC

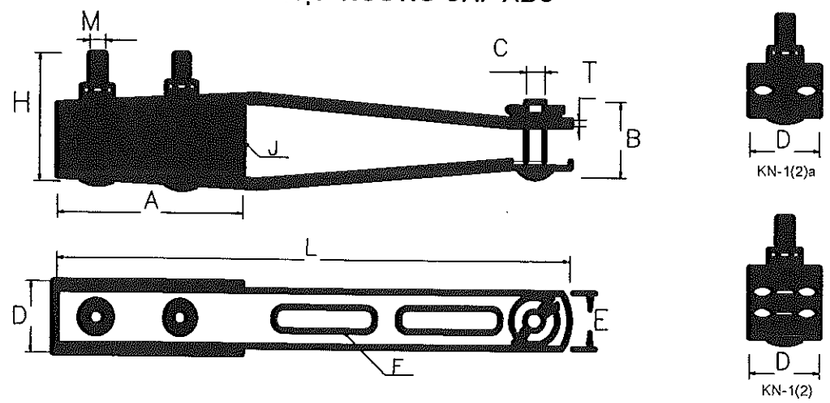

LOẠI	ABC cable (mm2)	KÍCH THƯỚC (mm)								
		A	B	C	D	E	F	H	M	L
1. Dùng cho dây ABC 3 và 4 dây										
KN-1	3(4)x(11-35)	90	45	12	40	32	12x60	100	10	270
KN-2	3(4)x(50-95)	120	45	12	45	35	14x65	100	10	330
2. Dùng cho dây ABC 2 dây (giống như loại dùng cho cáp ABC 4 dây nhưng không có chi tiết J)										
KN-1a	2x(11-35)	90	45	12	40	32	12x60	100	10	270
KN-2a	2(50-95)	120	45	12	45	35	14x65	100	10	330

CÔNG TY ĐIỆN LỰC ĐỒNG THÁP
PHÊ DUYỆT
Theo Quyết định số ...3411.../QĐ-PCĐT
Ngày ...17... tháng ...10... năm 20...25...
KT. GIÁM ĐỐC
PHÓ GIÁM ĐỐC
CÔNG TY ĐIỆN LỰC ĐỒNG THÁP
Võ Thành Nam

MÓC ĐÔI TREO CÁP ABC

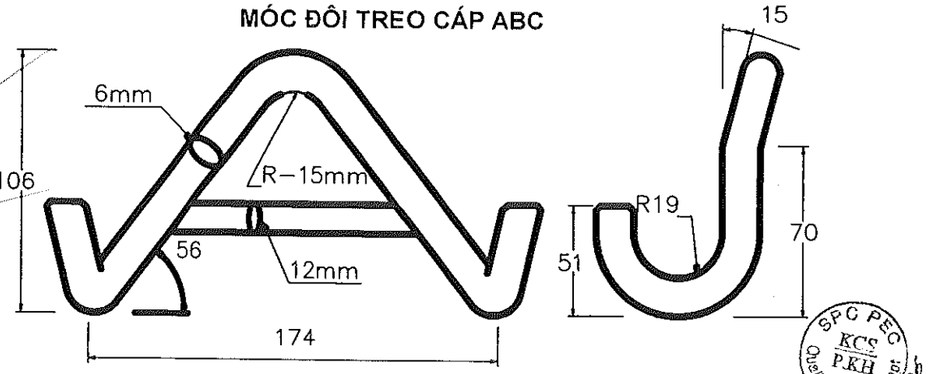

Móc treo được chế tạo bằng thép nhúng kẽm nóng

KẸP TREO CÁP ABC

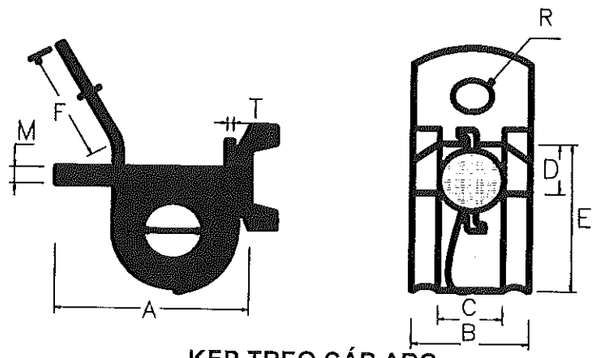

LOẠI	ABC cable (mm2)	KÍCH THƯỚC (mm)								
		A	B	C	D	E	F	M	R	Ø
KT-1	4x35	90	42	22	32	76	46	8	11	25
KT-2	4x50	90	42	22	32	76	46	8	11	28,7
KT-3	4x70	90	42	22	32	76	46	8	11	32,8
KT-4	4x95	90	42	22	32	76	46	8	11	38,4
KT-1a	3x35	90	42	22	32	76	46	8	11	22,2
KT-2a	3x50	90	42	22	32	76	46	8	11	25,6
KT-3a	3x70	90	42	22	32	76	46	8	11	29,4
KT-4a	3x95	90	42	22	32	76	46	8	11	34,3
KT-1b	2x35	90	42	22	32	76	46	8	11	20,6
KT-2b	2x50	90	42	22	32	76	46	8	11	23,8
KT-3b	2x70	90	42	22	32	76	46	8	11	27,2
KT-4b	2x95	90	42	22	32	76	46	8	11	31,8

Hiệu chỉnh	Nội dung hiệu chỉnh	Ngày	Thực hiện	Kiểm tra

EVNSPC
TỔNG CÔNG TY ĐIỆN LỰC MIỀN NAM
CÔNG TY TƯ VẤN ĐIỆN MIỀN NAM

Tên công trình:
NÂNG CẤP LƯỚI ĐIỆN KHU VỰC ĐIỆN LỰC GÒ CÔNG ĐÔNG NĂM 2026

P.Giám đốc	Nguyễn Chí Hiếu	
P.KHKD	Nguyễn T.Thúy Hằng	
CNTK	Lê Tường Duy	
CTTK	Lê Tường Duy	
Kiểm tra	Hoàng N. T. Phong	
Thiết lập	Đào Minh Danh	

Tên bản vẽ:
PHỤ KIỆN CÁP ABC

BCKTKT	Ngày/t/n	25-TG-105	01
TL:	06/2025	PHU KIEN ABC	02

KHÓA ĐỠ CHO DÂY DẪN

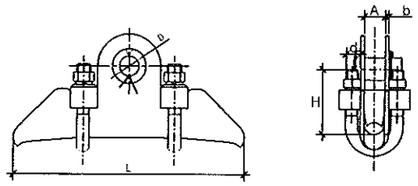

	TÊN	LOẠI DÂY DẪN (mm²)	KÍCH THƯỚC (mm)						KẸP CỰC (KN)
		Cáp nhôm lõi thép	L	H	A	B	D	d	
☐	KĐD 357	AC-35 ÷AC-70	180	60	20	4	20	12	20
☐	KĐD 912	AC-95 ÷ AC-120	220	65	20	4	20	12	22
☐	KĐD 158	AC-150 ÷AC-185	240	75	24	6	24	14	24
☐	KĐD 182	AC-185 ÷AC-240	260	75	27	6	26	16	28

GIÁP NÉO CHO DÂY DẪN

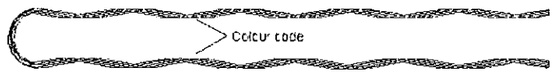

	☐	☐	☐	☐	☐	☐
Dimension conductor (mm²)	240/32	185/24	150/19	95/15	70/11	50/8
Overall diameter of conductor (mm)	21.6-22.1	18.6-19.3	16.6-17.2	14.8-15.3	11.7-11.7	9.5-10

GIÁP NỐI THẲNG CHO DÂY DẪN

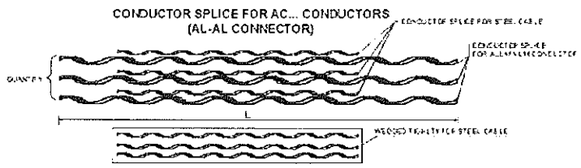

	☐	☐	☐	☐	☐	☐
DIMENSION CONDUCTOR (mm²)	240/32	185/24	150/19	95/15	70/11	50/8
OVERALL DIAMETER OF CONDUCTOR (mm)	21.6-22.1	18.6-19.3	16.6-17.2	14.8-15.3	11.7-11.7	9.5-10
DIMENSION L (cm)						
WEIGHT (gr)						
COLOUR CODE						

KẸP HOTLINE CLAMP DÂY ĐỒNG

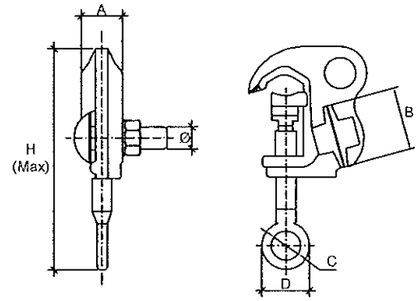

	LOẠI	CÁP CU (mm²)	KÍCH THƯỚC (mm)						I_{cm}	P
			A	B	C	D	H	Ø	(A)	(Kg)
☐	C-HLC- 2/0	22 - 70	16	24	19	28,5	127	11	170	0,22
☐	C-HLC- 4/0	70 - 120	25	34,2	19	30,7	150	12	245	0,40
☐	C-HLC- 477	120 - 240	29	38,5	19	33,2	182	12	360	0,80
	VẬT LIỆU	HỢP KIM ĐỒNG								

KẸP QUAI

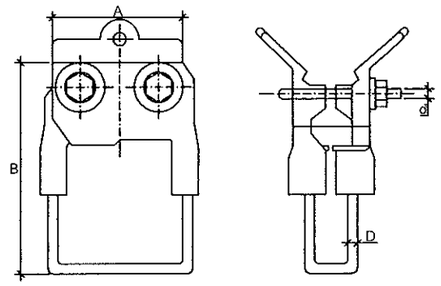

	LOẠI	CÁP (mm²)	KÍCH THƯỚC (mm)				TRỌNG LƯỢNG (gr)
			A	B	D	d	
☐	KQ - Cu-Al - 120	34-120	115	125	6(8)	M1x12	340(390)
☐	KQ - Cu-Al - 185	120-185	120	150	6(8)	M2x10	470(540)

RACK - 2,3,4

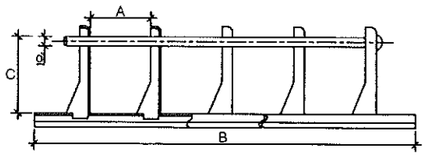

SỐ HIỆU	LOẠI	KÍCH THƯỚC(mm)				TRỌNG LƯỢNG (kg)
		A	B	C	d	
R2	02 SỨ	100	420	74	Þ14	1,6
R3	03 SỨ	100	660	74	Þ14	2 2
R4	04 SỨ	100	860	74	Þ14	3,0

UCLEVIS LOẠI LỚN

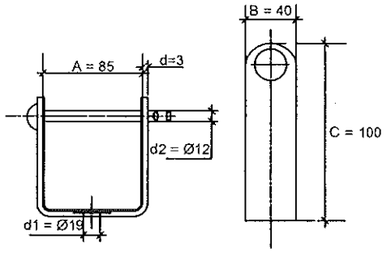

SỐ HIỆU	KÍCH THƯỚC (mm)					TRỌNG LƯỢNG (g)
	A	B	C	d1	d2	
UCLEVIS	85	40	100	Þ 19	Þ 12	430

KẸP AC 2 RÃNH 3 BULON

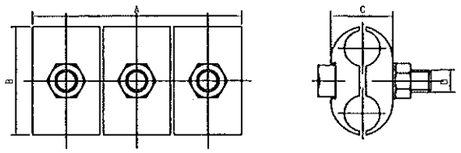

LOẠI DESCRIPTION	KÍCH THƯỚC (mm) DIMENSION				TRỌNG LƯỢNG WEIGHT (gr)
	A	B	C	D	
AC - 50(70)	105	48	26	M3x12	450

SPC/PEC KCS P.KH Quality Control Dept.

KẸP NỐI ÉP WR

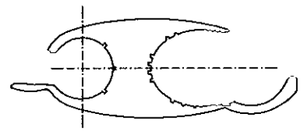

	LOẠI	DÂY CHÍNH		DÂY RẼ	
		Phạm vi sử dụng	Loại dây	Phạm vi sử dụng	Loại dây
☐	WR279	1 1/0 2/0	AC	1 1/0 2/0	AC
☐	WR379	3/0 4/0	AC	6 4 3 2 1	AC
☐	WR419	3/0 4/0	AC	2/0 3/0 4/0	AC

MÓC TREO CHỮ U

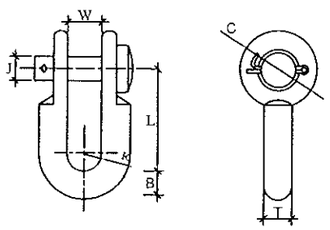

TÊN	KÍCH THƯỚC (mm)							LỰC CĂNG TỐI HẠN(KN)
	B	C	J	L	R	T	W	
BN - 2	16	35	16	85	11	16	22	80

CÔNG TY ĐIỆN LỰC ĐỒNG THÁP
PHÊ DUYỆT
Theo Quyết định số ...2419.../QĐ-PCĐT
Ngày ...25 tháng ...10... năm 20 ...25...
Ký tên
CÔNG TY ĐIỆN LỰC ĐỒNG THÁP

Ghi chú :

1. Tất cả các chi tiết sắt được mạ kẽm nhúng nóng với bề dày lớp mạ trung bình theo tiêu chuẩn IEC 60383 là ≥ 85µm
2. Vật liệu gia công là thép CT3 có bề dày 3mm

Hiệu chỉnh	Nội dung hiệu chỉnh	Ngày	Thực hiện	Kiểm tra

EVNSPC
TỔNG CÔNG TY ĐIỆN LỰC MIỀN NAM
CÔNG TY TƯ VẤN ĐIỆN MIỀN NAM

Tên công trình:

NÂNG CẤP LƯỚI ĐIỆN KHU VỰC ĐIỆN LỰC GÒ CÔNG ĐÔNG NĂM 2026

P.Giám đốc	Nguyễn Chí Hiếu	Tên bản vẽ:				
P.KHKD	Nguyễn T.Thúy Hằng	**PHỤ KIỆN**				
CNTK	Lê Tường Duy					
CTTK	Lê Tường Duy					
Kiểm tra	Hoàng N. T. Phong	BCKTKT	Ngày/t/n	25-TG-105		01
Thiết lập	Đào Minh Danh	TL:	06/2025	PHU KIEN		01

BUỘC DÂY DẪN VÀO SỨ ĐỨNG TRỤ ĐỠ GÓC

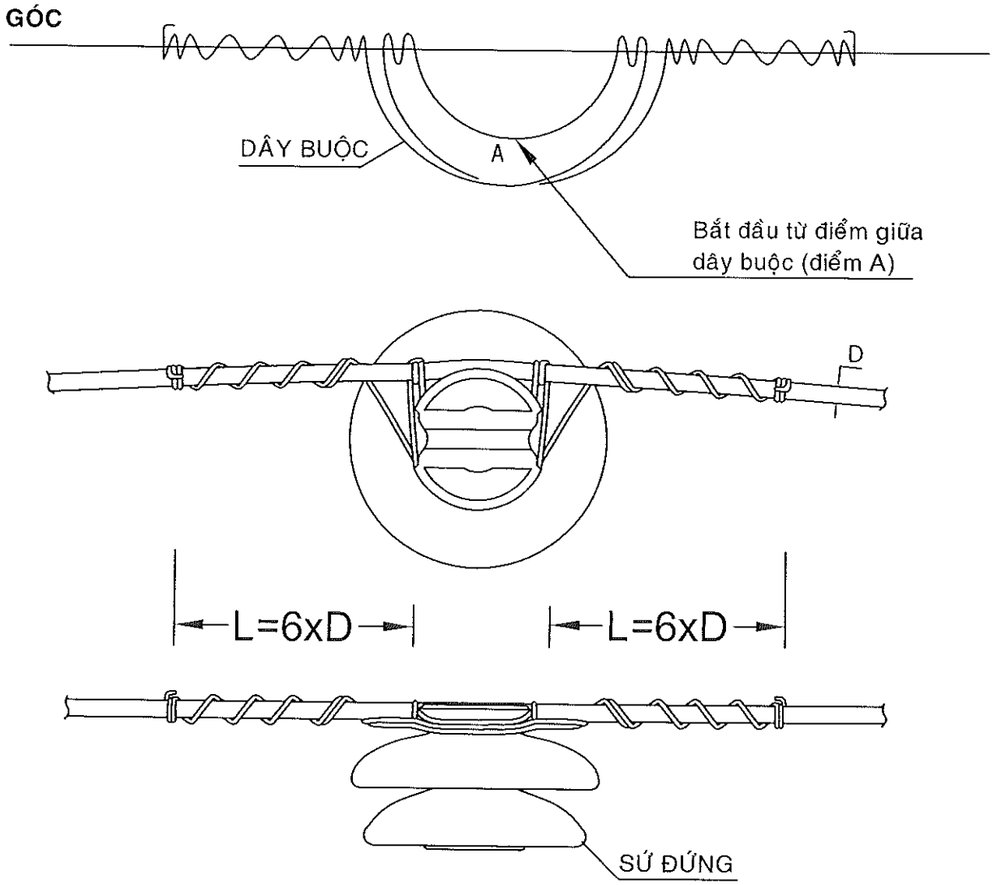

CỠ DÂY DẪN		CỞ DÂY BUỘC (MM2)	CHIỀU DÀI DÂY BUỘC (CM)
AWG hoặc MCM	TIẾT DIỆN DÂY DẪN (MM2)		
2	34	14	225
2/0	67	14	225
4/0	107	14	280
300MCM	155	22	280

BUỘC DÂY DẪN VÀO SỨ ĐỨNG TRỤ ĐỠ THẲNG

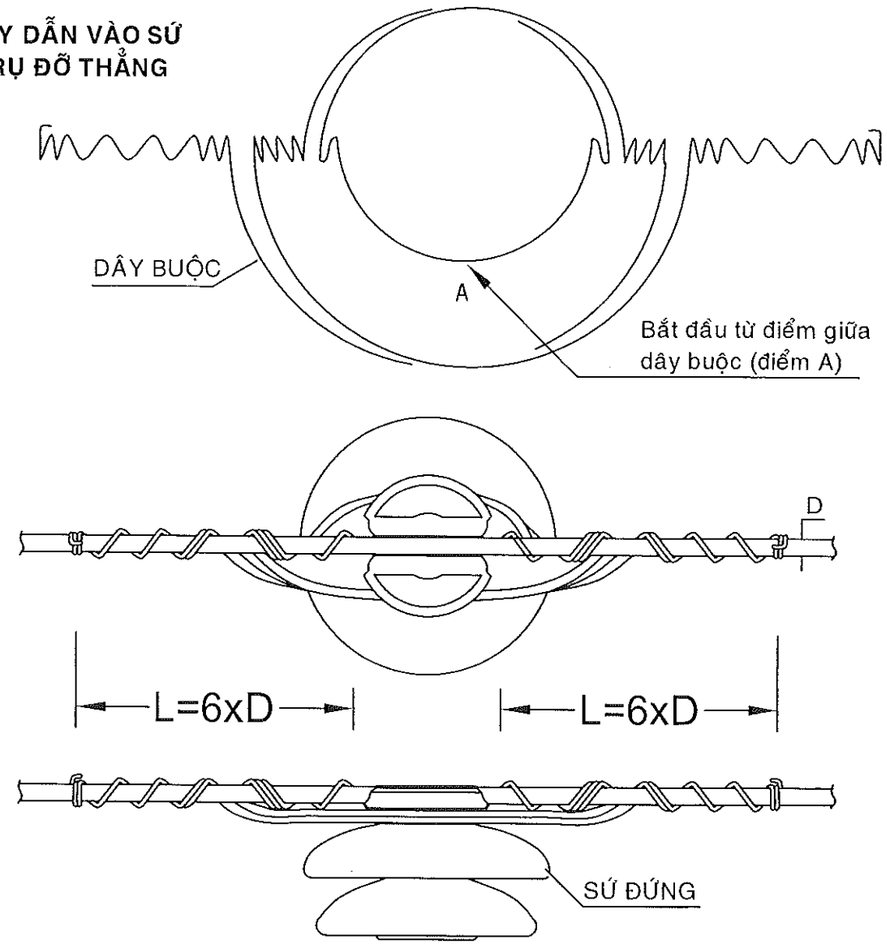

CỠ DÂY DẪN		CỞ DÂY BUỘC (MM2)	CHIỀU DÀI DÂY BUỘC (CM)
AWG hoặc MCM	TIẾT DIỆN DÂY DẪN (MM2)		
2	34	14	225
2/0	67	14	225
4/0	107	14	280
300MCM	155	22	280

CÔNG TY ĐIỆN LỰC ĐỒNG THÁP
PHÊ DUYỆT
Theo Quyết định số ...../ QĐ - PCĐT
Ngày ... tháng ... năm 20...
Ký tên:
CÔNG TY ĐIỆN LỰC ĐỒNG THÁP
Võ Thành Nam

Hiệu chỉnh	Nội dung hiệu chỉnh	Ngày	Thực hiện	Kiểm tra

EVNSPC
TỔNG CÔNG TY ĐIỆN LỰC MIỀN NAM
CÔNG TY TƯ VẤN ĐIỆN MIỀN NAM

Tên công trình:
NÂNG CẤP LƯỚI ĐIỆN KHU VỰC ĐIỆN LỰC GÒ CÔNG ĐÔNG NĂM 2026

Tên bản vẽ:
BUỘC DÂY DẪN VÀO CÁCH ĐIỆN ĐỨNG (DÂY TRẦN)

P.Giám đốc	Nguyễn Chí Hiếu				
P.KHKD	Nguyễn T. Thúy Hằng				
CNTK	Lê Tường Duy				
CTTK	Lê Tường Duy				
Kiểm tra	Hoàng N. T. Phong	BCKTKT	Ngày/t/n	25-TG-105	01
Thiết lập	Đào Minh Danh	TL:	06/2025	BDDVS	02

BUỘC DÂY DẪN VÀO SỨ ĐỨNG TRỤ ĐỠ GÓC

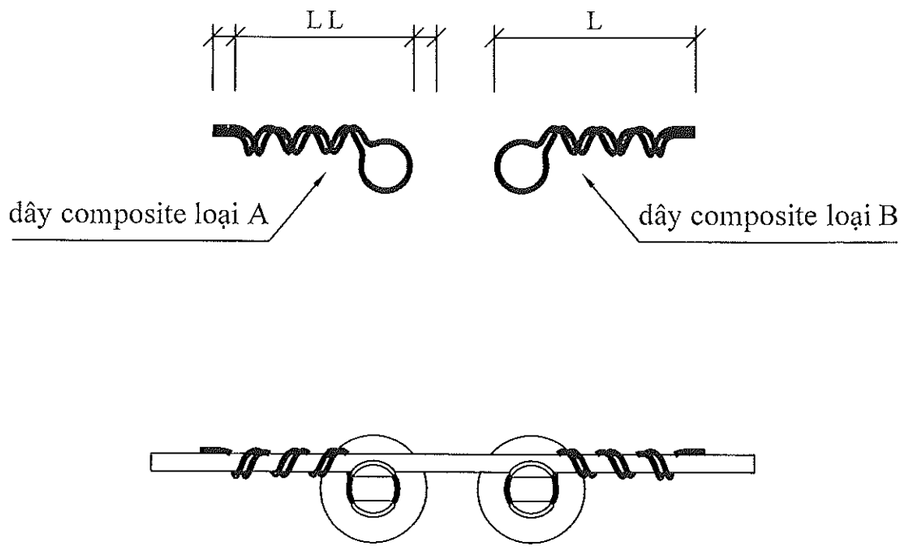

GHI CHÚ:
- Dây buộc trụ góc gồm 02 dây: 01 dây loại A và 01 dây loại B.
- Dây buộc phải phù hợp với đường kính cổ sứ và đường kính dây dẫn .
- Công nhân lắp đặt đã được huấn luyện sử dụng thành thạo.

Mục	Loại dây dẫn	Đường kính tổng (mm)	Loại dây buộc	Chiều dài L (mm)	Số lượng	Kiểu buộc
6	ACX240/32	32,6	DCLT-2731	350	2	Cổ sứ 1 hướng
5	ACX185/24	29,9	DCLT-2731	350	2	Cổ sứ 1 hướng
4	ACX120/19	26,2	DCLT-2327	330	2	Cổ sứ 1 hướng
3	ACX95/16	24,5	DCLT-2327	330	2	Cổ sứ 1 hướng
2	ACX70/11	22,4	DCLT-1823	270	2	Cổ sứ 1 hướng
1	ACX50/8	20,6	DCLT-1823	270	2	Cổ sứ 1 hướng

CÔNG TY ĐIỆN LỰC ĐỒNG THÁP
PHÊ DUYỆT
Theo Quyết định số ...413 / QĐ - PCĐT
Ngày ...tháng ...10 năm 20...25
Ký tên:
CÔNG TY ĐIỆN LỰC ĐỒNG THÁP
Võ Thành Nam

BUỘC DÂY DẪN VÀO SỨ ĐỨNG TRỤ ĐỠ THẲNG

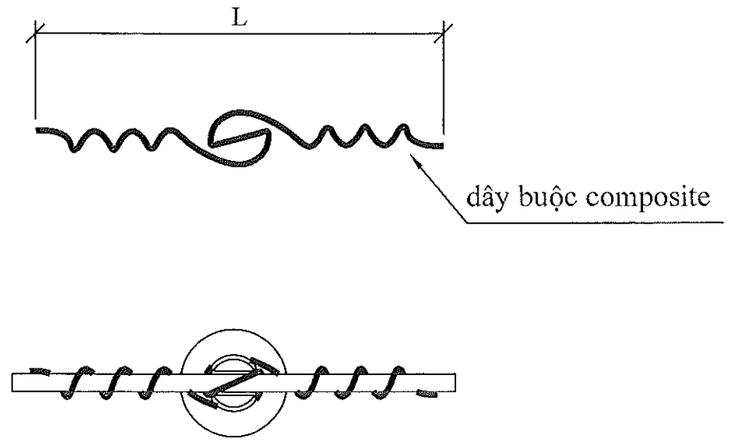

GHI CHÚ:
- Dây buộc phải phù hợp với đường kính cổ sứ và đường kính dây dẫn .
- Công nhân lắp đặt đã được huấn luyện sử dụng thành thạo.

LẮP ĐẶT:
- Bước 1: Đặt dây lên đỉnh sứ, chỉnh hướng giáp buộc như hình trên cùng và đặt dọc theo chiều dây
- Bước 2: Buộc giáp vào dây dẫn khoảng nửa vòng xoắn theo chiều của giáp.
- Bước 3: Xoay giáp buộc 180° theo chiều kim đồng hồ.
- Bước 4: Buộc giáp vào dây dẫn đúng theo chiều xoắn.

SPC PEC KCS PKH Quality Control Dept

Mục	Loại dây dẫn	Đường kính tổng (mm)	Loại dây buộc	Chiều dài L (mm)	Số lượng	Kiểu buộc
6	ACX240/32	32,6	CLT-2731	730	1	Đỉnh sứ 2 hướng
5	ACX185/24	29,9	CLT-2731	730	1	Đỉnh sứ 2 hướng
4	ACX120/19	26,2	CLT-2327	690	1	Đỉnh sứ 2 hướng
3	ACX95/16	24,5	CLT-2327	690	1	Đỉnh sứ 2 hướng
2	ACX70/11	22,4	CLT-1823	600	1	Đỉnh sứ 2 hướng
1	ACX50/8	20,6	CLT-1823	600	1	Đỉnh sứ 2 hướng

Hiệu chỉnh	Nội dung hiệu chỉnh	Ngày	Thực hiện	Kiểm tra

EVNSPC
TỔNG CÔNG TY ĐIỆN LỰC MIỀN NAM
CÔNG TY TƯ VẤN ĐIỆN MIỀN NAM

Tên công trình:
NÂNG CẤP LƯỚI ĐIỆN KHU VỰC ĐIỆN LỰC GÒ CÔNG ĐÔNG NĂM 2026

Tên bản vẽ:
BUỘC DÂY DẪN VÀO CÁCH ĐIỆN ĐỨNG (DÂY BỌC)

P.Giám đốc	Nguyễn Chí Hiếu					
P.KHKD	Nguyễn T.Thúy Hằng					
CNTK	Lê Tường Duy					
CTTK	Lê Tường Duy					
Kiểm tra	Hoàng N. T. Phong		BCKTKT	Ngày/t/n	25-TG-105	02
Thiết lập	Đào Minh Danh		TL:	06/2025	BDDVS	02

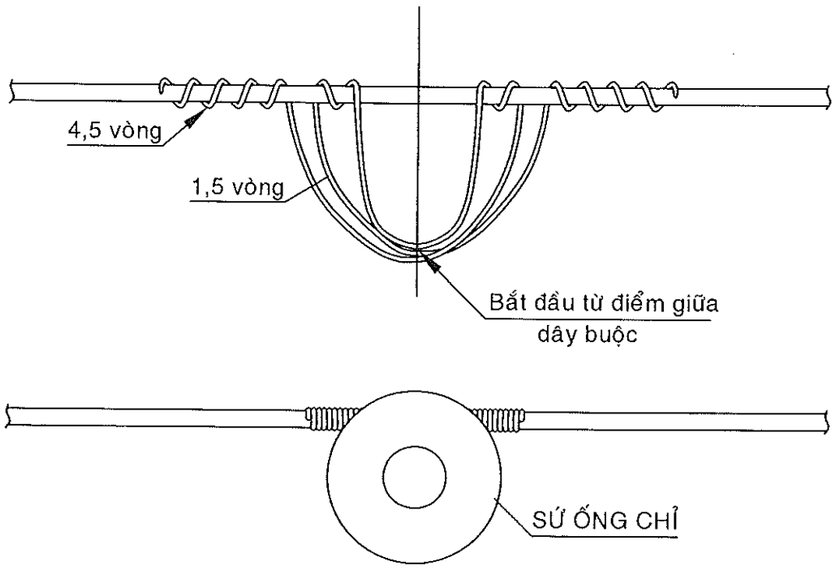

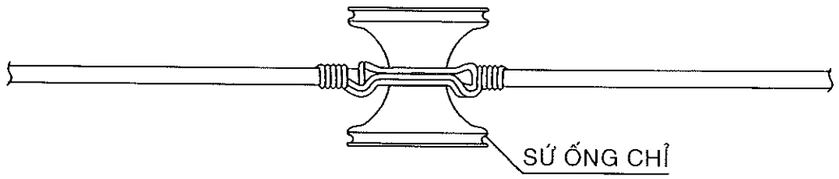

CỠ DÂY DẪN		CỠ DÂY BUỘC (MM2)	CHIỀU DÀI DÂY BUỘC (CM)
AWG hoặc MCM	TIẾT DIỆN DÂY DẪN (MM2)		
2	34	14	100
2/0	67		
4/0	107		120
300MCM	155		

CÔNG TY ĐIỆN LỰC ĐỒNG THÁP
PHÊ DUYỆT
Theo Quyết định số ..3419.. / QĐ - PCĐT
Ngày ..11.. tháng ..12.. năm 20..25...
KT. GIÁM ĐỐC
PHÓ GIÁM ĐỐC
CÔNG TY ĐIỆN LỰC ĐỒNG THÁP
Võ Thành Nam

SPC PEC KCS P.KH Quality Control Dept

Hiệu chỉnh	Nội dung hiệu chỉnh	Ngày	Thực hiện	Kiểm tra

EVNSPC
TỔNG CÔNG TY ĐIỆN LỰC MIỀN NAM
CÔNG TY TƯ VẤN ĐIỆN MIỀN NAM

Tên công trình:
NÂNG CẤP LƯỚI ĐIỆN KHU VỰC ĐIỆN LỰC GÒ CÔNG ĐÔNG NĂM 2026

P.Giám đốc	Nguyễn Chí Hiếu	
P.KHKD	Nguyễn T.Thúy Hằng	
CNTK	Lê Tường Duy	
CTTK	Lê Tường Duy	
Kiểm tra	Hoàng N. T. Phong	
Thiết lập	Đào Minh Danh	

Tên bản vẽ:
BUỘC DÂY DẪN VÀO SỨ ỐNG HẠ THẾ

BCKTKT	Ngày/t/n	25-TG-105	01
TL:	06/2025	**BDDVSOHT**	01

Ⓐ **CHUỖI CÁCH ĐIỆN NÉO KÉP POLYMER 24kV-70kN**
(DÂY .....) LẮP VÀO CỘT GHÉP : CĐNK POLYMER-T-G-2

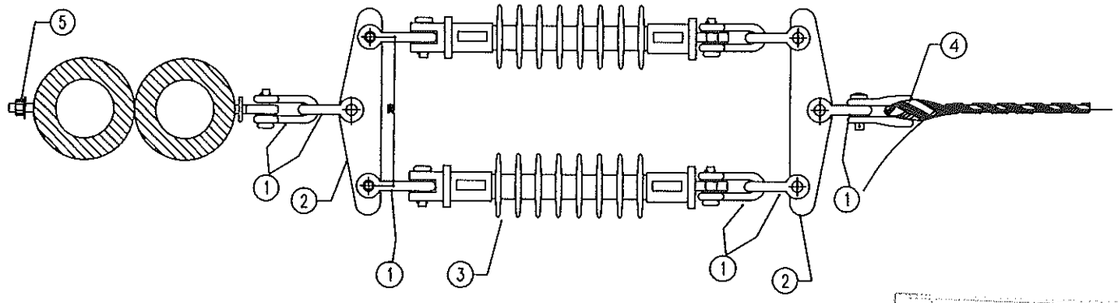

CÔNG TY ĐIỆN LỰC ĐỒNG THÁP
PHÊ DUYỆT
Theo Quyết định số ...2419.../QĐ-PCĐT
Ngày ...11... tháng ...12... năm 20...26.....
CÔNG TY ĐIỆN LỰC ĐỒNG THÁP
Võ Thành Nam

Ⓑ **CHUỖI CÁCH ĐIỆN NÉO KÉP POLYMER 24kV-70kN**
(DÂY .....) LẮP VÀO CỘT ĐƠN : CĐNK POLYMER-T-G

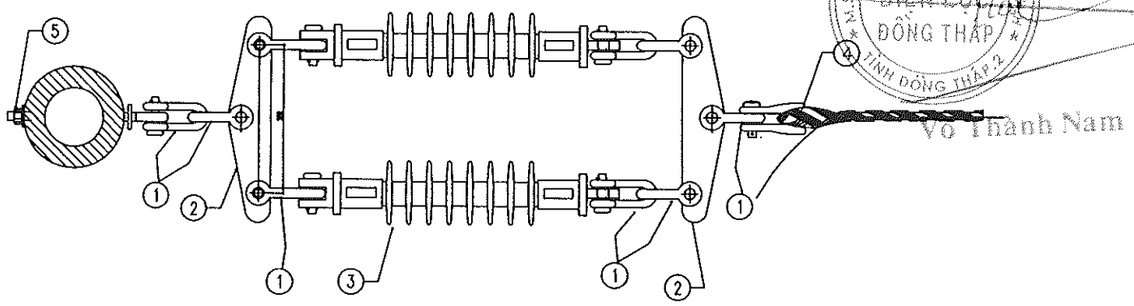

Ⓒ **CHUỖI CÁCH ĐIỆN NÉO KÉP POLYMER 24kV-70kN**
(DÂY ACX50) LẮP VÀO XÀ : CĐN POLYMER-X-G

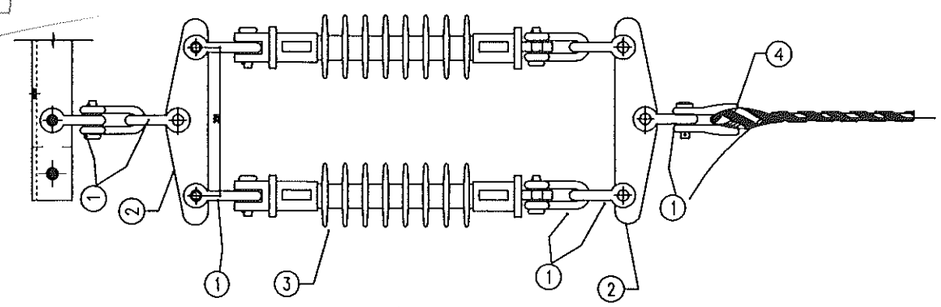

BẢNG KÊ VẬT TƯ

CẤU KIỆN	VẬT TƯ	ĐƠN VỊ	SỐ LƯỢNG	KÝ HIỆU
A	1. MÓC TREO CHỮ U	CÁI	9	CĐNK POLYMER-T-G-2
	2. KHÁNH ĐƠN	CÁI	2	
	3. CHUỖI POLYMER	CHUỖI	2	
	4. GIÁP NÍU + KHUNG U	CÁI	1	
	5. BULÔNG MẮT 16x600+1 VÒNG ĐỆM VUÔNG + 1 ĐAI ÓC	BỘ	1	
B	1. MÓC TREO CHỮ U	CÁI	9	CĐNK POLYMER-T-G
	2. KHÁNH ĐƠN	CÁI	2	
	3. CHUỖI POLYMER	CHUỖI	2	
	4. GIÁP NÍU + KHUNG U	CÁI	1	
	5. BULÔNG MẮT 16x300+1 VÒNG ĐỆM VUÔNG + 1 ĐAI ÓC	BỘ	1	
C	1. MÓC TREO CHỮ U	CÁI	10	CĐNK POLYMER-X-G
	2. KHÁNH ĐƠN	CÁI	2	
	3. CHUỖI POLYMER	CHUỖI	2	
	4. GIÁP NÍU + KHUNG U	CÁI	1	

GHI CHÚ :
- Tất cả các chi tiết kim loại đều phải được mạ kẽm nhúng nóng

SPC PEC KCS P.KH Quality Control Dept.

Hiệu chỉnh	Nội dung hiệu chỉnh	Ngày	Thực hiện	Kiểm tra

EVNSPC
TỔNG CÔNG TY ĐIỆN LỰC MIỀN NAM
CÔNG TY TƯ VẤN ĐIỆN MIỀN NAM

Tên công trình:
NÂNG CẤP LƯỚI ĐIỆN KHU VỰC ĐIỆN LỰC GÒ CÔNG ĐÔNG NĂM 2026

P.Giám đốc	Nguyễn Chí Hiếu	
P.KHKD	Nguyễn T. Thúy Hằng	
CNTK	Lê Tường Duy	
CTTK	Lê Tường Duy	
Kiểm tra KT.	Hoàng N. T. Phong	
Thiết lập	Đào Minh Danh	

Tên bản vẽ:
CHUỖI CÁCH ĐIỆN NÉO KÉP DÂY DẪN

BCKTKT	Ngày/t/n	25-TG-105	02
TL:	06/2025	CĐN-POLYMER	02

Ⓐ CHUỖI CÁCH ĐIỆN NÉO POLYMER 24kV-70kN
(DÂY .....) LẮP VÀO CỘT ĐƠN: CĐN POLYMER-T-G

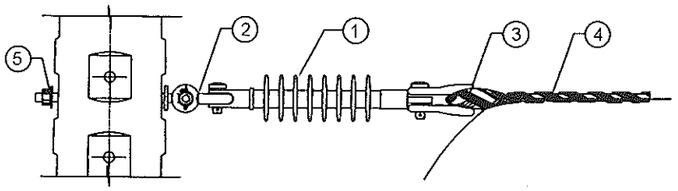

Ⓒ CHUỖI CÁCH ĐIỆN NÉO POLYMER 24kV-70kN
(DÂY .....) LẮP VÀO CỘT GHÉP : CĐN
POLYMER-T-G-2

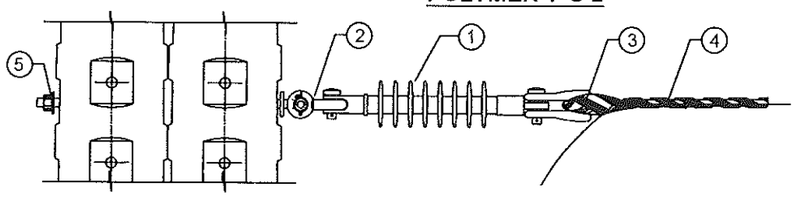

Ⓑ CHUỖI CÁCH ĐIỆN NÉO POLYMER 24kV-70kN
(DÂY .....) LẮP VÀO XÀ : CĐN POLYMER-X-G

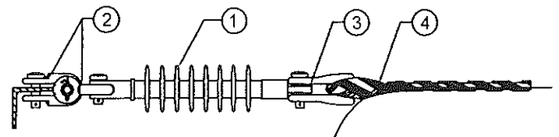

CÔNG TY ĐIỆN LỰC ĐỒNG THÁP
PHÊ DUYỆT
Theo Quyết định số ...415.../QĐ - PCĐT
Ngày ...5... tháng ...10... năm 20...25...
Ký tên
CÔNG TY ĐIỆN LỰC ĐỒNG THÁP
M.S.D.N: 6300942001 - C.T.T.N.H.H
TỈNH ĐỒNG THÁP 2
Võ Thành Nam

SPC PEC KCS PKA Quality Control Dept.

BẢNG KÊ VẬT TƯ

CẤU KIỆN	VẬT TƯ	ĐƠN VỊ	SỐ LƯỢNG	KÝ HIỆU
A	1. CHUỖI POLYMER	CHUỖI	1	CĐN POLYMER-T-G
	2. MÓC TREO CHỮ U	CÁI	1	
	3. MẮC NỐI YÊM CÁP	CÁI	1	
	4. GIÁP NÍU CHO DÂY	CÁI	1	
	5. BULÔNG MẮT 16x300+1 VÒNG ĐỆM VUÔNG + 1 ĐAI ÓC	BỘ	1	
B	1. CHUỖI POLYMER	CHUỖI	1	CĐN POLYMER-X-G
	2. MÓC TREO CHỮ U	CÁI	2	
	3. MẮC NỐI YÊM CÁP	CÁI	1	
	4. GIÁP NÍU CHO DÂY	CÁI	1	
C	1. CHUỖI POLYMER	CHUỖI	1	CĐN POLYMER-T-G-2
	2. MÓC TREO CHỮ U	CÁI	1	
	3. MẮC NỐI YÊM CÁP	CÁI	1	
	4. GIÁP NÍU CHO DÂY	CÁI	1	
	5. BULÔNG MẮT 16x600+1 VÒNG ĐỆM VUÔNG + 1 ĐAI ÓC	BỘ	1	

Hiệu chỉnh	Nội dung hiệu chỉnh	Ngày	Thực hiện	Kiểm tra

EVNSPC
TỔNG CÔNG TY ĐIỆN LỰC MIỀN NAM
CÔNG TY TƯ VẤN ĐIỆN MIỀN NAM

Tên công trình:
NÂNG CẤP LƯỚI ĐIỆN KHU VỰC ĐIỆN LỰC GÒ CÔNG ĐÔNG NĂM 2026

P.Giám đốc	Nguyễn Chí Hiếu	
P.KHKD	Nguyễn T.Thúy Hằng	
CNTK	Lê Tường Duy	
CTTK	Lê Tường Duy	
Kiểm tra	Hoàng N. T. Phong	
Thiết lập	Đào Minh Danh	

Tên bản vẽ:
CHUỖI CÁCH ĐIỆN NÉO DÂY DẪN

BCKTKT	Ngày/t/n	25-TG-105	01
TL:	06/2025	CĐN-POLYMER	02

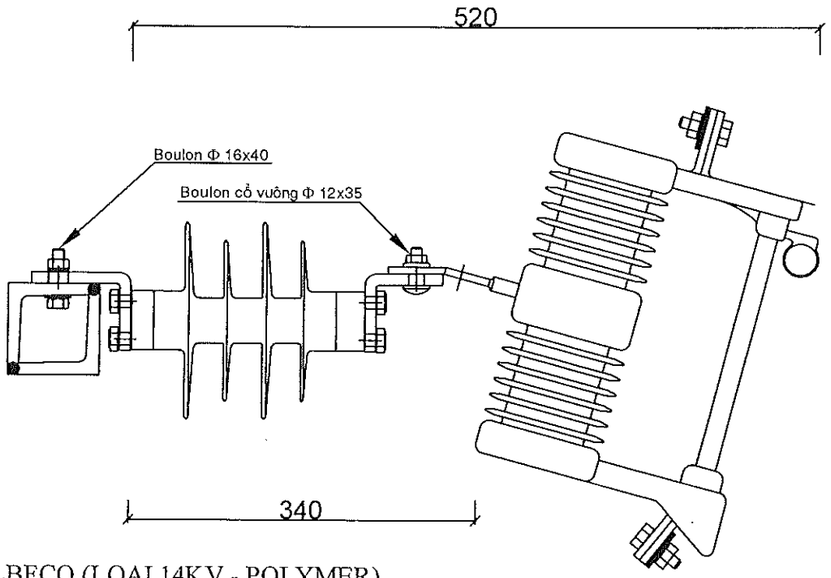

SỨ ĐỠ FCO/LBFCO (LOẠI 14KV - POLYMER)

LBFCO 27kV

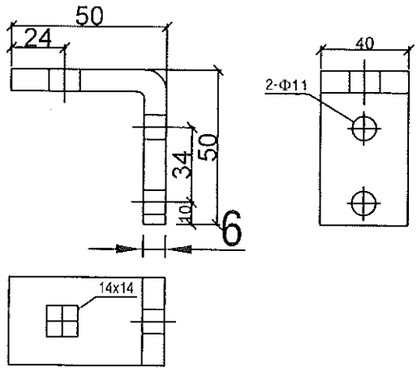

Giá sắt L50x50x5
đỡ FCO, LBFCO

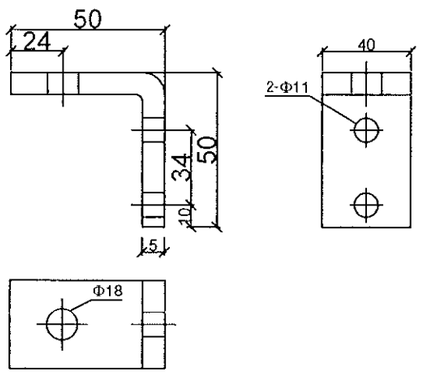

Giá sắt L50x50x5
đỡ FCO, LBFCO

CÔNG TY ĐIỆN LỰC ĐỒNG THÁP
PHÊ DUYỆT
Theo Quyết định số ...2210.../QĐ-PCĐT
Ngày ...10... tháng ...10... năm 20...25...
Ký tên:
CÔNG TY ĐIỆN LỰC ĐỒNG THÁP
Võ Thành Nam

SPC PECC1 KCS PKH Quality Control Dept.

	Võ Thành Nam			
Hiệu chỉnh	Nội dung hiệu chỉnh	Ngày	Thực hiện	Kiểm tra

EVNSPC
TỔNG CÔNG TY ĐIỆN LỰC MIỀN NAM
CÔNG TY TƯ VẤN ĐIỆN MIỀN NAM

Tên công trình:

NÂNG CẤP LƯỚI ĐIỆN KHU VỰC ĐIỆN LỰC GÒ CÔNG ĐÔNG NĂM 2026

P.Giám đốc	Nguyễn Chí Hiếu	
P.KHKD	Nguyễn T.Thúy Hằng	
CNTK	Lê Tường Duy	
CTTK	Lê Tường Duy	
Kiểm tra	Hoàng N. T. Phong	
Thiết lập	Đào Minh Danh	

Tên bản vẽ:

SỨ ĐỠ FCO/LBFCO (LOẠI 14KV - POLYMER)

BCKTKT	Ngày/t/n	25-TG-105	01
TL:	06/2025	SĐTC14	01

Ⓐ BỘ CÁCH ĐIỆN ĐỠ GÓC: SĐG - 24kV

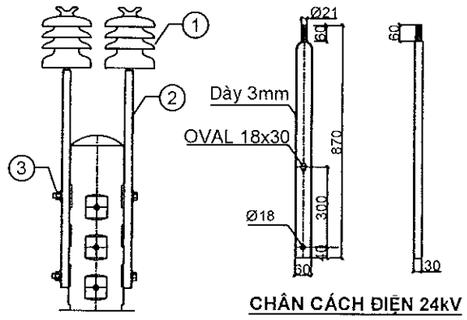

CHÂN CÁCH ĐIỆN 24kV

Ⓑ BỘ CÁCH ĐIỆN ĐỠ THẲNG : SĐI - 24kV

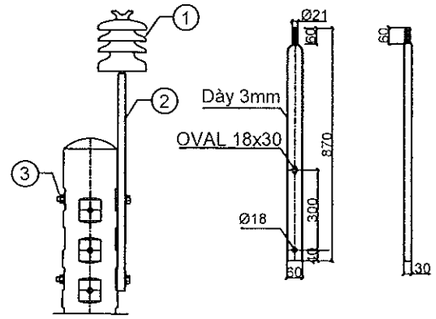

CHÂN CÁCH ĐIỆN 24kV

Ⓒ BỘ CÁCH ĐIỆN ĐỨNG: SĐU - 24kV

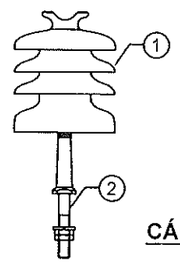

CÁCH ĐIỆN ĐỨNG 24kV

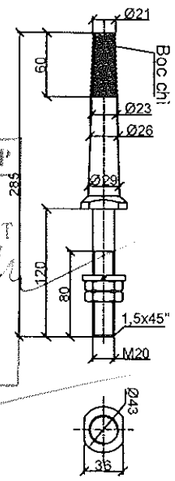

CHÂN CÁCH ĐIỆN 24kV

CÔNG TY ĐIỆN LỰC ĐỒNG THÁP
PHÊ DUYỆT
Theo Quyết định số ...419.../QĐ-PCĐT
Ngày ...4... tháng ...6... năm 20 ...25...
Ký tên:
Võ Thành Nam

SPC PEC KCS P.KH Quality Control Dept

BẢNG KÊ VẬT TƯ										
CẤU KIỆN	VẬT TƯ	ĐƠN VỊ	SỐ LƯỢNG	KÝ HIỆU	CẤU KIỆN	VẬT TƯ	ĐƠN VỊ	SỐ LƯỢNG	KÝ HIỆU
A	1. CÁCH ĐIỆN 24kV	CÁI	2	SĐG-24kV	C	1. CÁCH ĐIỆN 24kV	CÁI	1	SĐU-24kV
	2. CHÂN CÁCH ĐIỆN 24kV	CÁI	2			2. CHÂN CÁCH ĐIỆN 24kV (Ø20)	CÁI	1	
	3. BULÔNG 16x300+2 VÒNG ĐỆM VUÔNG + 1 ĐAI ỐC	BỘ	2						
B	1. CÁCH ĐIỆN 24kV	CÁI	1	SĐI-24kV					
	2. CHÂN CÁCH ĐIỆN 24kV	CÁI	1						
	3. BULÔNG 16x250+2 VÒNG ĐỆM VUÔNG + 1 ĐAI ỐC	BỘ	2						

GHI CHÚ :

- Tất cả các chi tiết kim loại đều phải được mạ kẽm nhúng nóng

Hiệu chỉnh	Nội dung hiệu chỉnh	Ngày	Thực hiện	Kiểm tra

EVNSPC
TỔNG CÔNG TY ĐIỆN LỰC MIỀN NAM
CÔNG TY TƯ VẤN ĐIỆN MIỀN NAM

Tên công trình:

NÂNG CẤP LƯỚI ĐIỆN KHU VỰC ĐIỆN LỰC GÒ CÔNG ĐÔNG NĂM 2026

P.Giám đốc	Nguyễn Chí Hiếu	
P.KHKD	Nguyễn T.Thúy Hằng	
CNTK	Lê Tường Duy	
CTTK	Lê Tường Duy	
Kiểm tra KT	Hoàng N. T. Phong	
Thiết lập	Đào Minh Danh	

Tên bản vẽ:

BỘ CÁCH ĐIỆN ĐỨNG 24kV

BCKTKT	Ngày/t/n	25-TG-105	01
TL:	06/2025	CĐĐ24	01

Ⓐ BỘ UCLEVIS ĐỠ DÂY TRUNG HÒA : Đth-U

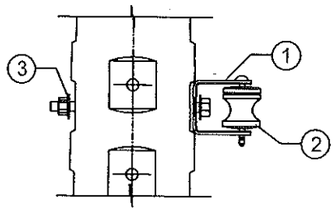

Ⓑ BỘ UCLEVIS NÉO DÂY TRUNG HÒA VÀO CỘT : Nth-U

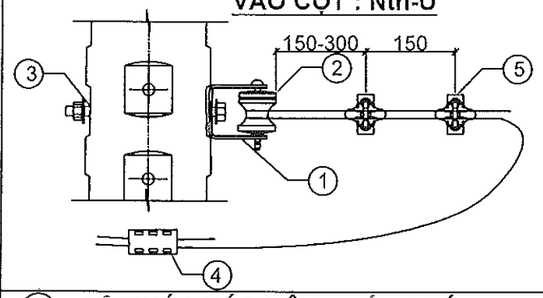

Ⓔ BỘ UCLEVIS ĐỠ DÂY TRUNG HÒA CHO CỘT GHÉP : Đth-U-2

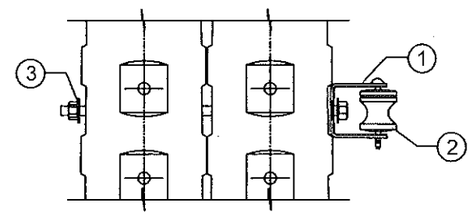

Ⓕ BỘ KHÓA NÉO DÂY TRUNG HÒA VÀO CỘT GHÉP : Nth-T-2

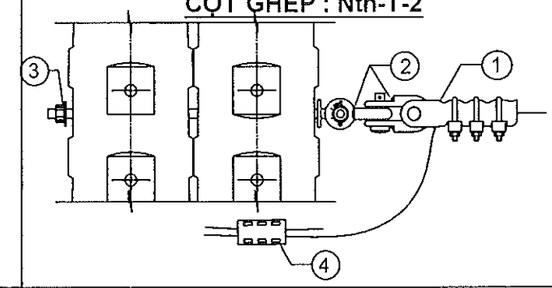

Ⓒ BỘ KHÓA NÉO DÂY TRUNG HÒA VÀO CỘT : Nth-T

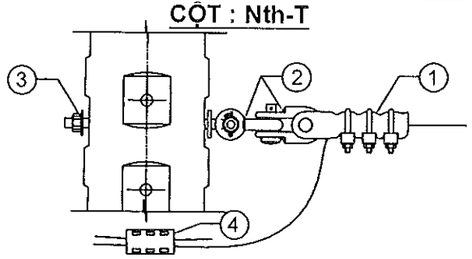

Ⓓ BỘ KHÓA NÉO DÂY CHỐNG SÉT VÀO XÀ : Nth-X-DCS

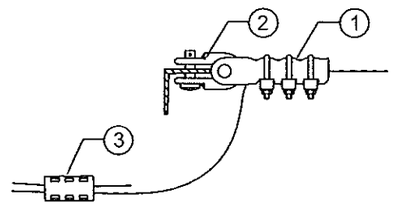

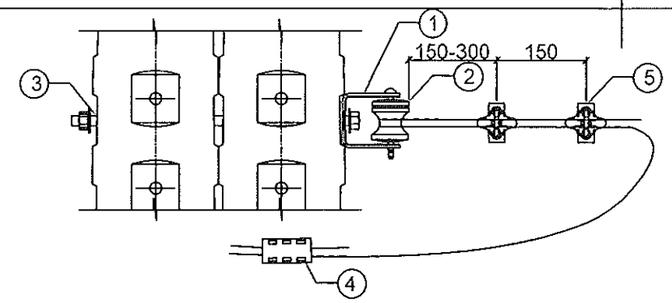

Ⓖ BỘ UCLEVIS NÉO DÂY TRUNG HÒA VÀO CỘT GHÉP : Nth-U-2

Ⓗ BỘ GIÁP NÍU DÂY TRUNG HÒA VÀO CỘT : Nth-T-G

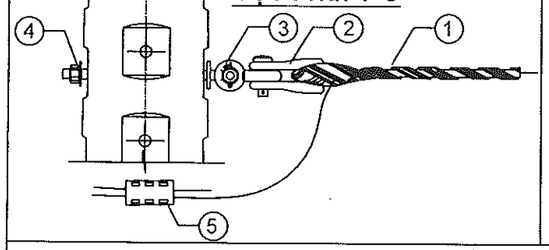

Ⓘ BỘ GIÁP NÍU DÂY TRUNG HÒA VÀO XÀ : Nth-X-G

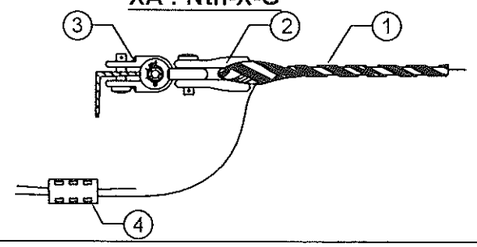

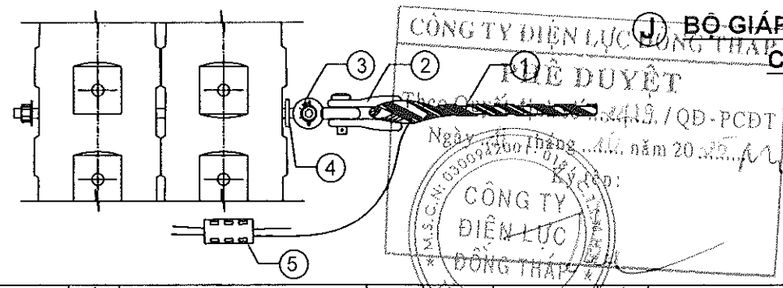

Ⓙ BỘ GIÁP NÍU DÂY TRUNG HÒA VÀO CỘT GHÉP : Nth-T-G-2

CÔNG TY ĐIỆN LỰC ĐỒNG THÁP
PHÊ DUYỆT
Theo Quyết định số: 2419 / QĐ-PCDT
Ngày 11 tháng 12 năm 2025
Ký tên:
Võ Thành Nam
CÔNG TY ĐIỆN LỰC ĐỒNG THÁP
M.S.D.N: 0300942001

SPC PEC KCS P.KH Quality Control Dept

BẢNG KÊ VẬT TƯ

CẤU KIỆN	VẬT TƯ	ĐƠN VỊ	SỐ LƯỢNG	KÝ HIỆU
A	1. UCLEVIS LOẠI LỚN	CÁI	1	Đth-U (Đth-U-400)
	2. SỨ ỐNG CHỈ	CÁI	1	
	3. BULÔNG 16x250(400)+2 VÒNG ĐỆM VUÔNG+1 ĐAI ỐC	BỘ	1	
B	1. UCLEVIS LOẠI LỚN	CÁI	1	Nth-U (Nth-U-400)
	2. SỨ ỐNG CHỈ	CÁI	1	
	3. BULÔNG 16x300(400)+2 VÒNG ĐỆM VUÔNG + 1 ĐAI ỐC	BỘ	1	
	4. KẸP NỐI ÉP WR CỠ DÂY....	CÁI	1	
	5. KẸP SPLITBOLT CỠ DÂY.....	CÁI	2	
C	1. KHÓA NÉO CHO DÂY	CÁI	1	Nth-T
	2. MÓC TREO CHỮ U	CÁI	2	
	3. BULÔNG MẮT 16x300+2 VÒNG ĐỆM VUÔNG + 1 ĐAI ỐC	BỘ	1	
	4. KẸP NỐI ÉP WR CỠ DÂY....	CÁI	1	
D	1. KHÓA NÉO CHO DÂY	CÁI	1	Nth-X-DCS
	2. MÓC TREO CHỮ U	CÁI	1	
	3. KẸP NỐI ÉP WR CỠ DÂY....	CÁI	0	
E	1. UCLEVIS LOẠI LỚN	CÁI	1	Đth-U-2
	2. SỨ ỐNG CHỈ	CÁI	1	
	3. BULÔNG 16x600+2 VÒNG ĐỆM VUÔNG + 1 ĐAI ỐC	BỘ	1	
F	1. UCLEVIS LOẠI LỚN	CÁI	1	Nth-U-2
	2. SỨ ỐNG CHỈ	CÁI	1	
	3. BULÔNG 16x600+2 VÒNG ĐỆM VUÔNG + 1 ĐAI ỐC	BỘ	1	
	4. KẸP NỐI ÉP WR CỠ DÂY....	CÁI	1	
	5. KẸP SPLITBOLT CỠ DÂY.....	CÁI	2	
G	1. KHÓA NÉO CHO DÂY	CÁI	1	Nth-T-2
	2. MÓC TREO CHỮ U	CÁI	2	
	3. BULÔNG MẮT 16x600+2 VÒNG ĐỆM VUÔNG + 1 ĐAI ỐC	BỘ	1	
	4. KẸP NỐI ÉP WR CỠ DÂY....	CÁI	1	
H	1. GIÁP NÍU CHO DÂY	CÁI	1	Nth-T-G
	2. MÁC NỐI YÊM CÁP	CÁI	1	
	3. MÓC TREO CHỮ U	CÁI	1	
	4. BLM 16x300+2 VĐV+ 1 ĐAI ỐC	BỘ	1	
	5. KẸP NỐI ÉP WR CỠ DÂY....	CÁI	1	
I	1. GIÁP NÍU CHO DÂY	CÁI	1	Nth-X-G
	2. MÁC NỐI YÊM CÁP	CÁI	1	
	3. MÓC TREO CHỮ U	CÁI	2	
	4. KẸP NỐI ÉP WR CỠ DÂY....	CÁI	1	
J	1. GIÁP NÍU CHO DÂY	CÁI	1	Nth-T-G-2
	2. MÁC NỐI YÊM CÁP	CÁI	1	
	3. MÓC TREO CHỮ U	CÁI	1	
	4. BLM 16x500+2 VĐV+ 1 ĐAI ỐC	BỘ	1	
	5. KẸP NỐI ÉP WR CỠ DÂY....	CÁI	1	

GHI CHÚ :
Tất cả các chi tiết kim loại đều phải được mạ kẽm nhúng nóng

Hiệu chỉnh	Nội dung hiệu chỉnh	Ngày	Thực hiện	Kiểm tra

EVNSPC
TỔNG CÔNG TY ĐIỆN LỰC MIỀN NAM
CÔNG TY TƯ VẤN ĐIỆN MIỀN NAM

P.Giám đốc	Nguyễn Chí Hiếu	
P.KHKD	Nguyễn T.Thúy Hằng	
CNTK	Lê Tường Duy	
CTTK	Lê Tường Duy	
Kiểm tra	Hoàng N. T. Phong	
Thiết lập	Đào Minh Danh	

Tên công trình:

NÂNG CẤP LƯỚI ĐIỆN KHU VỰC ĐIỆN LỰC GÒ CÔNG ĐÔNG NĂM 2026

Tên bản vẽ:

BỘ ĐỠ, NÉO DÂY TRUNG HÒA

BCKTKT	Ngày/t/n	25-TG-105	01
TL:	06/2025	Đ-N-TH	01

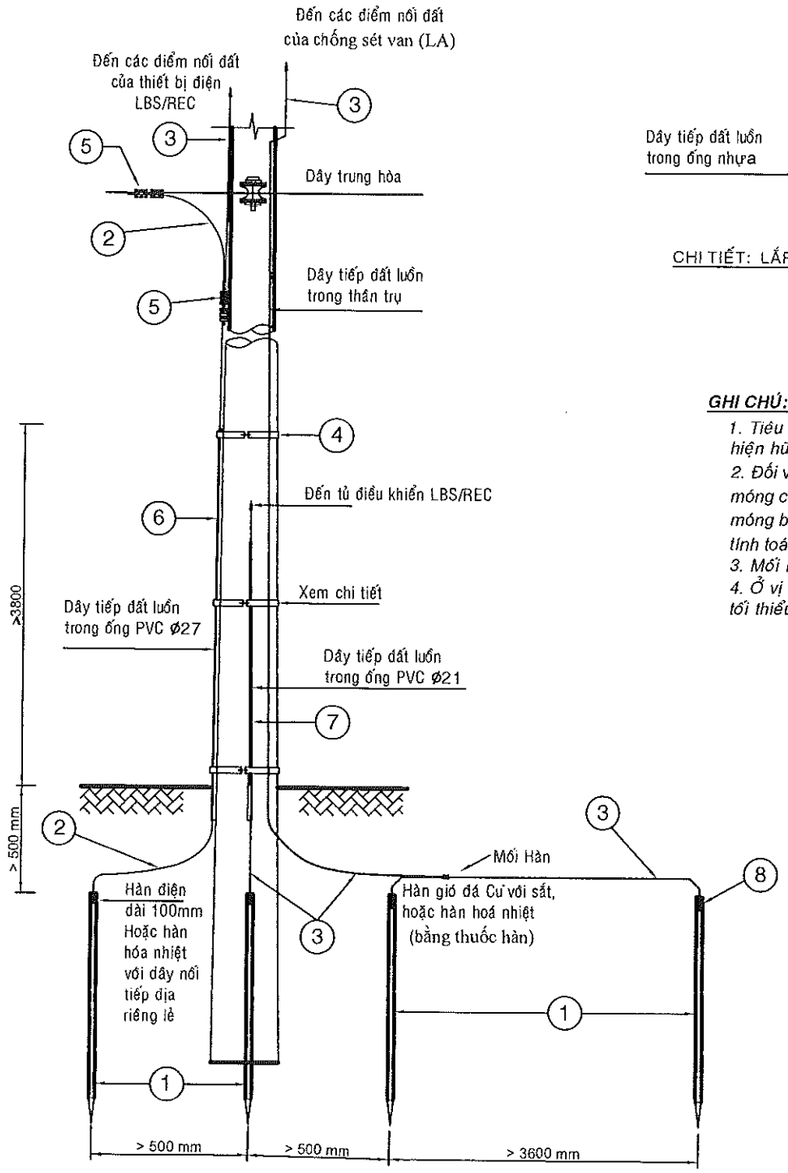

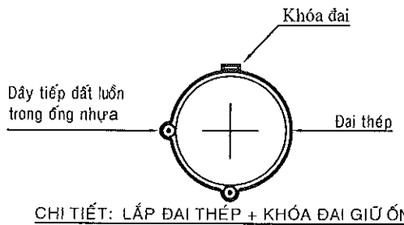

CHI TIẾT: LẮP ĐAI THÉP + KHÓA ĐAI GIỮ ỐNG PVC

GHI CHÚ:

1. Tiêu chuẩn này áp dụng cho trụ đặt trạm biến áp, trụ hiện hữu, trụ lắp thiết bị trung áp cần tiếp đất.
2. Đối với trường hợp trụ sử dụng móng gia cố bê tông, móng cống, móng bản...thì dây tiếp đất sắt phải được ôm sát móng bê tông và cọc tiếp đất cách móng bê tông ≥ 500mm, tính toán chiều dài dây tiếp đất sắt cho phù hợp.
3. Mối nối ép WR phải thoa Compound.
4. Ở vị trí tiếp đất ruộng nước, cọc tiếp đất được đóng sâu tối thiểu 1,00 m.

BẢNG LIỆT KÊ VẬT TƯ

MỤC	NỘI DUNG	ĐƠN VỊ	SỐ LƯỢNG	GHI CHÚ
1	Cọc tiếp đất Ø16 dài 2,40 m - nhúng Zn	Cái	4	
2	Dây sắt Ø10 mạ Zn có chiều dài phù hợp	Mét		L(m) = 10; 12; 14; 16 đối với cột 12; 14; 16 và 18)
3	Dây nối tiếp địa (dây đồng trần 25mm2)	kg	6	
4	Đai thép và khóa đai	Bộ	3	
5	Kẹp WR 25-70/120-240	Cái	4	
6	Ống nhựa PVC Ø27	Mét	4	
7	Ống nhựa PVC Ø21	Mét	3	
8	Mối hàn hóa nhiệt bằng thuốc hàn có khối lượng phù hợp	Mối	5	
9	Đầu coss ép Cu 25mm²	cái	7	

CÔNG TY ĐIỆN LỰC ĐỒNG THÁP
PHÊ DUYỆT
Theo Quyết định số ...415 / QĐ-PCĐT
Ngày ...4... tháng ...12... năm 20 25...
Ký tên:
CÔNG TY ĐIỆN LỰC ĐỒNG THÁP
Võ Thành Nam

SPC PEC KCS P.KH Quality Control Dept

Hiệu chỉnh	Nội dung hiệu chỉnh	Ngày	Thực hiện	Kiểm tra

EVNSPC
TỔNG CÔNG TY ĐIỆN LỰC MIỀN NAM
CÔNG TY TƯ VẤN ĐIỆN MIỀN NAM

Tên công trình:
NÂNG CẤP LƯỚI ĐIỆN KHU VỰC ĐIỆN LỰC GÒ CÔNG ĐÔNG NĂM 2026

P.Giám đốc	Nguyễn Chí Hiếu	Tên bản vẽ: BỘ TIẾP ĐẤT THIẾT BỊ - LOẠI 4 CỌC (CỘT KHÔNG DÂY TIẾP ĐẤT) (CỘT 12m; 14m; 16m; 18m)			
P.KHKD	Nguyễn T. Thúy Hằng				
CNTK	Lê Tường Duy				
CTTK	Lê Tường Duy				
Kiểm tra	Hoàng N. T. Phong	BCKTKT	Ngày/t/n	25-TG-105	01
Thiết lập	Đào Minh Danh	TL:	06/2025	TĐTB-4COC	01

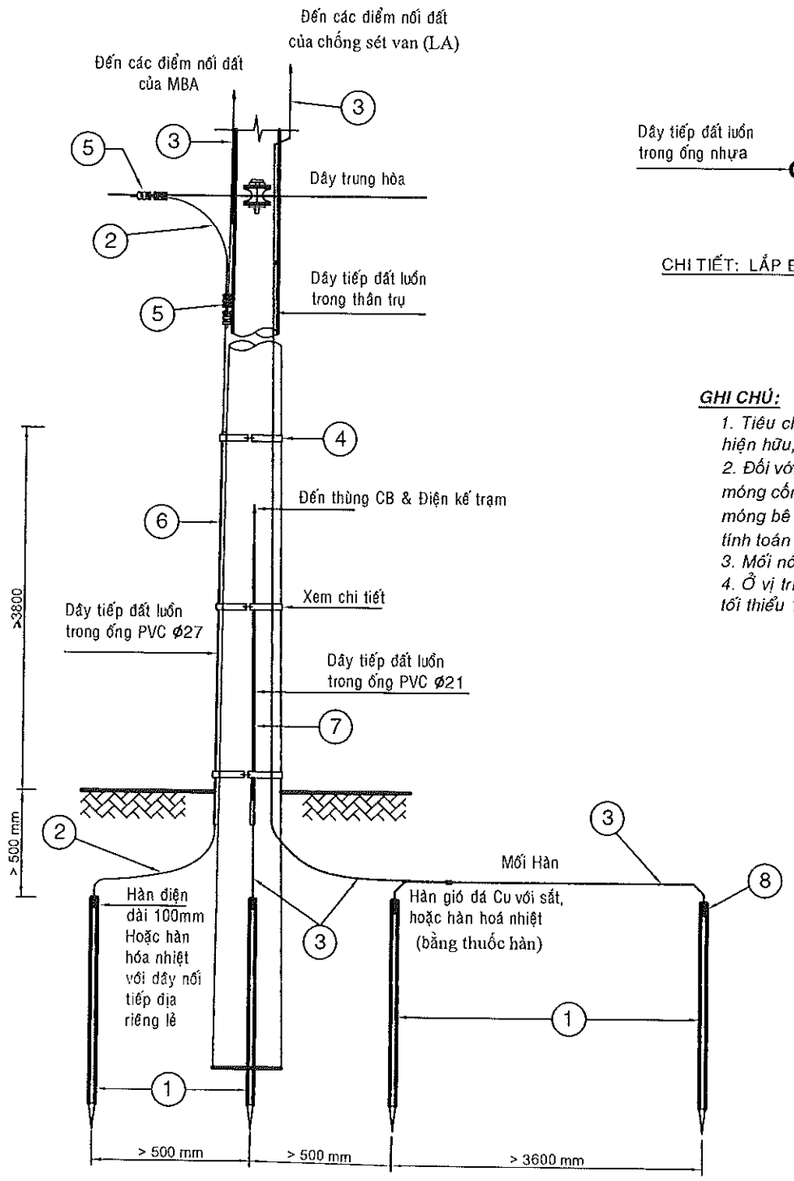

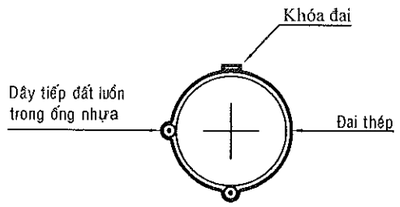

CHI TIẾT: LẮP ĐAI THÉP + KHÓA ĐAI GIỮ ỐNG PVC

GHI CHÚ:

1. Tiêu chuẩn này áp dụng cho trụ đặt trạm biến áp, trụ hiện hữu, trụ lắp thiết bị trung áp cần tiếp đất.
2. Đối với trường hợp trụ sử dụng móng gia cố bê tông, móng cống, móng bản...thì dây tiếp đất sắt phải được ôm sát móng bê tông và cọc tiếp đất cách móng bê tông ≥ 500mm, tính toán chiều dài dây tiếp đất sắt cho phù hợp.
3. Mối nối ép WR phải thoa Compound.
4. Ở vị trí tiếp đất ruộng nước, cọc tiếp đất được đóng sâu tối thiểu 1,00 m.

BẢNG LIỆT KÊ VẬT TƯ

MỤC	NỘI DUNG	ĐƠN VỊ	SỐ LƯỢNG	GHI CHÚ
1	Cọc tiếp đất Ø16 dài 2,40 m - nhúng Zn	Cái	4	
2	Dây sắt Ø10 mạ Zn có chiều dài phù hợp	Mét		L(m) = 10; 12; 14; 16 đối với cột 12; 14; 16 và 18)
3	Dây nối tiếp địa (dây đồng trần 25mm2)	kg	5,5	
4	Đai thép và khóa đai	Bộ	3	
5	Kẹp WR 25-70/120-240	Cái	4	
6	Ống nhựa PVC Ø27	Mét	4	
7	Ống nhựa PVC Ø21	Mét	3	
8	Mối hàn hóa nhiệt bằng thuốc hàn có khối lượng phù hợp	Mối	5	
9	Đầu coss ép Cu 25mm²	cái	6	

CÔNG TY ĐIỆN LỰC ĐỒNG THÁP
PHÊ DUYỆT
Theo Quyết định số ...2415 / QĐ-PCĐT
Ngày ...10... tháng ...10... năm 2025
Họ và tên:
Võ Thành Nam

SPC PEC KCS P.KH Quality Control Dept

Hiệu chỉnh	Nội dung hiệu chỉnh	Ngày	Thực hiện	Kiểm tra

EVNSPC
TỔNG CÔNG TY ĐIỆN LỰC MIỀN NAM
CÔNG TY TƯ VẤN ĐIỆN MIỀN NAM

Tên công trình:
NÂNG CẤP LƯỚI ĐIỆN KHU VỰC ĐIỆN LỰC GÒ CÔNG ĐÔNG NĂM 2026

P.Giám đốc	Nguyễn Chí Hiếu	Tên bản vẽ: **BỘ TIẾP ĐẤT TRẠM BIẾN ÁP - LOẠI 4 CỌC (CỘT KHÔNG DÂY TIẾP ĐẤT) (CỘT 12m; 14m; 16m; 18m)**			
P.KHKD	Nguyễn T. Thúy Hằng				
CNTK	Lê Tường Duy				
CTTK	Lê Tường Duy				
Kiểm tra	Hoàng N. T. Phong	BCKTKT	Ngày/t/n	25-TG-105	01
Thiết lập	Đào Minh Danh	TL:	06/2025	TĐTBA-4COC	01

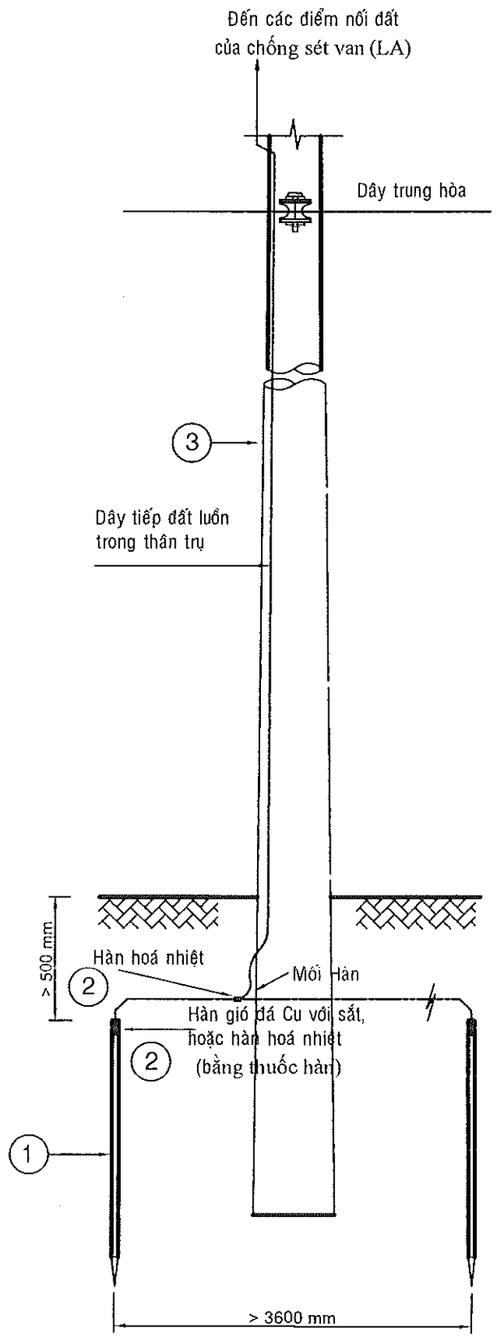

VẬT TƯ

MỤC	NỘI DUNG	ĐƠN VỊ	SỐ LƯỢNG	GHI CHÚ
1	Cọc tiếp đất Ø16 dài 2,40 m - Nhúng Zn	Cái	2	
2	Mối hàn hóa nhiệt bằng thuốc hàn có khối lượng phù hợp	Mối	3	
3	Dây Cu trần từ 25 mm^2	kg		M(kg) = 4; 4,5; 5; 6,5 đối với cột 12; 14; 16 và 18)

GHI CHÚ:

1. Áp dụng cho trụ lắp thiết bị chống sét van (LA) cần tiếp đất, trụ hiện hữu có tiếp đất tại mối nối liên kết cọc tiếp đất với dây nối đất bằng kẹp splipbolt Cu/Al hoặc bu lông cần khắc phục thành mối nối hàn hóa nhiệt.
2. Mối nối ép Tap connector WR phải có đủ Electrical Joint Compound.
3. Ở vị trí tiếp đất ruộng nước, cọc tiếp đất được đóng sâu tối thiểu 1,00 m.
4. Liên kết giữa dây đồng trần với cọc tiếp đất bằng phương pháp hàn.

CÔNG TY ĐIỆN LỰC ĐỒNG THÁP
PHÊ DUYỆT
Theo Quyết định số ...419.../QĐ-PCĐT
Ngày ...4... tháng ...10... năm 20...25...
KT. TỔNG GIÁM ĐỐC
PHÓ TỔNG GIÁM ĐỐC
Võ Thành Nam

Hiệu chỉnh	Nội dung hiệu chỉnh	Ngày	Thực hiện	Kiểm tra

EVNSPC
TỔNG CÔNG TY ĐIỆN LỰC MIỀN NAM
CÔNG TY TƯ VẤN ĐIỆN MIỀN NAM

Tên công trình:
NÂNG CẤP LƯỚI ĐIỆN KHU VỰC ĐIỆN LỰC GÒ CÔNG ĐÔNG NĂM 2026

P.Giám đốc	Nguyễn Chí Hiếu	
P.KHKD	Nguyễn T. Thúy Hằng	
CNTK	Lê Tường Duy	
CTTK	Lê Tường Duy	
Kiểm tra	Hoàng N. T. Phong	
Thiết lập	Đào Minh Danh	

Tên bản vẽ:
BỘ TIẾP ĐẤT CHỐNG SÉT LA LUÔN TRONG THÂN CỘT - LOẠI 2 CỌC (CỘT KHÔNG DÂY TIẾP ĐẤT) (CỘT 12m; 14m; 16m; 18m)

BCKTKT	Ngày/t/n	25-TG-105	01
TL:	06/2025	TĐLA-2COC	01

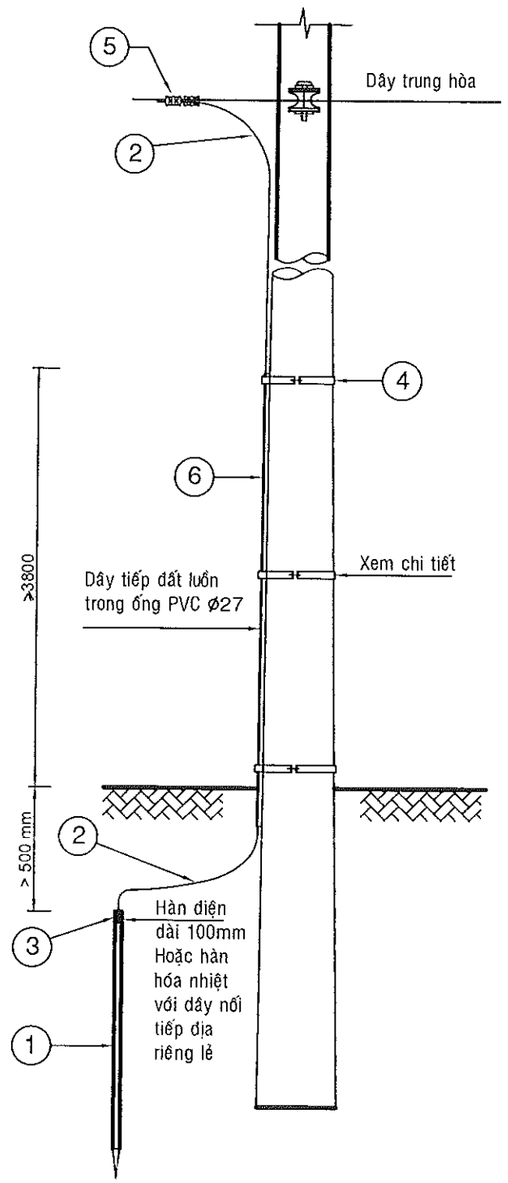

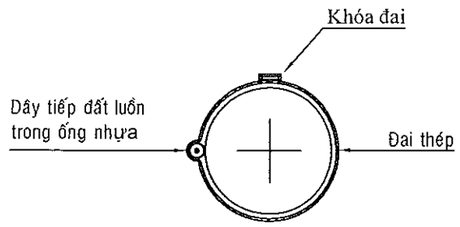

CHI TIẾT: LẮP ĐAI THÉP + KHÓA ĐAI GIỮ ỐNG PVC

BẢNG LIỆT KÊ VẬT TƯ

MỤC	NỘI DUNG	ĐƠN VỊ	SỐ LƯỢNG	GHI CHÚ
1	Cọc tiếp đất Ø16 dài 2,40 m - nhúng Zn	Cái	1	
2	Dây sắt Ø10 mạ Zn có chiều dài phù hợp	Mét		L(m) = 10; 12; 14; 16 đối với cột 12; 14; 16 và 18)
3	Mối hàn hóa nhiệt bằng thuốc hàn có khối lượng phù hợp	Mối	1	
4	Đai thép và khóa đai	Bộ	3	
5	Kẹp WR 25-70/120-240	Cái	2	
6	Ống nhựa PVC Ø27	Mét	4	

GHI CHÚ:

1. Tiêu chuẩn này áp dụng cho trụ lắp tiếp đất lặp lại, trụ hiện hữu cần tiếp đất.
2. Đối với trường hợp trụ sử dụng móng gia cố bê tông, móng cống, móng bản...thì dây tiếp đất sắt phải được ôm sát móng bê tông và cọc tiếp đất cách móng bê tông ≥ 500mm, tính toán chiều dài dây tiếp đất sắt cho phù hợp.
3. Mối nối ép WR phải thoa Compound.
4. Ở vị trí tiếp đất ruộng nước, cọc tiếp đất được đóng sâu tối thiểu 1,00 m.

CÔNG TY ĐIỆN LỰC ĐỒNG THÁP
PHÊ DUYỆT
Theo Quyết định số ...1419.../QĐ-PCĐT
Ngày 15 tháng 10 năm 2025
Ký tên:
CÔNG TY ĐIỆN LỰC ĐỒNG THÁP
Võ Thành Nam

SPC PEC KCS P.KH Quality Control Dept

Hiệu chỉnh	Nội dung hiệu chỉnh	Ngày	Thực hiện	Kiểm tra

EVNSPC
TỔNG CÔNG TY ĐIỆN LỰC MIỀN NAM
CÔNG TY TƯ VẤN ĐIỆN MIỀN NAM

Tên công trình:
NÂNG CẤP LƯỚI ĐIỆN KHU VỰC ĐIỆN LỰC GÒ CÔNG ĐÔNG NĂM 2026

P.Giám đốc	Nguyễn Chí Hiếu	
P.KHKD	Nguyễn T.Thúy Hằng	
CNTK	Lê Tường Duy	
CTTK	Lê Tường Duy	
Kiểm tra	Hoàng N. T. Phong	
Thiết lập	Đào Minh Danh	

Tên bản vẽ:
BỘ TIẾP ĐẤT LẶP LẠI DÂY TIẾP ĐẤT NGOÀI THÂN CỘT - LOẠI 1 CỌC (CỘT KHÔNG DÂY TIẾP ĐẤT) (CỘT 12m; 14m; 16m; 18m)

BCKTKT	Ngày/t/n	25-TG-105	01
TL:	06/2025	TĐLL-1COC-TA	01

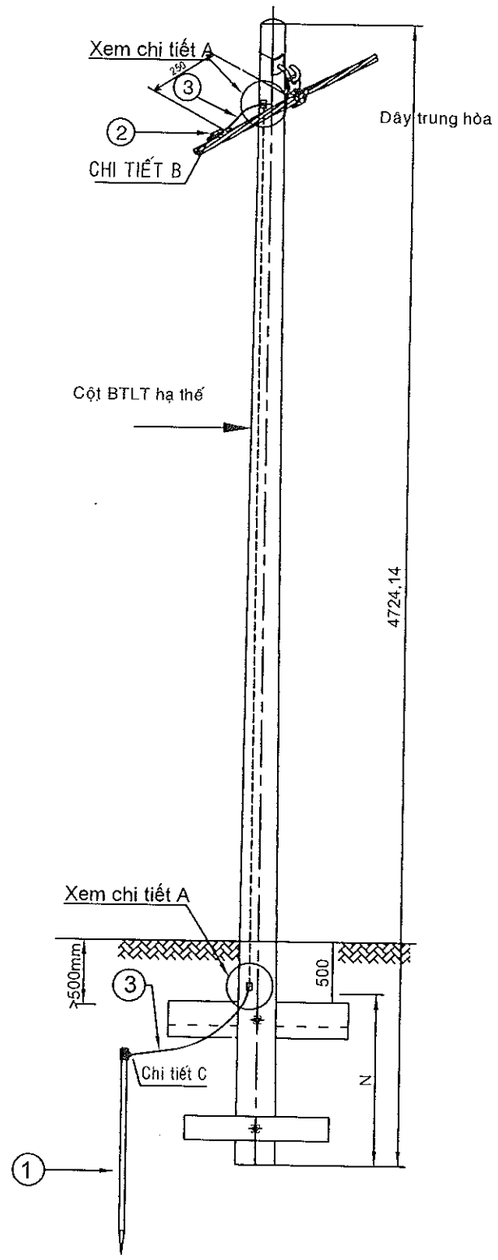

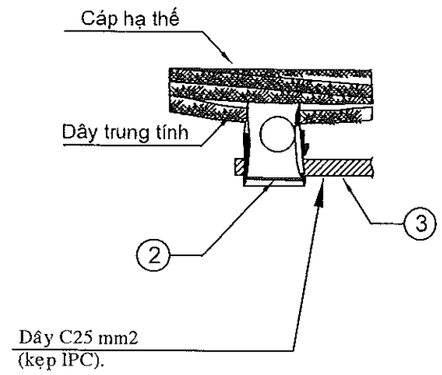

CHI TIẾT B: NỐI DÂY ABC VỚI DÂY C25 mm2

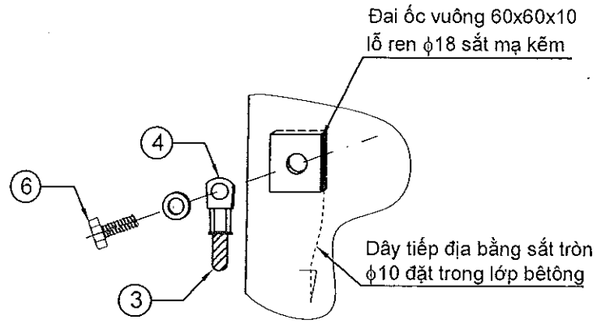

CHI TIẾT A
NỐI DÂY TIẾP ĐẤT VỚI TRỤ

CHI TIẾT C
NỐI DÂY TIẾP ĐẤT VỚI CỌC

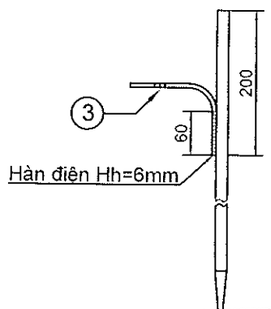

CÔNG TY ĐIỆN LỰC ĐỒNG THÁP
PHÊ DUYỆT
Theo Quyết định số ...4414 / QĐ - PCĐT
Ngày ...4209 tháng ...10 năm 20 ...25
Ký tên:
CÔNG TY ĐIỆN LỰC ĐỒNG THÁP
M.S.C.N: 0300942001-047-C
TỈNH ĐỒNG THÁP
Võ Thành Nam

SPC PEC KCS P.KH Quality Control Dept

BẢNG LIỆT KÊ VẬT TƯ

STT	TÊN VẬT TƯ	ĐƠN VỊ	SỐ LƯỢNG	GHI CHÚ
1	CỌC TIẾP ĐẤT ϕ16 DÀI 2,4M - MẠ Zn NHÚNG NÓNG	CÁI	1	K = 0,8 kg cho trụ 10,5m; 12m; 14m; 18m K = 0,6 kg cho trụ 6,5m; 7,5m; 8,5m.
2	Kẹp IPC 95-35	CÁI	2	
3	DÂY ĐỒNG TRẦN 25mm2	Kg	K	
4	ĐẦU COSS ÉP ĐỒNG 25mm2 - LỖ ϕ14	CÁI	2	
5	MỐI HÀN HÓA NHIỆT (Hn= 6mm)	MỐI	1	
6	BULÔNG M16x25 MẠ Zn VÀ LONG ĐỀN ϕ18	BỘ	2	
7	ĐẤT ĐÀO	m3	0,1	
8	ĐẤT ĐẮP	m3	0,1	

Hiệu chỉnh	Nội dung hiệu chỉnh	Ngày	Thực hiện	Kiểm tra

EVNSPC
TỔNG CÔNG TY ĐIỆN LỰC MIỀN NAM
CÔNG TY TƯ VẤN ĐIỆN MIỀN NAM

Tên công trình:
NÂNG CẤP LƯỚI ĐIỆN KHU VỰC ĐIỆN LỰC GÒ CÔNG ĐÔNG NĂM 2026

P.Giám đốc	Nguyễn Chí Hiếu	
P.KHKD	Nguyễn T.Thúy Hằng	
CNTK	Lê Tường Duy	
CTTK	Lê Tường Duy	
Kiểm tra	Hoàng N. T. Phong	
Thiết lập	Đào Minh Danh	

Tên bản vẽ:
BỘ TIẾP ĐẤT LẶP LẠI (CỘT 7,5m; 8,5m; 10,5m; 12m) - LOẠI 1 CỌC

BCKTKT	Ngày/t/n	25-TG-105	01
TL:	06/2025	TĐLL-1COC-HA	01

BIỂN BÁO NGUY HIỂM
(theo thông tư 05/2021/TT-BCT)

TỈ LỆ: 1/5

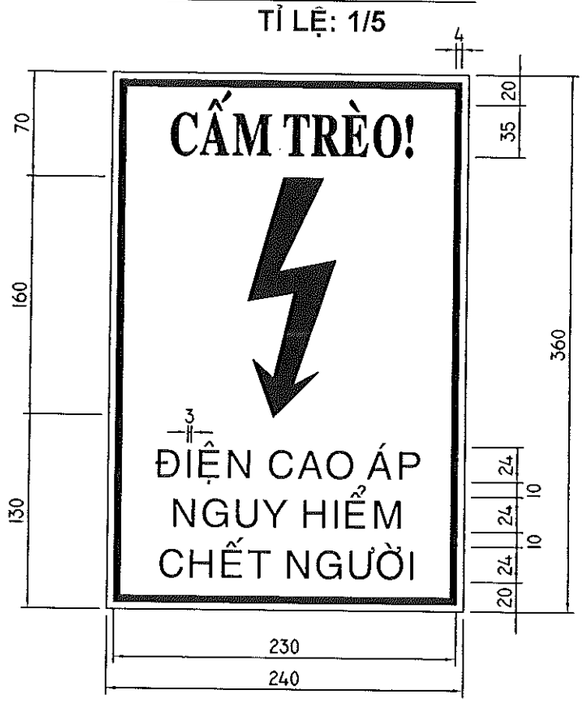

BIỂN SỐ TRỤ
TỈ LỆ: 1/5

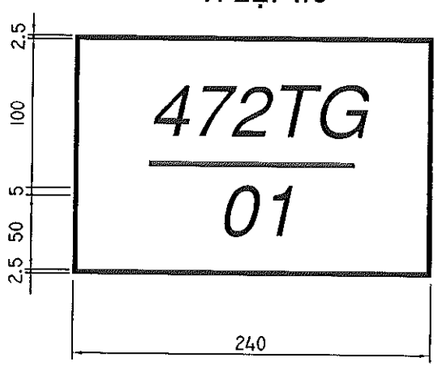

CÁCH THỰC HIỆN DÁN 01 LỚP HOẶC SƠN LÊN TRỤ

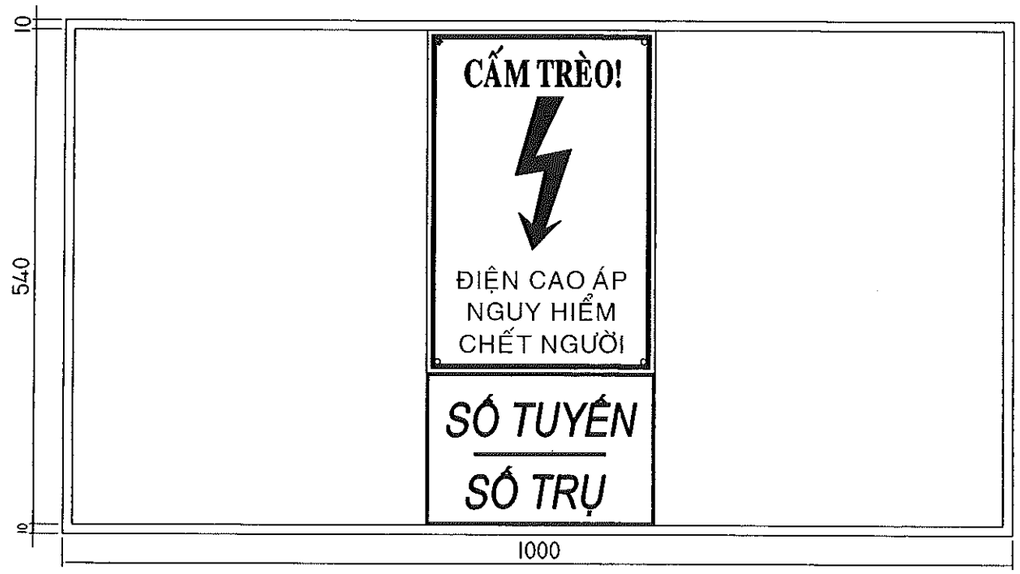

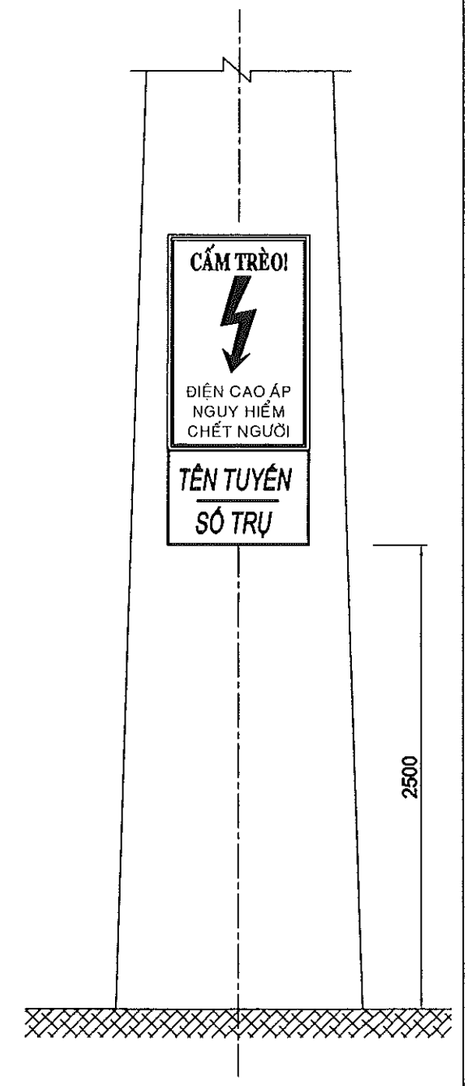

* GHI CHÚ:
- Màu sắc: nền trắng, chữ đen, tia sét và khung viền màu đỏ
- Đặt trên trụ cách mặt đất từ 2,0 đến 2,5m, đặt chỗ dễ nhìn
- Đặt cả trên 2 trụ đối với trụ PI
- Phải vệ sinh sạch và thêm 2 lớp sơn trên mặt trụ trước khi dán
- Phải đảm bảo độ bám dính không dưới 3 năm
- Chữ và số trên bảng số trụ mang tính chất minh hoạ. Tùy thuộc vào độ dài dòng chữ thể hiện tên tuyến và kích thước chữ số được chọn sao cho phù hợp và dễ nhìn
- Tên tuyến thể hiện tên tuyến đường dây
- Số trụ:
  + Trục chính: Trụ đầu tuyến đánh số 01, tiếp theo 02, 03,...đến trụ cuối
  + Đối với trụ ở nhánh rẽ thì số trụ được đánh số trụ tại vị trí rẽ nhánh và thêm dấu "/", tiếp theo là số thứ tự 1, ,2, 3,...
  + Khi trồng trụ mới xen giữa các khoảng trụ đã được đánh số thì trụ trồng xen được đánh số của trụ phía trước và gắn thêm chữ cái tăng dần từ A đến Z theo hướng xa nguồn
- Trường hợp trên cùng một trụ có nhiều tuyến đi chung đánh số theo kiểu như ví dụ sau:

471-473-475CT / 01 — Trong đó: 471-473-475CT: Phát tuyến 471, 473, 475CT từ trái sáng phải tương ứng mạch dưới cùng đến trên cùng hoặc ngược lại

- Trường hợp trụ giao lưới đánh số theo kiểu như ví dụ sau:

471-473CS / 01 / 472-474RS — Trong đó: 471-473CS: Phát tuyến 471, 473CS; 472-474RG từ trái sáng phải tương ứng mạch dưới cùng đến trên cùng hoặc ngược lại

SPC PEC KCS P.KH Quality Control Dept

CÔNG TY ĐIỆN LỰC ĐỒNG THÁP
PHÊ DUYỆT
Theo Quyết định số ..3413.. / QĐ - PCĐT
Ngày ..01.. tháng ..06.. năm 20..25..
KT. GIÁM ĐỐC
CÔNG TY ĐIỆN LỰC ĐỒNG THÁP
Võ Thành Nam

Hiệu chỉnh	Nội dung hiệu chỉnh	Ngày	Thực hiện	Kiểm tra

EVNSPC
TỔNG CÔNG TY ĐIỆN LỰC MIỀN NAM
CÔNG TY TƯ VẤN ĐIỆN MIỀN NAM

Tên công trình:

NÂNG CẤP LƯỚI ĐIỆN KHU VỰC ĐIỆN LỰC GÒ CÔNG ĐÔNG NĂM 2026

P.Giám đốc	Nguyễn Chí Hiếu	
P.KHKD	Nguyễn T.Thúy Hằng	
CNTK	Lê Tường Duy	
CTTK	Lê Tường Duy	
Kiểm tra	KT. Hoàng N. T. Phong	
Thiết lập	Đào Minh Danh	

Tên bản vẽ:

BIỂN BÁO SỐ TRỤ VÀ BIỂN BÁO NGUY HIỂM

BCKTKT	Ngày/t/n	25-TG-105	01
TL:	06/2025	BB	01

HÌNH THỨC CỘT ĐỠ THẲNG / ĐỠ GÓC NHỎ
(Tht_ABC / Ght_ABC)

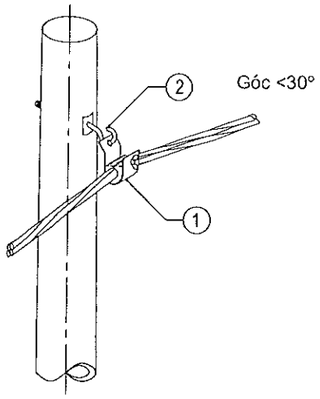

HÌNH THỨC CỘT DỪNG CUỐI
(Dht_ABC)

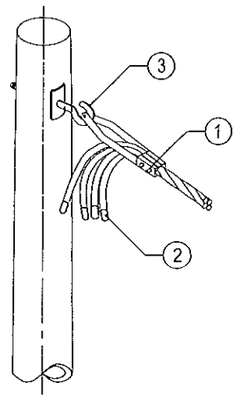

HÌNH THỨC CỘT RẼ NHÁNH KHÁC BÊN
(Tht_ABC+Dht_ABC)

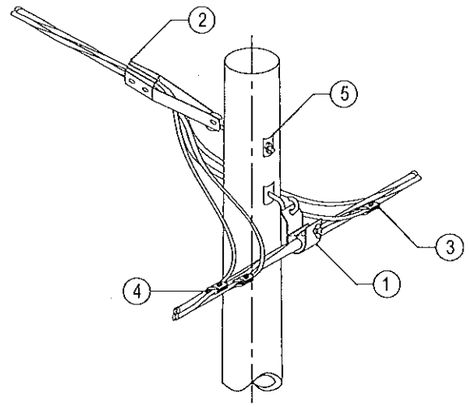

HÌNH THỨC CỘT RẼ NHÁNH CÙNG BÊN
(Tht_ABC+Dht_ABC)

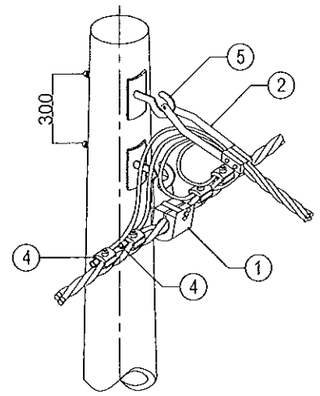

GHI CHÚ:

- Bu lông móc được chế tạo theo TCVN 1876-76. Một bộ bulông gồm: 01 bulông, 01 đai ốc, 01 long đền vuông D18.
- Một bộ bulông VRS gồm : 01 bulông, 04 đai ốc, 04 long đền vuông D18.
- Bulông móc D16-250 chiều dài ren lấy = 60 mm, D16-300 chiều dài ren lấy = 70 mm.
-Trong bản kê vật tư trong ngoặc dành cho cáp 4 lõi.

STT	TÊN VẬT TƯ	SỐ LƯỢNG	ĐVT	STT	TÊN VẬT TƯ	SỐ LƯỢNG	ĐVT
A. HT CỘT ĐỠ THẲNG / GÓC NHỎ TRÊN CỘT BTLT-7,5M; 8,5M (Tht_ABC/Ght_ABC)				A. HT CỘT RẼ NHÁNH DỪNG CỘT BTLT-7,5M; 8,5M (Tht_ABC+Ght_ABC)			
1	Kẹp đỡ cáp cỡ phù hợp	01	Cái	1	Kẹp treo cáp cỡ phù hợp	01	Cái
2	BULON móc D16x250/Zn + Long đền (bắt kẹp cáp)	01	Bộ	2	Kẹp dừng cáp cỡ phù hợp	01	Cái
B. HT CỘT ĐỠ THẲNG / GÓC NHỎ TRÊN CỘT BTLT-10,5M; 12M (Tht_ABC/Ght_ABC)				3	Kẹp nối bọc cách điện (IPC-cỡ phù hợp)	03(04)	Cái
1	Kẹp đỡ cáp cỡ phù hợp	01	Cái	4	Nắp bịt đầu cáp cỡ phù hợp	03(04)	Cái
2	BULON móc D16x300/Zn + Long đền (bắt kẹp cáp)	01	Bộ	5	BULON móc D16x250/Zn + Long đền (bắt kẹp cáp)	02	Bộ
C. HT CỘT DỪNG CUỐI TRÊN CỘT BTLT-7,5M; 8,5M (Dht_ABC)				C. HT CỘT RẼ NHÁNH TRÊN CỘT BTLT-10,5M; 12M (Tht_ABC+Dht_ABC)			
1	Kẹp dừng cáp cỡ phù hợp	01	Cái	1	Kẹp treo cáp cỡ phù hợp	01	Cái
2	Nắp bịt đầu cáp cỡ phù hợp	03(04)	Cái	2	Kẹp dừng cáp cỡ phù hợp	01	Cái
3	BULON móc D16x250/Zn + Long đền (bắt kẹp cáp)	01	Bộ	3	Kẹp nối bọc cách điện (IPC-cỡ phù hợp)	03(04)	Cái
D. HT CỘT DỪNG CUỐI TRÊN CỘT BTLT-10,5M; 12M (Dht_ABC)				4	Nắp bịt đầu cáp cỡ phù hợp	03(04)	Cái
1	Kẹp dừng cáp cỡ phù hợp	01	Cái	5	BULON móc D16x300/Zn + Long đền (bắt kẹp cáp)	02	Bộ
2	Nắp bịt đầu cáp cỡ phù hợp	03(04)	Cái				
3	BULON móc D16x300/Zn + Long đền (bắt kẹp cáp)	01	Bộ				

CÔNG TY ĐIỆN LỰC ĐỒNG THÁP
PHÊ DUYỆT
Theo Quyết định số ...4412.../QĐ-PCĐT
Ngày ...4... tháng ...6... năm 20 25
CÔNG TY ĐIỆN LỰC ĐỒNG THÁP
Võ Thành Nam

SPC PEC KCS P.KH Quality Control Dept

Hiệu chỉnh	Nội dung hiệu chỉnh	Ngày	Thực hiện	Kiểm tra

EVNSPC
TỔNG CÔNG TY ĐIỆN LỰC MIỀN NAM
CÔNG TY TƯ VẤN ĐIỆN MIỀN NAM

Tên công trình:
NÂNG CẤP LƯỚI ĐIỆN KHU VỰC ĐIỆN LỰC GÒ CÔNG ĐÔNG NĂM 2026

Tên bản vẽ:
HÌNH THỨC CỘT SỬ DỤNG DÂY BỌC CÁCH ĐIỆN HẠ ÁP ABC

P.Giám đốc	Nguyễn Chí Hiếu				
P.KHKD	Nguyễn T.Thúy Hằng				
CNTK	Lê Tường Duy				
CTTK	Lê Tường Duy				
Kiểm tra	Hoàng N. T. Phong	BCKTKT	Ngày/t/n	25-TG-105	01
Thiết lập	Đào Minh Danh	TL:	06/2025	HT-CAP ABC	05

HÌNH THỨC CỘT ĐỠ GÓC LỚN
(KGht_ABC)

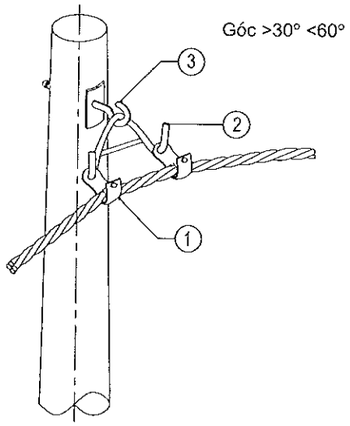

HÌNH THỨC CỘT RẼ NHÁNH
ĐẤU NỐI GIỮA CÁP VÀ DÂY ĐƠN
(Dht-AV+Dht_ABC)

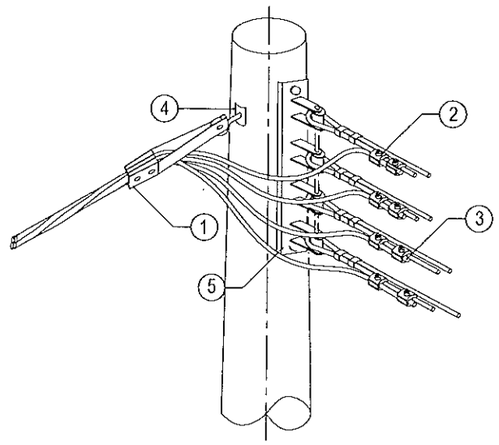

HÌNH THỨC CỘT DÙNG 3 MẶT
(3Dht_ABC)

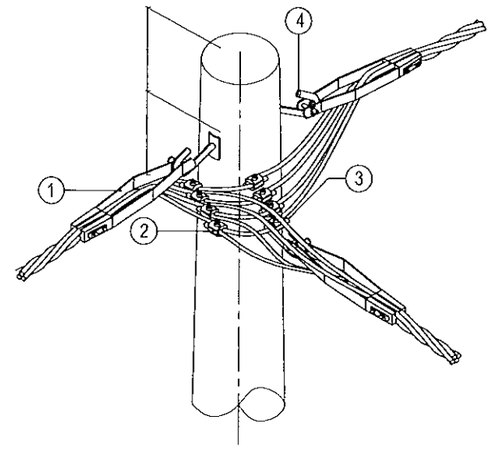

HÌNH THỨC CỘT RẼ NHÁNH CÙNG BÊN
ĐẤU NỐI GIỮA CÁP VÀ DÂY ĐƠN
(Dht-AV+Dht_ABC)

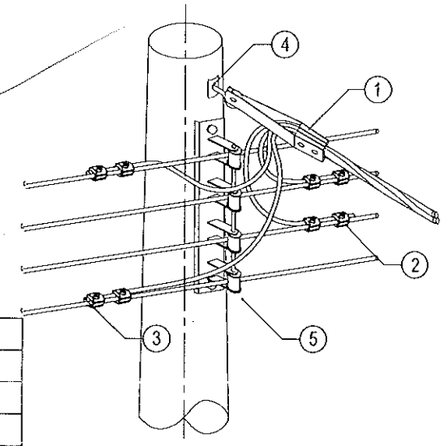

HÌNH THỨC CỘT RẼ NHÁNH KHÁC BÊN
ĐẤU NỐI GIỮA CÁP VÀ DÂY ĐƠN
(Dht-AV+Dht_ABC)

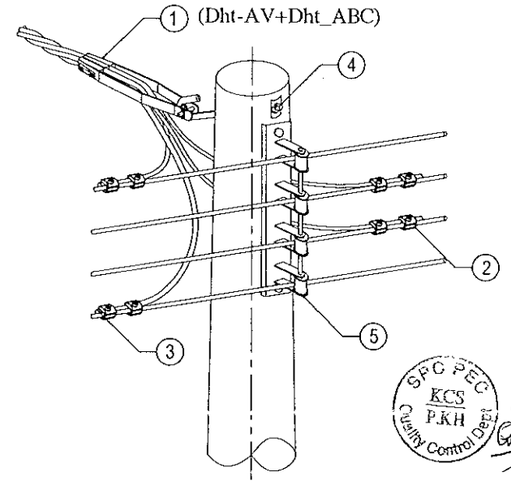

GHI CHÚ:

- Bu lông móc được chế tạo theo TCVN 1876-76. Một bộ bulông gồm: 01 bulông, 01 đai ốc, 01 long đền vuông D18.
- Một bộ bulông VRS gồm : 01 bulông, 04 đai ốc, 04 long đền vuông D18.
- Bulông móc D16-250 chiều dài ren lấy = 60 mm, D16-300 chiều dài ren lấy = 70 mm.
-Trong bản kê vật tư trong ngoặc dành cho cáp 4 lõi.

CÔNG TY ĐIỆN LỰC ĐỒNG THÁP
PHÊ DUYỆT
Theo Quyết định số ...3413 / QĐ-PCĐT
Ngày ...21 tháng ...12 năm 20 ...25...
Ký tên:
CÔNG TY ĐIỆN LỰC ĐỒNG THÁP
M.S.C.N: 0300942001-047-C.T.T.N.H.H
TỈNH ĐỒNG THÁP

Võ Thành Nhân

STT	TÊN VẬT TƯ	SỐ LƯỢNG	ĐVT
A. HT CỘT RẼ NHÁNH CÙNG BÊN ĐẤU NỐI VÀO CÁP AV TRÊN CỘT BTLT-7,5M; 8,5M (Dht_ABC-AV+Dht_ABC)			
1	Kẹp dừng cáp cỡ phù hợp	01	Cái
2	Kẹp nối bọc cách điện (IPC-cỡ phù hợp)	03(04)	Cái
3	Nắp bịt đầu cáp cỡ phù hợp	03(04)	Cái
4	BULON móc D16x250/Zn + Long đền (bắt kẹp cáp)	01	Bộ
5	Rack 4 + 04 sứ ống chỉ (hiện hữu)	01	Bộ
B. HT CỘT RẼ NHÁNH CÙNG BÊN ĐẤU NỐI VÀO CÁP AV TRÊN CỘT BTLT-10,5M;12M (Dht_ABC-AV+Dht_ABC)			
1	Kẹp dừng cáp cỡ phù hợp	01	Cái
2	Kẹp nối bọc cách điện (IPC-cỡ phù hợp)	03(04)	Cái
3	Nắp bịt đầu cáp cỡ phù hợp	03(04)	Cái
4	BULON móc D16x300/Zn + Long đền (bắt kẹp cáp)	01	Bộ
5	Rack 4 + 04 sứ ống chỉ (hiện hữu)	01	Bộ
C. HT CỘT RẼ NHÁNH ĐẤU NỐI VÀO CÁP AV TRÊN CỘT BTLT-7,5M; 8,5M (Dht_ABC-AV+Dht_ABC)			
1	Kẹp dừng cáp cỡ phù hợp	01	Cái
2	Kẹp nối bọc cách điện (IPC-cỡ phù hợp)	03(04)	Cái
3	Nắp bịt đầu cáp cỡ phù hợp	03(04)	Cái
4	BULON móc D16x250/Zn + Long đền (bắt kẹp cáp)	01	Bộ
5	Rack 4 + 04 sứ ống chỉ (hiện hữu)	01	Bộ
D. HT CỘT RẼ NHÁNH ĐẤU NỐI VÀO CÁP AV TRÊN CỘT BTLT-10,5M; 12M (Dht_ABC-AV+Dht_ABC)			
1	Kẹp dừng cáp cỡ phù hợp	01	Cái
2	Kẹp nối bọc cách điện (IPC-cỡ phù hợp)	03(04)	Cái
3	Nắp bịt đầu cáp cỡ phù hợp	03(04)	Cái
4	BULON móc D16x300/Zn + Long đền (bắt kẹp cáp)	01	Bộ
5	Rack 4 + 04 sứ ống chỉ (hiện hữu)	01	Bộ

STT	TÊN VẬT TƯ	SỐ LƯỢNG	ĐVT
A. HT CỘT DÙNG 3 MẶT TRÊN CỘT BTLT-7,5M; 8,5M (3Dht_ABC)			
1	Kẹp dừng cáp cỡ phù hợp	03	Cái
2	Kẹp nối bọc cách điện (IPC-cỡ phù hợp)	12(16)	Cái
3	Nắp bịt đầu cáp cỡ phù hợp	09(12)	Cái
4	BULON móc D16x250/Zn + Long đền (bắt kẹp cáp)	03	Bộ
B. HT CỘT DÙNG 3 MẶT TRÊN CỘT BTLT-10,5M; 12M (3Dht_ABC)			
1	Kẹp dừng cáp cỡ phù hợp	03	Cái
2	Kẹp nối bọc cách điện (IPC-cỡ phù hợp)	12(16)	Cái
3	Nắp bịt đầu cáp cỡ phù hợp	09(12)	Cái
4	BULON móc D16x300/Zn + Long đền (bắt kẹp cáp)	03	Bộ
C. HT CỘT ĐỠ GÓC LỚN CỘT BTLT-7,5M; 8,5M (KGht_ABC)			
1	Kẹp đỡ cáp cỡ phù hợp	02	Cái
2	Móc treo chữ A	01	Cái
3	BULON móc D16x250/Zn + Long đền (bắt kẹp cáp)	01	Bộ
D. HT CỘT ĐỠ GÓC LỚN CỘT BTLT-10,5M; 12M (KGht_ABC)			
1	Kẹp đỡ cáp cỡ phù hợp	02	Cái
2	Móc treo chữ A	01	Cái
3	BULON móc D16x300/Zn + Long đền (bắt kẹp cáp)	01	Bộ

SPC PEC KCS P.KH Quality Control Dept

Hiệu chỉnh	Nội dung hiệu chỉnh	Ngày	Thực hiện	Kiểm tra

EVNSPC
TỔNG CÔNG TY ĐIỆN LỰC MIỀN NAM
CÔNG TY TƯ VẤN ĐIỆN MIỀN NAM

Tên công trình:

NÂNG CẤP LƯỚI ĐIỆN KHU VỰC ĐIỆN LỰC GÒ CÔNG ĐÔNG NĂM 2026

Tên bản vẽ:

HÌNH THỨC CỘT SỬ DỤNG DÂY BỌC CÁCH ĐIỆN HẠ ÁP ABC

P.Giám đốc	Nguyễn Chí Hiếu	BCKTKT	Ngày/t/n	25-TG-105	02
P.KHKD	Nguyễn T.Thúy Hằng				
CNTK	Lê Tường Duy	TL:	06/2025	HT-CAP ABC	05
CTTK	Lê Tường Duy				
Kiểm tra	kT. Hoàng N. T. Phong				
Thiết lập	Đào Minh Danh				

HÌNH THỨC CỘT NÉO THẲNG

(Nht_ABC)

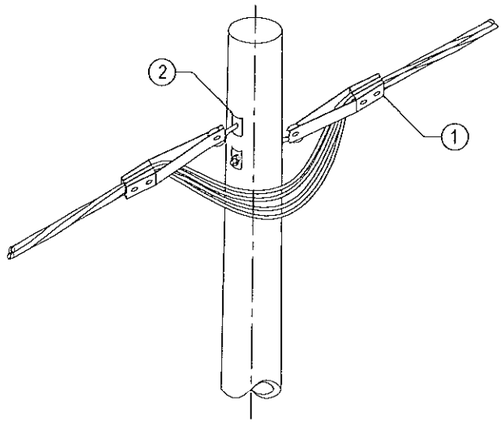

HÌNH THỨC CỘT NÉO GÓC (TGHT)

(NGht_ABC)

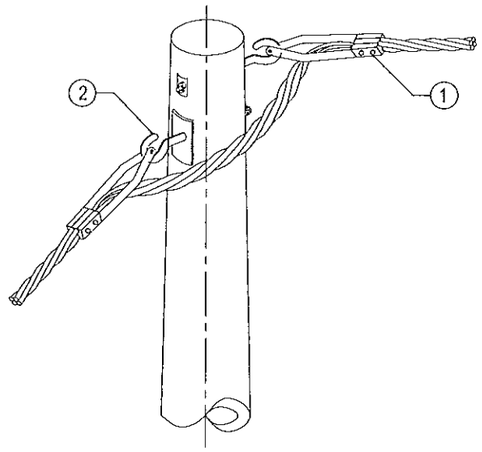

HÌNH THỨC CỘT NÉO GÓC 90 ĐỘ

(N90ht_ABC)

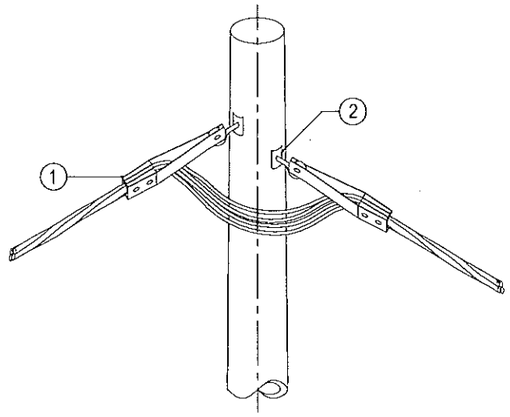

HÌNH THỨC CỘT DỪNG 4 MẶT

(4Dht_ABC)

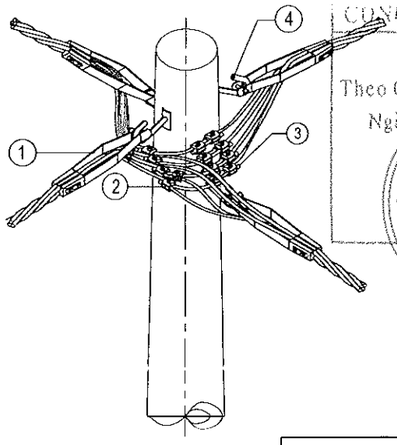

HÌNH THỨC CỘT

(Tht_ABC+2Dht_ABC)

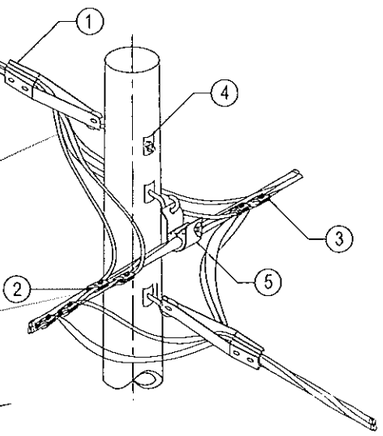

CÔNG TY ĐIỆN LỰC ĐỒNG THÁP

PHÊ DUYỆT

Theo Quyết định số ...413.../QĐ-PCĐT

Ngày ...16 tháng 02 năm 2026

Võ Thành Nam

GHI CHÚ:

- Bu lông móc được chế tạo theo TCVN 1876-76. Một bộ bulông gồm: 01 bulông, 01 đai ốc, 01 long đền vuông D18.
- Một bộ bulông VRS gồm : 01 bulông, 04 đai ốc, 04 long đền vuông D18.
- Bulông móc D16-250 chiều dài ren lấy = 60 mm, D16-300 chiều dài ren lấy = 70 mm.
-Trong bản kê vật tư trong ngoặc dành cho cáp 4 lõi.

STT	TÊN VẬT TƯ	SỐ LƯỢNG	ĐVT
A. HT CỘT NÉO THẲNG TRÊN CỘT BTLT-7,5M; 8,5M (Nht_ABC)			
1	Kẹp dừng cáp cỡ phù hợp	02	Cái
2	BULON móc D16x250/Zn + Long đền (bắt kẹp cáp)	02	Bộ
B. HT CỘT NÉO THẲNG TRÊN CỘT BTLT-10,5M; 12M (Nht_ABC)			
1	Kẹp dừng cáp cỡ phù hợp	02	Cái
2	BULON móc D16x300/Zn + Long đền (bắt kẹp cáp)	02	Bộ
C. HT CỘT NÉO GÓC TRÊN CỘT BTLT-7,5M; 8,5M (NGht_ABC)			
1	Kẹp dừng cáp cỡ phù hợp	02	Cái
2	BULON móc D16x250/Zn + Long đền (bắt kẹp cáp)	02	Bộ
D. HT CỘT NÉO GÓC TRÊN CỘT BTLT-10,5M; 12M (NGht_ABC)			
1	Kẹp dừng cáp cỡ phù hợp	02	Cái
2	BULON móc D16x300/Zn + Long đền (bắt kẹp cáp)	02	Bộ
E. HT CỘT NÉO GÓC 90 ĐỘ TRÊN CỘT BTLT-7,5M; 8,5M (N90ht_ABC)			
1	Kẹp dừng cáp cỡ phù hợp	02	Cái
2	BULON móc D16x250/Zn + Long đền (bắt kẹp cáp)	02	Bộ
F. HT CỘT NÉO GÓC 90 ĐỘ TRÊN CỘT BTLT-10,5M; 12M (N90ht_ABC)			
1	Kẹp dừng cáp cỡ phù hợp	02	Cái
2	BULON móc D16x300/Zn + Long đền (bắt kẹp cáp)	02	Bộ

STT	TÊN VẬT TƯ	SỐ LƯỢNG	ĐVT
A. HT CỘT DỪNG 4 MẶT ABC TRÊN CỘT BTLT-7,5M; 8,5M (4Dht_ABC)			
1	Kẹp dừng cáp cỡ phù hợp	04	Cái
2	Kẹp nối bọc cách điện (IPC-cở phù hợp)	18(24)	Cái
3	Nắp bịt đầu cáp cở phù hợp	12(16)	Cái
4	BULON móc D16x250/Zn + Long đền (bắt kẹp cáp)	04	Bộ
B. HT CỘT ĐỠ VÀ DỪNG 2 MẶT TRÊN CỘT BTLT-7,5M; 8,5M (Tht_ABC+2Dht_ABC)			
1	Kẹp dừng cáp cỡ phù hợp	02	Cái
2	Kẹp nối bọc cách điện (IPC-cở phù hợp)	12(16)	Cái
3	Nắp bịt đầu cáp cở phù hợp	06(08)	Cái
4	BULON móc D16x250/Zn + Long đền (bắt kẹp cáp)	03	Bộ
5	Kẹp đỡ cáp cỡ phù hợp	01	Bộ

Hiệu chỉnh	Nội dung hiệu chỉnh	Ngày	Thực hiện	Kiểm tra

EVNSPC

TỔNG CÔNG TY ĐIỆN LỰC MIỀN NAM

CÔNG TY TƯ VẤN ĐIỆN MIỀN NAM

Tên công trình:

NÂNG CẤP LƯỚI ĐIỆN KHU VỰC ĐIỆN LỰC GÒ CÔNG ĐÔNG NĂM 2026

P.Giám đốc	Nguyễn Chí Hiếu	
P.KHKD	Nguyễn T.Thúy Hằng	
CNTK	Lê Tường Duy	
CTTK	Lê Tường Duy	
Kiểm tra	Hoàng N. T. Phong	
Thiết lập	Đào Minh Danh	

Tên bản vẽ:

HÌNH THỨC CỘT SỬ DỤNG DÂY BỌC CÁCH ĐIỆN HẠ ÁP ABC

BCKTKT	Ngày/t/n	25-TG-105	03
TL:	06/2025	HT-CAP ABC	05

HÌNH THỨC CỘT ĐỠ THẲNG / ĐỠ GÓC NHỎ
(T1+Tht_ABC /
G1+Ght_ABC)

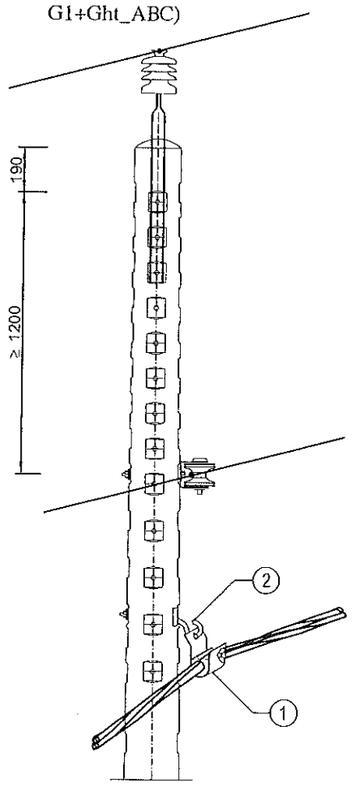

HÌNH THỨC CỘT ĐỠ F1 TRUNG ÁP
KẾT HỢP ĐỠ GÓC HẠ ÁP
(F1+Ght_ABC)

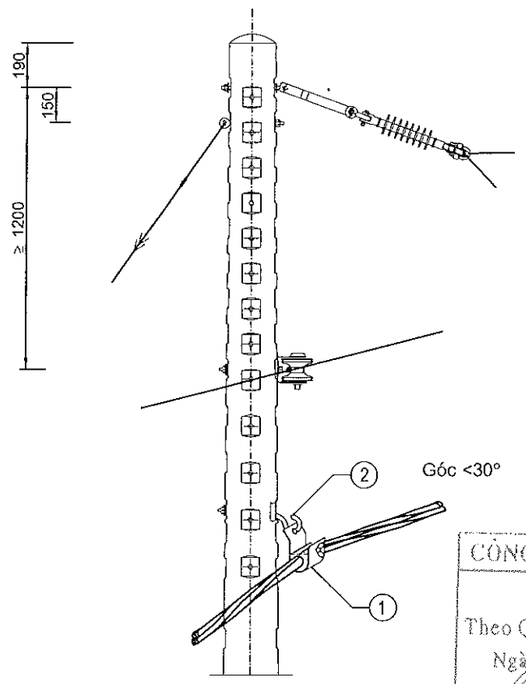

HÌNH THỨC CỘT ĐỠ F1 TRUNG ÁP
KẾT HỢP ĐỠ GÓC LỚN HẠ ÁP
(F1+KGht_ABC)

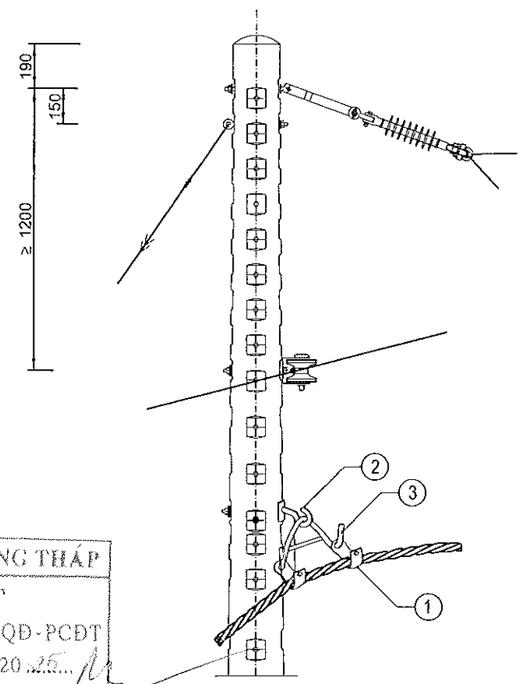

CÔNG TY ĐIỆN LỰC ĐỒNG THÁP
PHÊ DUYỆT
Theo Quyết định số ...349.../QĐ-PCĐT
Ngày ...06 tháng ...10... năm 20 ...25...
KT. GIÁM ĐỐC
CÔNG TY ĐIỆN LỰC ĐỒNG THÁP
Võ Thành Nam

SPC PEC KCS P.KH Quality Control Dept.

GHI CHÚ:

- Bu lông móc được chế tạo theo TCVN 1876-76. Một bộ bulông gồm: 01 bulông, 01 đai ốc, 01 long đền vuông D18.
- Một bộ bulông VRS gồm : 01 bulông, 04 đai ốc, 04 long đền vuông D18.
- Bulông móc D16-250 chiều dài ren lấy = 60 mm, D16-300 chiều dài ren lấy = 70 mm.
- Chỉ liệt kê khối lượng vật tư phần hạ áp, khối lượng trung áp xin xem bản vẽ công nghệ phần trung áp.

STT	TÊN VẬT TƯ (PHẦN HẠ ÁP)	SỐ LƯỢNG	ĐVT
A. HT CỘT ĐỠ THẲNG / GÓC NHỎ (T1+Tht_ABC / G1+Ght_ABC)			
1	Kẹp đỡ cáp cỡ phù hợp	01	Cái
2	BULON móc D16x300/Zn + Long đền (bắt kẹp cáp)	01	Bộ
B. HT CỘT CỘT ĐỠ F1 TRUNG ÁP KẾT HỢP ĐỠ GÓC HẠ ÁP (F1+Ght_ABC)			
1	Kẹp đỡ cáp cỡ phù hợp	01	Cái
2	BULON móc D16x300/Zn + Long đền (bắt kẹp cáp)	01	Bộ
C. HT CỘT CỘT ĐỠ F1 TRUNG ÁP KẾT HỢP ĐỠ GÓC LỚN HẠ ÁP (F1+KGht_ABC)			
1	Kẹp đỡ cáp cỡ phù hợp	01	Cái
2	BULON móc D16x300/Zn + Long đền (bắt kẹp cáp)	01	Bộ
3	Móc treo chữ A	01	Cái

Hiệu chỉnh	Nội dung hiệu chỉnh	Ngày	Thực hiện	Kiểm tra

EVNSPC
TỔNG CÔNG TY ĐIỆN LỰC MIỀN NAM
CÔNG TY TƯ VẤN ĐIỆN MIỀN NAM

P.Giám đốc	Nguyễn Chí Liêu	
P.KHKD	Nguyễn T.Thúy Hằng	
CNTK	Lê Tường Duy	
CTTK	Lê Tường Duy	
Kiểm tra	Hoàng N. T. Phong	
Thiết lập	Đào Minh Danh	

Tên công trình:

NÂNG CẤP LƯỚI ĐIỆN KHU VỰC ĐIỆN LỰC GÒ CÔNG ĐÔNG NĂM 2026

Tên bản vẽ:

HÌNH THỨC CỘT SỬ DỤNG
DÂY BỌC CÁCH ĐIỆN HẠ ÁP RUỘT NHÔM

BCKTKT	Ngày/t/n	25-TG-105	04
TL:	06/2025	HT-CAP ABC	05

HÌNH THỨC CỘT NÉO THẲNG / NÉO GÓC
(N1+Nht_ABC /
NG1+NGht_ABC)

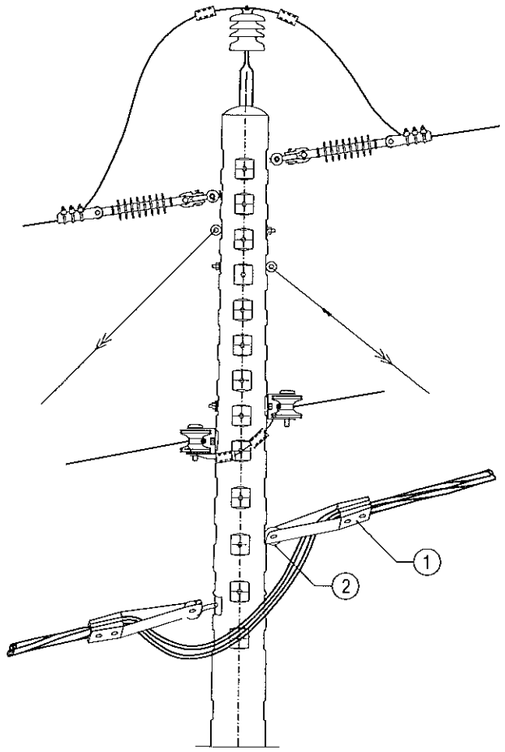

HÌNH THỨC CỘT NÉO 90 ĐỘ
(N90-1+N90ht_ABC)

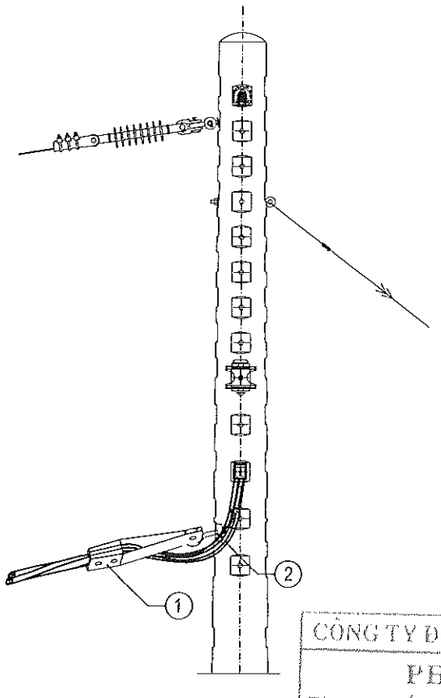

HÌNH THỨC CỘT ĐỠ THẲNG KẾT HỢP DÙNG HẠ ÁP
(T1+Dht_ABC)

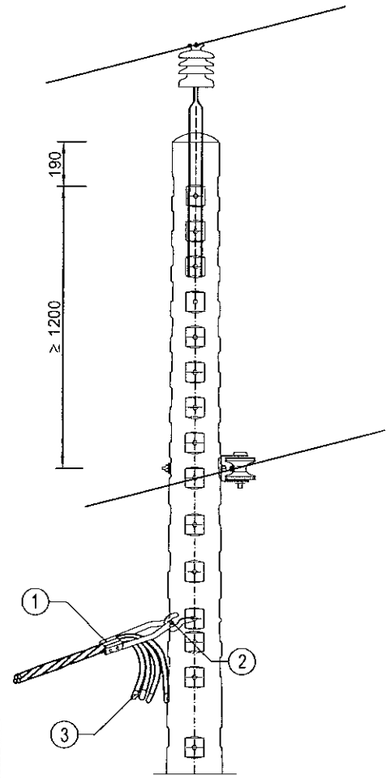

CÔNG TY ĐIỆN LỰC ĐỒNG THÁP
PHÊ DUYỆT
Theo Quyết định số ...414... / QĐ - PCĐT
Ngày ...14 tháng 03... năm 20 ...25...
Ký tên:
CÔNG TY ĐIỆN LỰC ĐỒNG THÁP
Võ Thành Nam

SPC PEC KCS P.KH Quality Control Dept

GHI CHÚ:

- Bu lông móc được chế tạo theo TCVN 1876-76. Một bộ bulông gồm: 01 bulông, 01 đai ốc, 01 long đền vuông D18.
- Một bộ bulông VRS gồm : 01 bulông, 04 đai ốc, 04 long đền vuông D18.
- Bulông móc D16-250 chiều dài ren lấy = 60 mm, D16-300 chiều dài ren lấy = 70 mm.
- Chỉ liệt kê khối lượng vật tư phần hạ áp, khối lượng trung áp xin xem bản vẽ công nghệ phần trung áp.

STT	TÊN VẬT TƯ	SỐ LƯỢNG	ĐVT
A. HT CỘT NÉO THẲNG / NÉO GÓC (N1+Nht_ABC / NG1+NGht_ABC)			
1	Kẹp dừng cáp cỡ phù hợp	02	Cái
2	BULON móc D16x300/Zn + Long đền (bắt kẹp cáp)	02	Bộ
B. HT CỘT NÉO GÓC 90 ĐỘ (N90-1+N90ht_ABC)			
1	Kẹp dừng cáp cỡ phù hợp	02	Cái
2	BULON móc D16x300/Zn + Long đền (bắt kẹp cáp)	02	Bộ
C. HT CỘT ĐỠ THẲNG KẾT HỢP DÙNG HẠ ÁP (T1+Dht_ABC)			
1	Kẹp dừng cáp cỡ phù hợp	01	Cái
2	BULON móc D16x300/Zn + Long đền (bắt kẹp cáp)	01	Bộ
3	Nắp bịt đầu cáp cỡ phù hợp	03(04)	Cái

Hiệu chỉnh	Nội dung hiệu chỉnh	Ngày	Thực hiện	Kiểm tra

EVNSPC
TỔNG CÔNG TY ĐIỆN LỰC MIỀN NAM
CÔNG TY TƯ VẤN ĐIỆN MIỀN NAM

Tên công trình:

NÂNG CẤP LƯỚI ĐIỆN KHU VỰC ĐIỆN LỰC GÒ CÔNG ĐÔNG NĂM 2026

P.Giám đốc	Nguyễn Chí Hiếu	
P.KHKD	Nguyễn T.Thúy Hằng	
CNTK	Lê Tường Duy	
CTTK	Lê Tường Duy	
Kiểm tra	Hoàng N. T. Phong	
Thiết lập	Đào Minh Danh	

Tên bản vẽ:

HÌNH THỨC CỘT SỬ DỤNG
DÂY BỌC CÁCH ĐIỆN HẠ ÁP RUỘT NHÔM

BCKTKT	Ngày/t/n	25-TG-105	05
TL:	06/2025	HT-CAP ABC	05

HÌNH THỨC CỘT ĐỠ THẲNG / ĐỠ GÓC NHỎ
(T1+Tht_ABC /
G1+Ght_ABC)

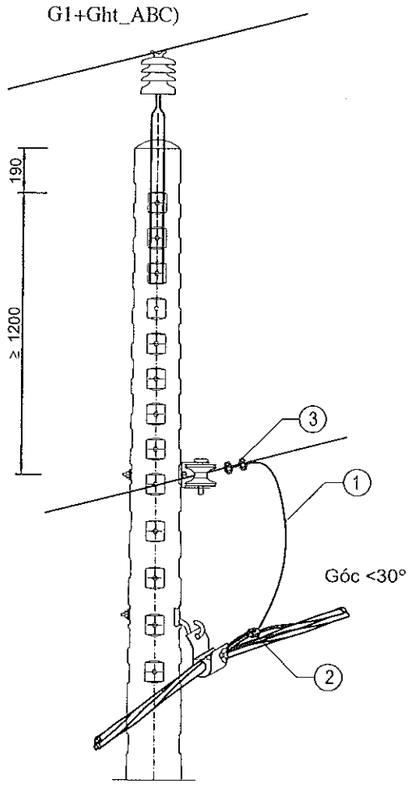

CÔNG TY ĐIỆN LỰC ĐỒNG THÁP
PHÊ DUYỆT
Theo Quyết định số ...1419.../QĐ-PCĐT
Ngày ...20 tháng ...12... năm 20 ...25...
Ký số
CÔNG TY ĐIỆN LỰC ĐỒNG THÁP
Võ Thành Nam

SPC PEC KCS P.KH Quality Control Dept

STT	TÊN VẬT TƯ	SỐ LƯỢNG	ĐVT
1	Dây dẫn AC35	1,5	m
2	Kẹp nối bọc cách điện (IPC-cỡ phù hợp)	01	Cái
3	Kẹp splitbolt cỡ dây 50mm²	02	Cái

Hiệu chỉnh	Nội dung hiệu chỉnh	Ngày	Thực hiện	Kiểm tra

EVNSPC
TỔNG CÔNG TY ĐIỆN LỰC MIỀN NAM
CÔNG TY TƯ VẤN ĐIỆN MIỀN NAM

Tên công trình:
NÂNG CẤP LƯỚI ĐIỆN KHU VỰC ĐIỆN LỰC GÒ CÔNG ĐÔNG NĂM 2026

P.Giám đốc	Nguyễn Chí Hiếu	
P.KHKD	Nguyễn T. Thủy Hằng	
CNTK	Lê Tường Duy	
CTTK	Lê Tường Duy	
Kiểm tra KT.	Hoàng N. T. Phong	
Thiết lập	Đào Minh Danh	

Tên bản vẽ:
HÌNH THỨC ĐẤU NỐI TIẾP ĐỊA
TUYẾN HẠ ÁP HỖN HỢP

BCKTKT	Ngày/t/n	25-TG-105	01
TL:	06/2025	HT-NOI TD	01

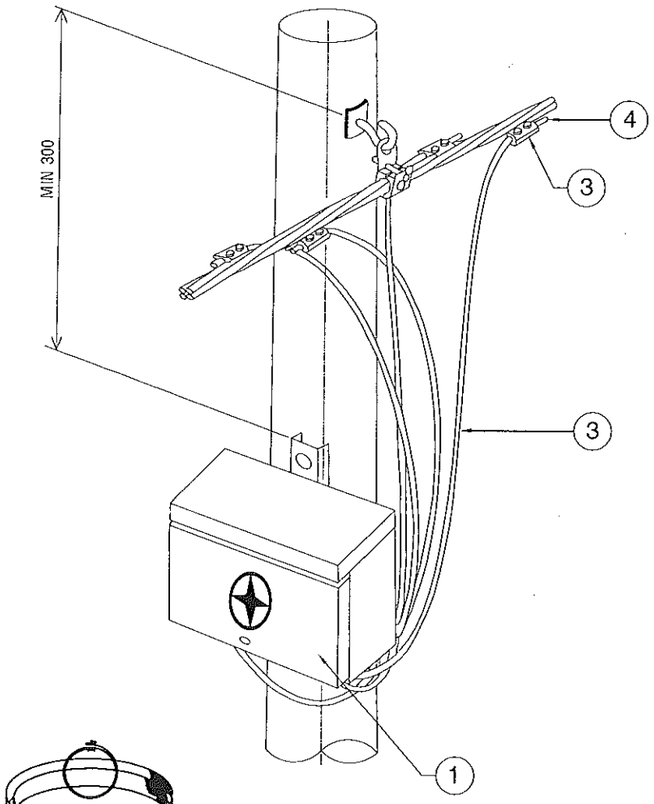

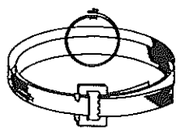

Đai thép và khóa đai loại 20x0,4x1000mm
(Để giữ hộp phân phối tải)

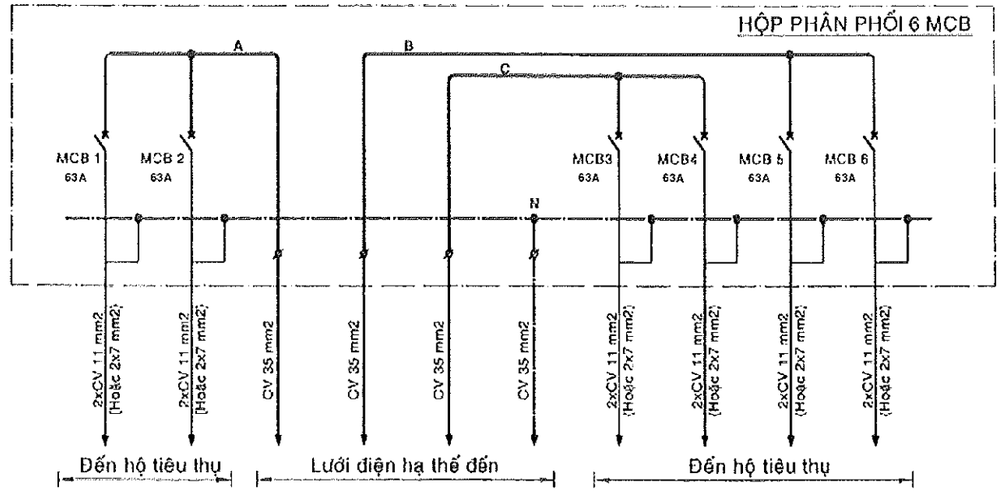

SƠ ĐỒ NGUYÊN LÝ

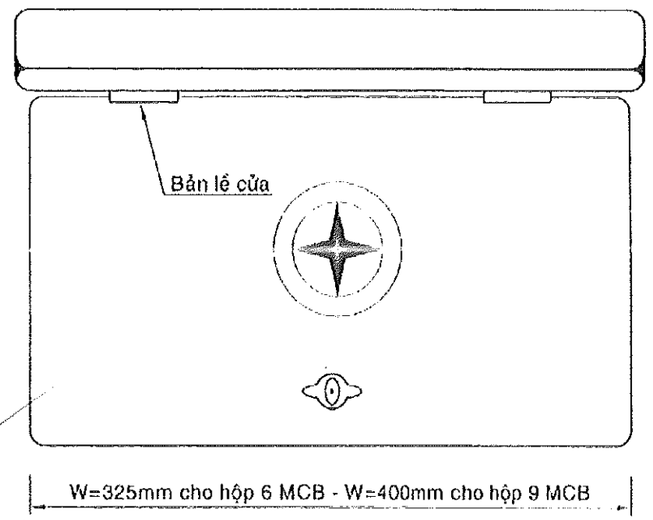

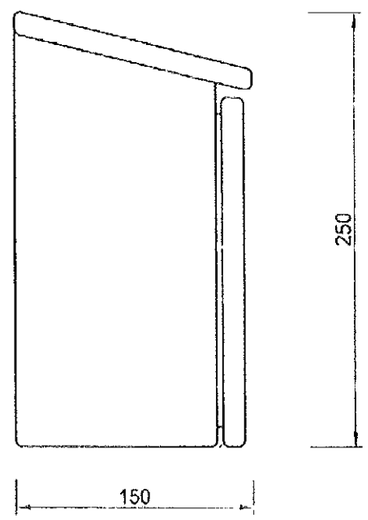

VỎ HỘP

CÔNG TY ĐIỆN LỰC ĐỒNG THÁP
PHÊ DUYỆT
Theo Quyết định số ...413.../QĐ-PCĐT
Ngày ...tháng 6... năm 2025...
Quyền Giám đốc
CÔNG TY ĐIỆN LỰC ĐỒNG THÁP
Võ Thành Nam

SPC PEC KCS P.KH Quality Control Dept

BẢNG LIỆT KÊ VẬT TƯ

MỤC	NỘI DUNG	ĐƠN VỊ	SỐ LƯỢNG
1	Hộp phân phối tải	Hộp	1
2	MCB 1P-63A	Cái	6
3	Dây Cu bọc 35 mm2 - 600V	Mét	4
4	Nắp bịt đầu cáp	Cái	4
5	Đai thép và khóa đai loại 20x0,4x1000mm	Bộ	2
6	Kẹp nối bọc cách điện IPC 95-35	Cái	4

Hiệu chỉnh	Nội dung hiệu chỉnh	Ngày	Thực hiện	Kiểm tra

EVNSPC
TỔNG CÔNG TY ĐIỆN LỰC MIỀN NAM
CÔNG TY TƯ VẤN ĐIỆN MIỀN NAM

Tên công trình:
NÂNG CẤP LƯỚI ĐIỆN KHU VỰC ĐIỆN LỰC GÒ CÔNG ĐÔNG NĂM 2026

P.Giám đốc	Nguyễn Chí Hiếu	Tên bản vẽ: HÌNH THỨC LẮP ĐẶT HỘP PHÂN PHỐI TẢI			
P.KHKD	Nguyễn Quốc Việt				
CNTK	Lê Tường Duy				
CTTK	Lê Tường Duy				
Kiểm tra	Hoàng N.T. Phong	BCNCKT	Ngày/t/n	25-TG-105	01
Thiết lập	Đào Minh Danh	TL:	06/2025	HT-HPP	01

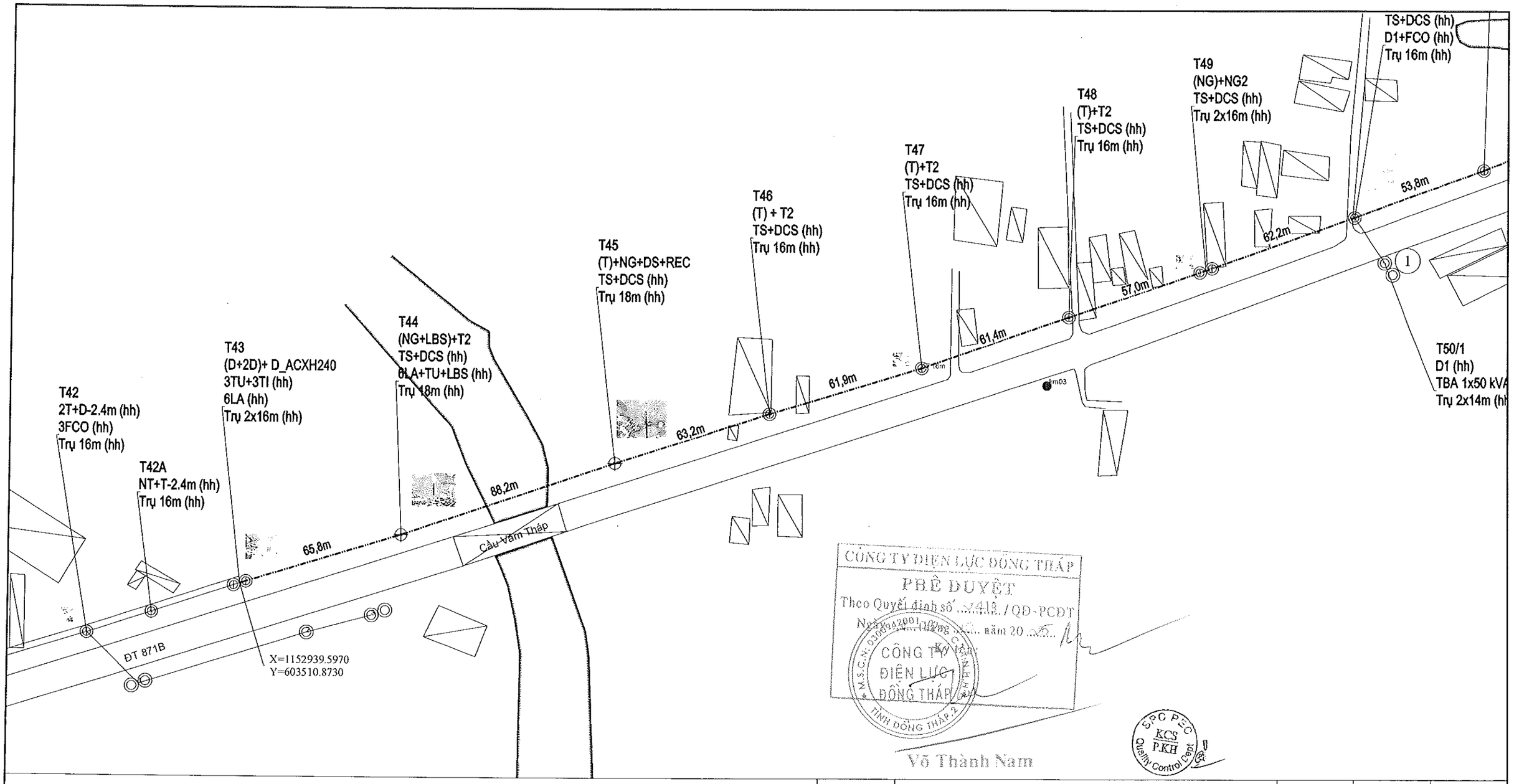

CÔNG TY ĐIỆN LỰC ĐỒNG THÁP
PHÊ DUYỆT
Theo Quyết định số ...413.../QĐ-PCĐT
Ngày ...21... tháng ...02... năm 20...25...
Ký tên:
CÔNG TY ĐIỆN LỰC ĐỒNG THÁP
Võ Thành Nam

SPC PEC KCS PKH Quality Control Dept.

Xây dựng mới mạch 2 tuyến 1A73 87IB - PT476GC - 3ACXH240mm2 + AC150mm2

Hiệu chỉnh	Nội dung hiệu chỉnh	Ngày	Thực hiện	Kiểm tra

- Đường dây trung áp hiện hữu
- Đường dây trung áp 1 pha xây dựng mới
- Đường dây trung áp 3 pha xây dựng mới
- Đường dây trung áp 1 pha nâng cấp, cải tạo
- Đường dây trung áp 3 pha cải tạo
- Đường dây hạ áp hiện hữu
- Đường dây hạ áp 3 pha xây dựng mới
- Đường dây hạ áp 1 pha xây dựng mới
- Đường dây hạ áp nâng cấp, cải tạo
- Trụ vuông, BTLT 7,5; 8,5; 10,5; 12; 14; 16; 18m hh
- Trụ BTLT 7,5; 8,5; 10,5; 12; 14; 16; 18m thu hồi
- Trụ vuông, trụ sắt, trụ cây 5m hiện hữu
- Chằng xuống (CX), lệch (CL), chằng (CXX) TT hh, XDM
- FCO, LBFCO hiện hữu, lắp mới
- Tiếp địa hiện hữu, lắp mới
- TBA 1 pha, 3 pha hiện hữu, lắp mới
- Nhà lá, nhà tôn, nhà ngói (fibro), nhà lầu
- Đường giao thông
- Bờ taluy sông, ao, hồ, kênh, rạch
- Đường bờ ranh, hàng rào
- Cầu giao thông
- Vườn cây ăn trái
- Ruộng lúa
- Mốc góc, trung gian

EVNSPC
TỔNG CÔNG TY ĐIỆN LỰC MIỀN NAM
CÔNG TY TƯ VẤN ĐIỆN MIỀN NAM

Tên dự án:

NÂNG CẤP LƯỚI ĐIỆN KHU VỰC ĐIỆN LỰC GÒ CÔNG ĐÔNG NĂM 2026

P.Giám đốc	Nguyễn Chí Hiếu	
P.KHKD	Nguyễn Ti Thúy Hằng	
CNTK	Lê Tường Duy	
CTTK	Lê Tường Duy	
Kiểm tra	KT. Hoàng N. T. Phong	
Thiết lập	Đào Minh Danh	

Tên bản vẽ:

MẶT BẰNG PHÂN BỐ CỘT

1. Cải tạo, xây dựng mới mạch 2 tuyến IA73 871B - PT476GC

BCKTKT	Ngày/t/n	25 - TG -105	01
TL: 1/2.000	07/2025	MBPBC - GO CONG DONG	41

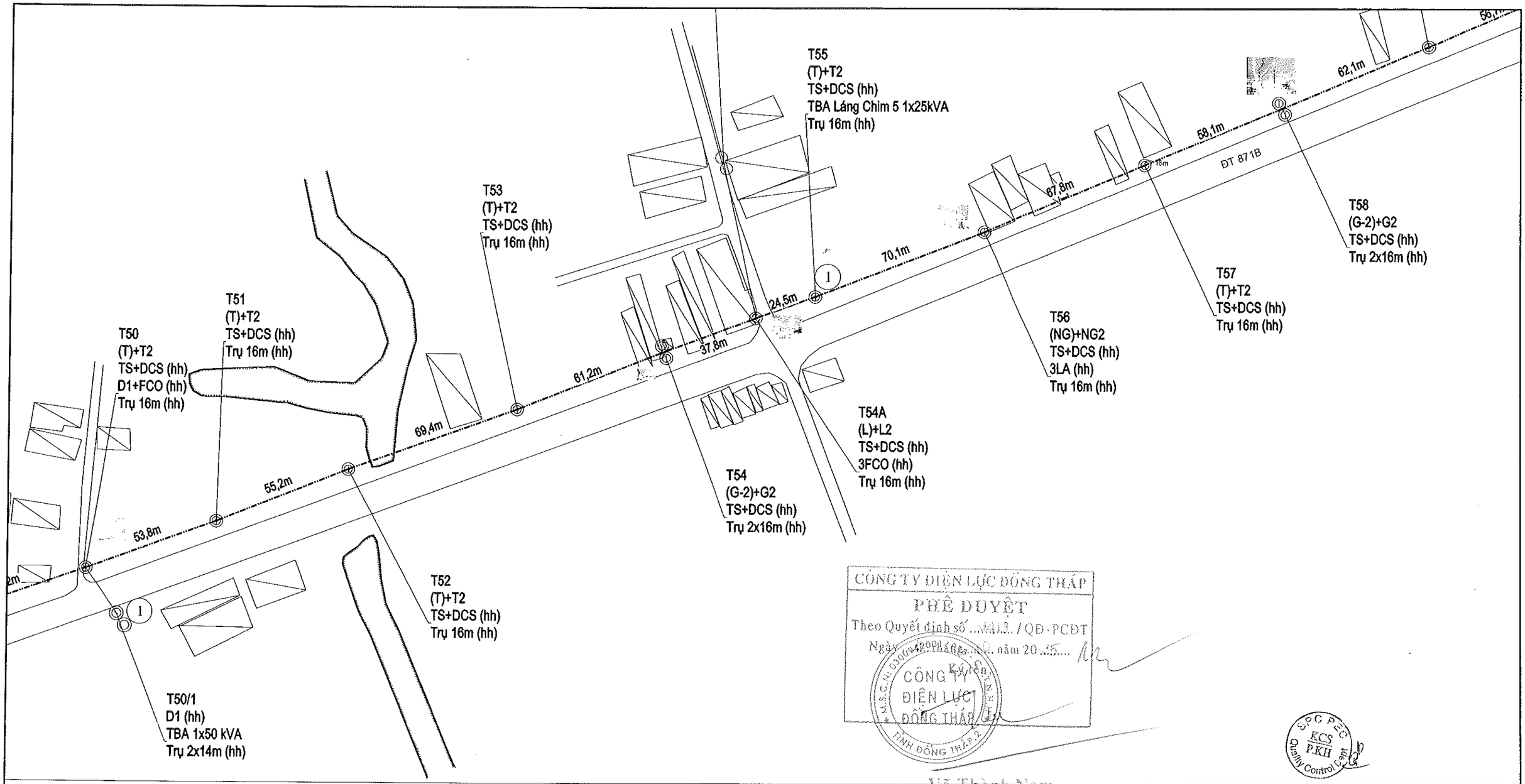

CÔNG TY ĐIỆN LỰC ĐỒNG THÁP
PHÊ DUYỆT
Theo Quyết định số ...4413 / QĐ-PCĐT
Ngày 4 tháng 8 năm 2025
Ký tên
CÔNG TY ĐIỆN LỰC ĐỒNG THÁP
Võ Thành Nam

Xây dựng mới mạch 2 tuyến 1A73 87IB - PT476GC - 3ACXH240mm2 + AC150mm2

Hiệu chỉnh	Nội dung hiệu chỉnh	Ngày	Thực hiện	Kiểm tra

- Đường dây trung áp hiện hữu
- Đường dây trung áp 1 pha xây dựng mới
- Đường dây trung áp 3 pha xây dựng mới
- Đường dây trung áp 1 pha nâng cấp, cải tạo
- Đường dây trung áp 3 pha cải tạo
- Đường dây hạ áp hiện hữu
- Đường dây hạ áp 3 pha xây dựng mới
- Đường dây hạ áp 1 pha xây dựng mới
- Đường dây hạ áp nâng cấp, cải tạo
- Trụ vuông, BTLT 7,5; 8,5; 10,5; 12; 14; 16; 18m hh
- Trụ BTLT 7,5; 8,5; 10,5; 12; 14; 16; 18m thu hồi
- Trụ vuông, trụ sắt, trụ cây 5m hiện hữu
- Chằng xuống (CX), lệch (CL), chằng (CXX) TT hh, XDM
- FCO, LBFCO hiện hữu, lắp mới
- Tiếp địa hiện hữu, lắp mới
- TBA 1 pha, 3 pha hiện hữu, lắp mới
- Nhà lá, nhà tôn, nhà gỗ fibroi, nhà lầu
- Đường giao thông
- Bờ taluy sông, ao, hồ, kênh, rạch
- Đường bờ ranh, hàng rào
- Cầu giao thông
- Vườn cây ăn trái
- Ruộng lúa
- Mốc góc, trung gian

EVNSPC
TỔNG CÔNG TY ĐIỆN LỰC MIỀN NAM
CÔNG TY TƯ VẤN ĐIỆN MIỀN NAM

P.Giám đốc	Nguyễn Chí Hiếu	
P.KHKD	Nguyễn T. Thúy Hằng	
CNTK	Lê Tường Duy	
CTTK	Lê Tường Duy	
Kiểm tra	Hoàng N. T. Phong	
Thiết lập	Đào Minh Danh	

Tên dự án:

NÂNG CẤP LƯỚI ĐIỆN KHU VỰC ĐIỆN LỰC GÒ CÔNG ĐÔNG NĂM 2026

Tên bản vẽ:

MẶT BẰNG PHÂN BỐ CỘT

1. Cải tạo, xây dựng mới mạch 2 tuyến IA73 871B - PT476GC

BCKTKT	Ngày/t/n	25 - TG -105	02
TL: 1/2.000	07/2025	MBPBC - GO CONG DONG	41

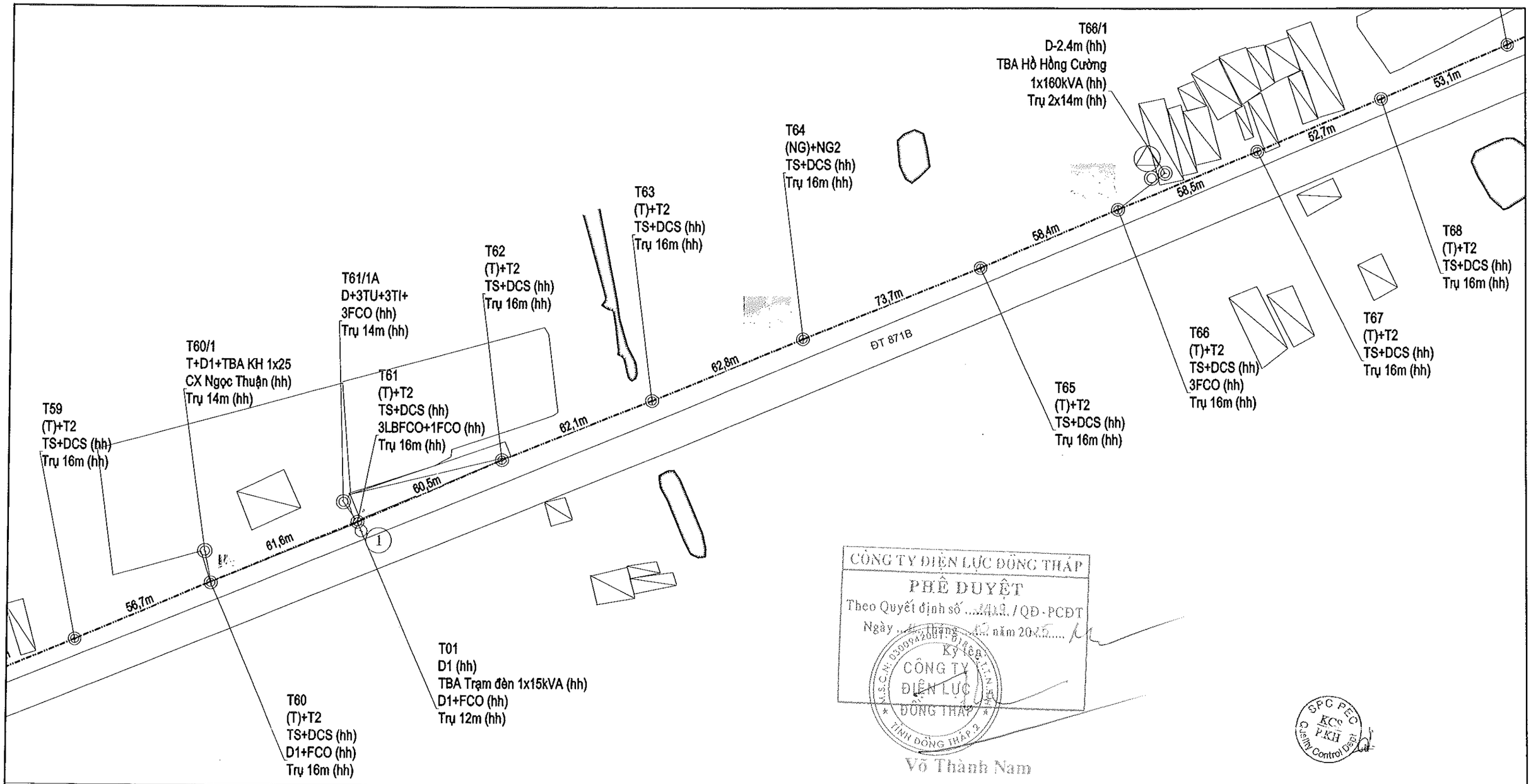

CÔNG TY ĐIỆN LỰC ĐỒNG THÁP
PHÊ DUYỆT
Theo Quyết định số ....1419 / QĐ - PCĐT
Ngày ... tháng ... năm 2025
Ký tên
CÔNG TY ĐIỆN LỰC ĐỒNG THÁP
Võ Thành Nam

SPC PEC KCS P.KH Quality Control Dept

Xây dựng mới mạch 2 tuyến 1A73 87IB - PT476GC - 3ACXH240mm2 + AC150mm2

Hiệu chỉnh	Nội dung hiệu chỉnh	Ngày	Thực hiện	Kiểm tra

- Đường dây trung áp hiện hữu
- Đường dây trung áp 1 pha xây dựng mới
- Đường dây trung áp 3 pha xây dựng mới
- Đường dây trung áp 1 pha nâng cấp, cải tạo
- Đường dây trung áp 3 pha cải tạo
- Đường dây hạ áp hiện hữu
- Đường dây hạ áp 3 pha xây dựng mới
- Đường dây hạ áp 1 pha xây dựng mới
- Đường dây hạ áp nâng cấp, cải tạo
- Trụ vuông, BTLT 7,5; 8,5; 10,5; 12; 14; 16; 18m hh
- Trụ BTLT 7,5; 8,5; 10,5; 12; 14; 16; 18m thu hồi
- Trụ vuông, trụ sắt, trụ cây 5m hiện hữu
- Chằng xuống (CX), lệch (CL), chằng (CXX) TT hh, XDM
- FCO, LBFCO hiện hữu, lắp mới
- Tiếp địa hiện hữu, lắp mới
- TBA 1 pha, 3 pha hiện hữu, lắp mới
- Nhà lá, nhà tôn, nhà ngói (fibro), nhà lầu
- Đường giao thông
- Bờ taluy sông, ao, hồ, kênh, rạch
- Đường bờ ranh, hàng rào
- Cầu giao thông
- Vườn cây ăn trái
- Ruộng lúa
- Mốc góc, trung gian

EVNSPC
TỔNG CÔNG TY ĐIỆN LỰC MIỀN NAM
CÔNG TY TƯ VẤN ĐIỆN MIỀN NAM

P.Giám đốc	Nguyễn Chí Hiếu	
P.KHKD	Nguyễn T. Thúy Hằng	
CNTK	Lê Tường Duy	
CTTK	Lê Tường Duy	
Kiểm tra	Hoàng N. T. Phong	
Thiết lập	Đào Minh Danh	

Tên dự án:

NÂNG CẤP LƯỚI ĐIỆN KHU VỰC ĐIỆN LỰC GÒ CÔNG ĐÔNG NĂM 2026

Tên bản vẽ:

MẶT BẰNG PHÂN BỐ CỘT

1. Cải tạo, xây dựng mới mạch 2 tuyến IA73 871B - PT476GC

BCKTKT	Ngày/t/n	25 - TG -105	03
TL: 1/2.000	07/2025	MBPBC - GO CONG DONG	41

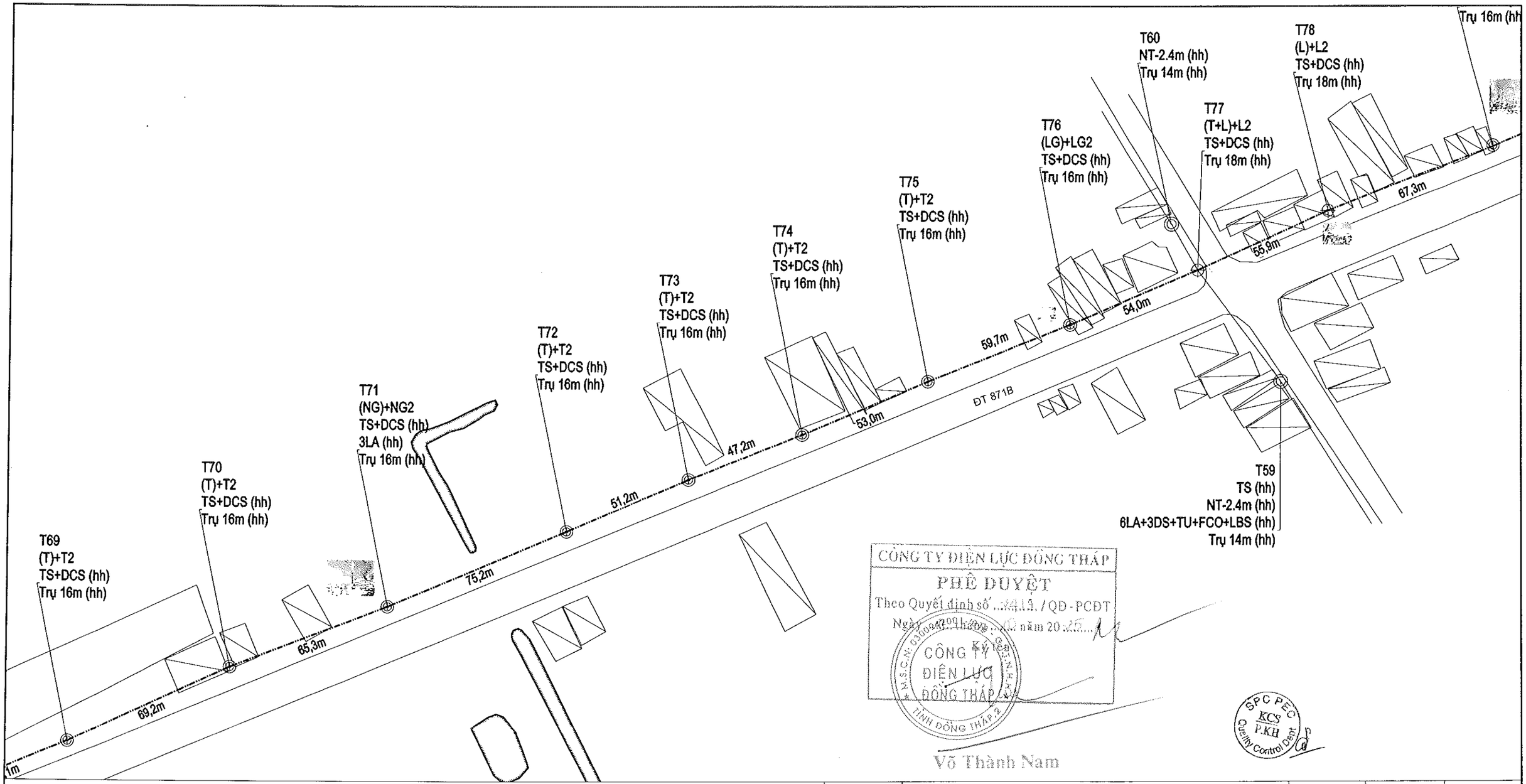

CÔNG TY ĐIỆN LỰC ĐỒNG THÁP
PHÊ DUYỆT
Theo Quyết định số ...2413 / QĐ - PCĐT
Ngày ...09 tháng ...10 năm 2025
Ký tên
CÔNG TY ĐIỆN LỰC ĐỒNG THÁP
Võ Thành Nam

SPC PEC KCS P.KH Quality Control Dept

Xây dựng mới mạch 2 tuyến 1A73 87IB - PT476GC - 3ACXH240mm2 + AC150mm2

Hiệu chỉnh	Nội dung hiệu chỉnh	Ngày	Thực hiện	Kiểm tra

- Đường dây trung áp hiện hữu
- Đường dây trung áp 1 pha xây dựng mới
- Đường dây trung áp 3 pha xây dựng mới
- Đường dây trung áp 1 pha nâng cấp, cải tạo
- Đường dây trung áp 3 pha cải tạo
- Đường dây hạ áp hiện hữu
- Đường dây hạ áp 3 pha xây dựng mới
- Đường dây hạ áp 1 pha xây dựng mới
- Đường dây hạ áp nâng cấp, cải tạo
- Trụ vuông, BTLT 7,5; 8,5; 10,5; 12; 14; 16; 18m hh
- Trụ BTLT 7,5; 8,5; 10,5; 12; 14; 16; 18m thu hồi
- Trụ vuông, trụ sắt, trụ cây 5m hiện hữu
- Chằng xuống (CX), lệch (CL), chằng (CXX) TT hh, XDM
- FCO, LBFCO hiện hữu, lắp mới
- Tiếp địa hiện hữu, lắp mới
- TBA 1 pha, 3 pha hiện hữu, lắp mới
- Nhà lá, nhà tôn, nhà ngói (fibro), nhà lầu
- Đường giao thông
- Bờ taluy sông, ao, hồ, kênh, rạch
- Đường bờ ranh, hàng rào
- Cầu giao thông
- Vườn cây ăn trái
- Ruộng lúa
- Mốc góc, trung gian

EVNSPC
TỔNG CÔNG TY ĐIỆN LỰC MIỀN NAM
CÔNG TY TƯ VẤN ĐIỆN MIỀN NAM

Tên dự án:

NÂNG CẤP LƯỚI ĐIỆN KHU VỰC ĐIỆN LỰC GÒ CÔNG ĐÔNG NĂM 2026

P.Giám đốc	Nguyễn Chí Hiếu	
P.KHKD	Nguyễn T. Thúy Hằng	
CNTK	Lê Tường Duy	
CTTK	Lê Tường Duy	
Kiểm tra	Hoàng N. T. Phong	
Thiết lập	Đào Minh Danh	

Tên bản vẽ:

MẶT BẰNG PHÂN BỐ CỘT

1. Cải tạo, xây dựng mới mạch 2 tuyến IA73 871B - PT476GC

BCKTKT	Ngày/t/n	25 - TG -105	04
TL: 1/2.000	07/2025	MBPBC - GO CONG DONG	41

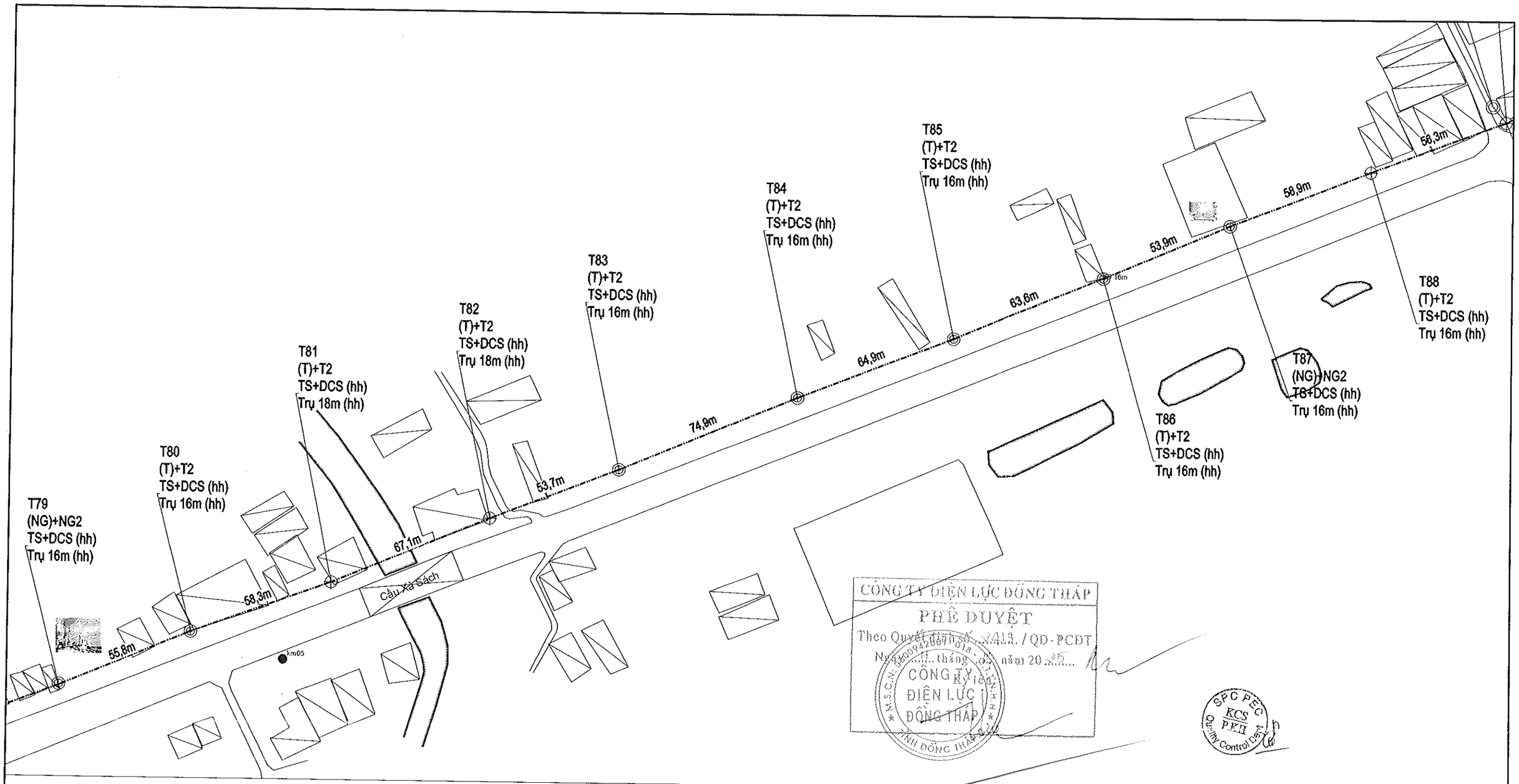

CÔNG TY ĐIỆN LỰC ĐỒNG THÁP
PHÊ DUYỆT
Theo Quyết định số: 3413 / QĐ-PCĐT
Ngày 11 tháng 03 năm 2025
Người lập
Võ Thanh Nam

Xây dựng mới mạch 2 tuyến 1A73 87IB - PT476GC - 3ACXH240mm2 + AC150mm2

- Đường dây trung áp hiện hữu
- Đường dây trung áp 1 pha xây dựng mới
- Đường dây trung áp 3 pha xây dựng mới
- Đường dây trung áp 1 pha nâng cấp, cải tạo
- Đường dây trung áp 3 pha cải tạo
- Đường dây hạ áp hiện hữu
- Đường dây hạ áp 3 pha xây dựng mới
- Đường dây hạ áp 1 pha xây dựng mới
- Đường dây hạ áp nâng cấp, cải tạo
- Trụ vuông, BTLT 7,5; 8,5; 10,5; 12; 14; 16; 18m hh
- Trụ BTLT 7,5; 8,5; 10,5; 12; 14; 16; 18m thu hồi
- Trụ vuông, trụ sắt, trụ cây 5m hiện hữu
- Chằng xuống (CX), lệch (CL), chằng (CXX) TT hh, XDM
- FCO, LBFCO hiện hữu, lắp mới
- Tiếp địa hiện hữu, lắp mới
- TBA 1 pha, 3 pha hiện hữu, lắp mới
- Nhà lá, nhà tôn, nhà ngói (fibro), nhà lầu
- Đường giao thông
- Bờ taluy sông, ao, hồ, kênh, rạch
- Đường bờ ranh, hàng rào
- Cầu giao thông
- Vườn cây ăn trái
- Ruộng lúa
- Mốc góc, trung gian

Hiệu chỉnh	Nội dung hiệu chỉnh	Ngày	Thực hiện	Kiểm tra

EVNSPC
TỔNG CÔNG TY ĐIỆN LỰC MIỀN NAM
CÔNG TY TƯ VẤN ĐIỆN MIỀN NAM

Tên dự án:

NÂNG CẤP LƯỚI ĐIỆN KHU VỰC ĐIỆN LỰC GÒ CÔNG ĐÔNG NĂM 2026

P.Giám đốc	Nguyễn Chí Hiếu	
P.KHKD	Nguyễn T. Thúy Hằng	
CNTK	Lê Tường Duy	
CTTK	Lê Tường Duy	
Kiểm tra	Hoàng N. T. Phong	
Thiết lập	Đào Minh Danh	

Tên bản vẽ:

MẶT BẰNG PHÂN BỐ CỘT

1. Cải tạo, xây dựng mới mạch 2 tuyến IA73 871B - PT476GC

BCKTKT	Ngày/t/n	25 - TG -105	05
TL: 1/2.000	07/2025	MBPBC - GO CONG DONG	41

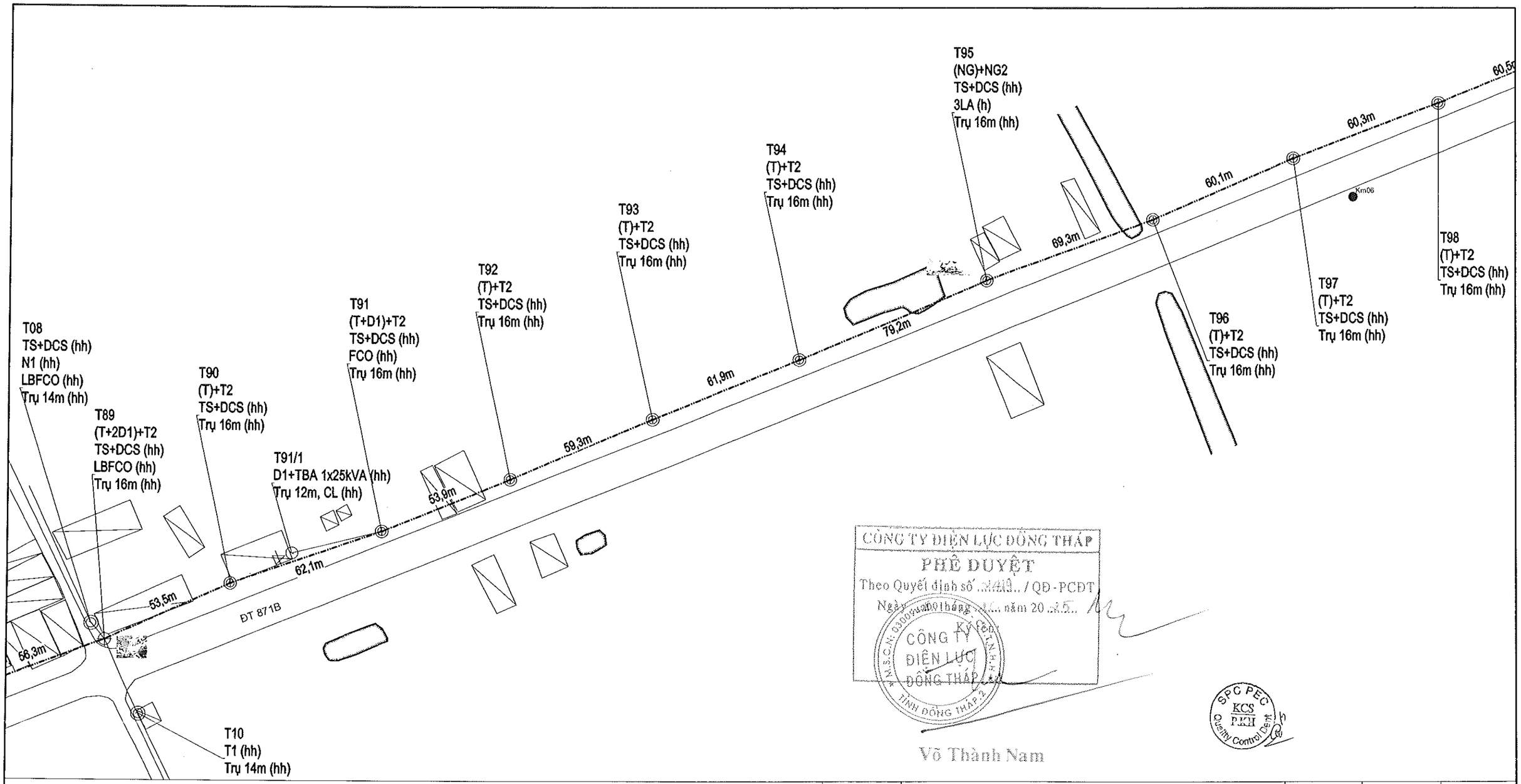

CÔNG TY ĐIỆN LỰC ĐỒNG THÁP
PHÊ DUYỆT
Theo Quyết định số ..2449.. / QĐ-PCĐT
Ngày 30 tháng 12 năm 2025
Ký tên:
CÔNG TY ĐIỆN LỰC ĐỒNG THÁP
Võ Thành Nam

SPC PEC KCS P.KH Quality Control Dept.

Xây dựng mới mạch 2 tuyến 1A73 87IB - PT476GC - 3ACXH240mm2 + AC150mm2

Hiệu chỉnh	Nội dung hiệu chỉnh	Ngày	Thực hiện	Kiểm tra

- Đường dây trung áp hiện hữu
- Đường dây trung áp 1 pha xây dựng mới
- Đường dây trung áp 3 pha xây dựng mới
- Đường dây trung áp 1 pha nâng cấp, cải tạo
- Đường dây trung áp 3 pha cải tạo
- Đường dây hạ áp hiện hữu
- Đường dây hạ áp 3 pha xây dựng mới
- Đường dây hạ áp 1 pha xây dựng mới
- Đường dây hạ áp nâng cấp, cải tạo
- Trụ vuông, BTLT 7,5; 8,5; 10,5; 12; 14; 16; 18m hh
- Trụ BTLT 7,5; 8,5; 10,5; 12; 14; 16; 18m thu hồi
- Trụ vuông, trụ sắt, trụ cây 5m hiện hữu
- Chằng xuống (CX), lệch (CL), chằng (CXX) TT hh, XDM
- FCO, LBFCO hiện hữu, lắp mới
- Tiếp địa hiện hữu, lắp mới
- TBA 1 pha, 3 pha hiện hữu, lắp mới
- Nhà lá, nhà tôn, nhà ngói (fibro), nhà lầu
- Đường giao thông
- Bờ taluy sông, ao, hồ, kênh, rạch
- Đường bờ ranh, hàng rào
- Cầu giao thông
- Vườn cây ăn trái
- Ruộng lúa
- Mốc góc, trung gian

EVNSPC
TỔNG CÔNG TY ĐIỆN LỰC MIỀN NAM
CÔNG TY TƯ VẤN ĐIỆN MIỀN NAM

Tên dự án:

NÂNG CẤP LƯỚI ĐIỆN KHU VỰC ĐIỆN LỰC GÒ CÔNG ĐÔNG NĂM 2026

P.Giám đốc	Nguyễn Chí Hiếu	
P.KHKD	Nguyễn T. Thúy Hằng	
CNTK	Lê Tường Duy	
CTTK	Lê Tường Duy	
Kiểm tra	Hoàng N. T. Phong	
Thiết lập	Đào Minh Danh	

Tên bản vẽ:

MẶT BẰNG PHÂN BỐ CỘT

1. Cải tạo, xây dựng mới mạch 2 tuyến IA73 871B - PT476GC

BCKTKT	Ngày/t/n	25 - TG -105	06
TL: 1/2.000	07/2025	MBPBC - GO CONG DONG	41

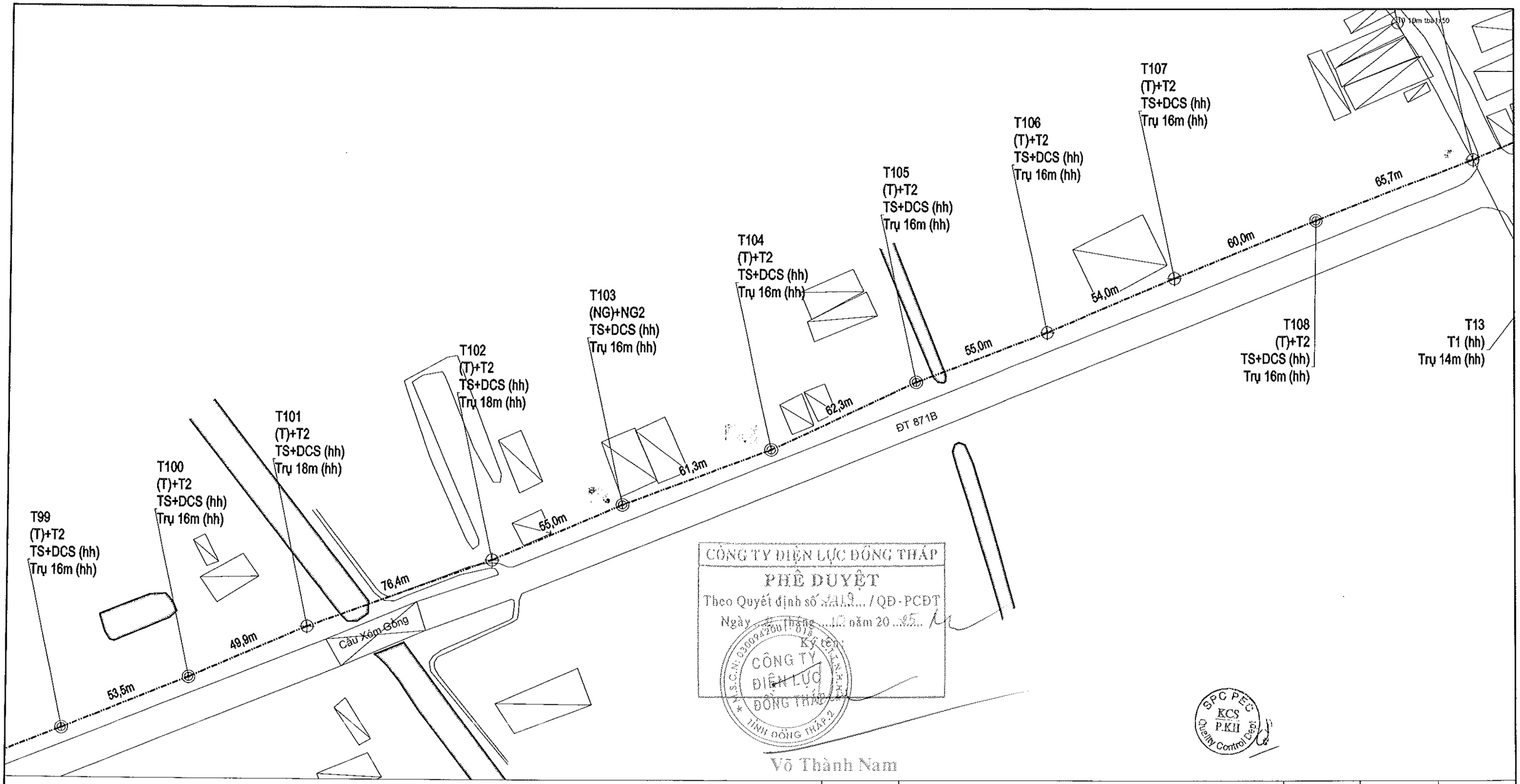

Xây dựng mới mạch 2 tuyến 1A73 87IB - PT476GC - 3ACXH240mm2 + AC150mm2

Hiệu chỉnh	Nội dung hiệu chỉnh	Ngày	Thực hiện	Kiểm tra

- Đường dây trung áp hiện hữu
- Đường dây trung áp 1 pha xây dựng mới
- Đường dây trung áp 3 pha xây dựng mới
- Đường dây trung áp 1 pha nâng cấp, cải tạo
- Đường dây trung áp 3 pha cải tao
- Đường dây hạ áp hiện hữu
- Đường dây hạ áp 3 pha xây dựng mới
- Đường dây hạ áp 1 pha xây dựng mới
- Đường dây hạ áp nâng cấp, cải tạo
- Trụ vuông, BTLT 7,5; 8,5; 10,5; 12; 14; 16; 18m hh
- Trụ BTLT 7,5; 8,5; 10,5; 12; 14; 16; 18m thu hồi
- Trụ vuông, trụ sắt, trụ cây 5m hiện hữu
- Chằng xuống (CX), lệch (CL), chằng (CXX) TT hh, XDM
- FCO, LBFCO hiện hữu, lắp mới
- Tiếp địa hiện hữu, lắp mới
- TBA 1 pha, 3 pha hiện hữu, lắp mới
- Nhà lá, nhà tôn, nhà ngói (fibro), nhà lầu
- Đường giao thông
- Bờ taluy sông, ao, hồ, kênh, rạch
- Đường bờ ranh, hàng rào
- Cầu giao thông
- Vườn cây ăn trái
- Ruộng lúa
- Mốc góc, trung gian

EVNSPC
TỔNG CÔNG TY ĐIỆN LỰC MIỀN NAM
CÔNG TY TƯ VẤN ĐIỆN MIỀN NAM

Tên dự án:

NÂNG CẤP LƯỚI ĐIỆN KHU VỰC ĐIỆN LỰC GÒ CÔNG ĐÔNG NĂM 2026

P.Giám đốc	Nguyễn Chí Hiếu	
P.KHKD	Nguyễn T. Thúy Hằng	
CNTK	Lê Tường Duy	
CTTK	Lê Tường Duy	
Kiểm tra	Hoàng N. T. Phong	
Thiết lập	Đào Minh Danh	

Tên bản vẽ:

MẶT BẰNG PHÂN BỐ CỘT

1. Cải tạo, xây dựng mới mạch 2 tuyến IA73 871B - PT476GC

BCKTKT	Ngày/t/n	25 - TG -105	07
TL: 1/2.000	07/2025	MBPBC - GO CONG DONG	41

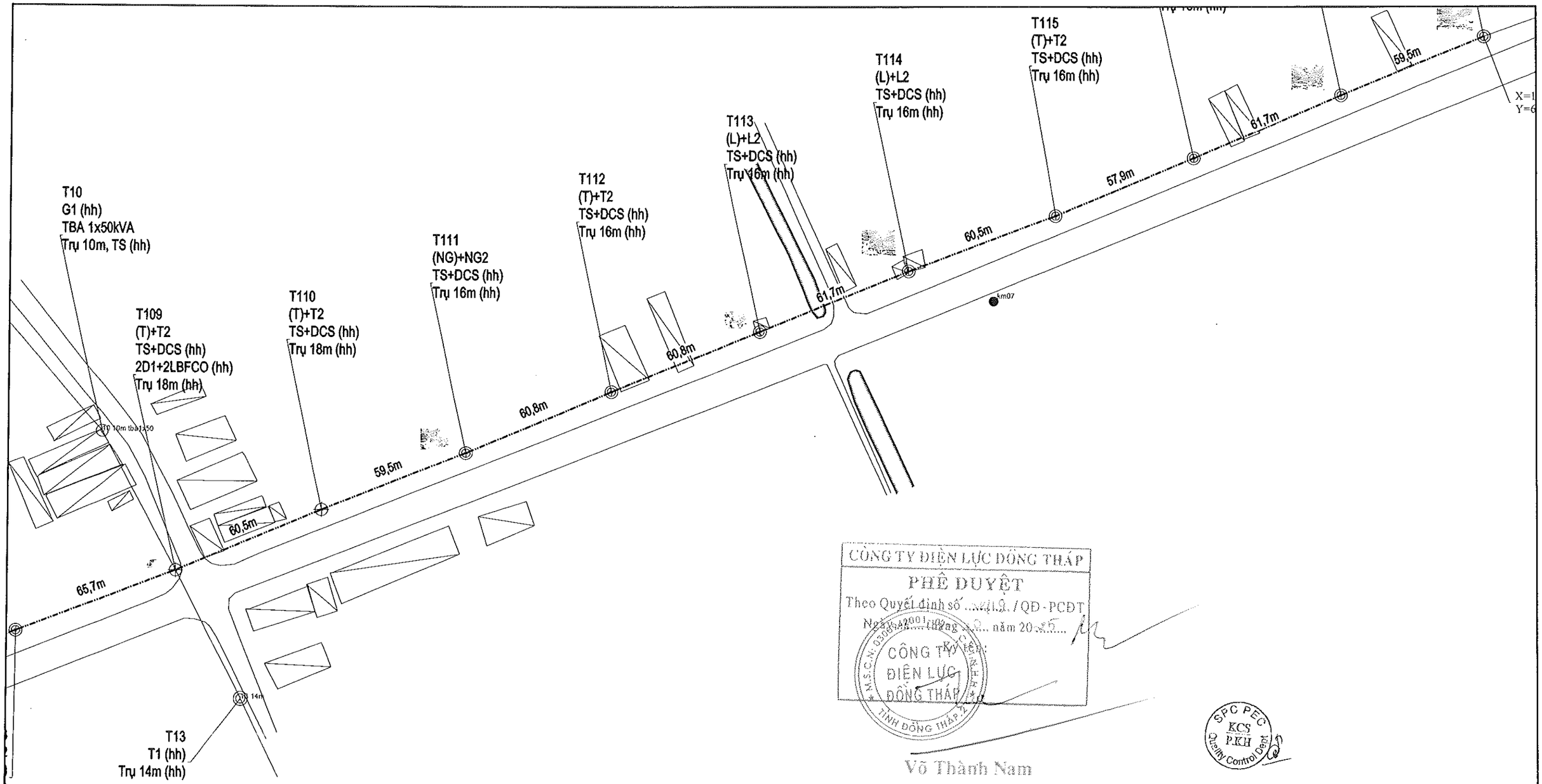

CÔNG TY ĐIỆN LỰC ĐỒNG THÁP
PHÊ DUYỆT
Theo Quyết định số ...419 / QĐ - PCĐT
Ngày 18/08/2025 tháng 8 năm 2025
Ký tên:
CÔNG TY ĐIỆN LỰC ĐỒNG THÁP
Võ Thành Nam

SPC PEC KCS P.KH Quality Control Dept

Xây dựng mới mạch 2 tuyến 1A73 87IB - PT476GC - 3ACXH240mm2 + AC150mm2

Hiệu chỉnh	Nội dung hiệu chỉnh	Ngày	Thực hiện	Kiểm tra

- Đường dây trung áp hiện hữu
- Đường dây trung áp 1 pha xây dựng mới
- Đường dây trung áp 3 pha xây dựng mới
- Đường dây trung áp 1 pha nâng cấp, cải tạo
- Đường dây trung áp 3 pha cải tạo
- Đường dây hạ áp hiện hữu
- Đường dây hạ áp 3 pha xây dựng mới
- Đường dây hạ áp 1 pha xây dựng mới
- Đường dây hạ áp nâng cấp, cải tạo
- Trụ vuông, BTLT 7,5; 8,5; 10,5; 12; 14; 16; 18m hh
- Trụ BTLT 7,5; 8,5; 10,5; 12; 14; 16; 18m thu hồi
- Trụ vuông, trụ sắt, trụ cây 5m hiện hữu
- Chằng xuống (CX), lệch (CL), chằng (CXX) TT hh, XDM
- FCO, LBFCO hiện hữu, lắp mới
- Tiếp địa hiện hữu, lắp mới
- TBA 1 pha, 3 pha hiện hữu, lắp mới
- Nhà lá, nhà tôn, nhà ngói (fibro), nhà lầu
- Đường giao thông
- Bờ taluy sông, ao, hồ, kênh, rạch
- Đường bờ ranh, hàng rào
- Cầu giao thông
- Vườn cây ăn trái
- Ruộng lúa
- Mốc góc, trung gian

EVNSPC
TỔNG CÔNG TY ĐIỆN LỰC MIỀN NAM
CÔNG TY TƯ VẤN ĐIỆN MIỀN NAM

Tên dự án:

NÂNG CẤP LƯỚI ĐIỆN KHU VỰC ĐIỆN LỰC GÒ CÔNG ĐÔNG NĂM 2026

P.Giám đốc	Nguyễn Chí Hiếu	
P.KHKD	Nguyễn T. Thúy Hằng	
CNTK	Lê Tường Duy	
CTTK	Lê Tường Duy	
Kiểm tra	Hoàng N. T. Phong	
Thiết lập	Đào Minh Danh	

Tên bản vẽ:

MẶT BẰNG PHÂN BỐ CỘT

1. Cải tạo, xây dựng mới mạch 2 tuyến IA73 871B - PT476GC

BCKTKT	Ngày/t/n	25 - TG -105	08
TL: 1/2.000	07/2025	MBPBC - GO CONG DONG	41

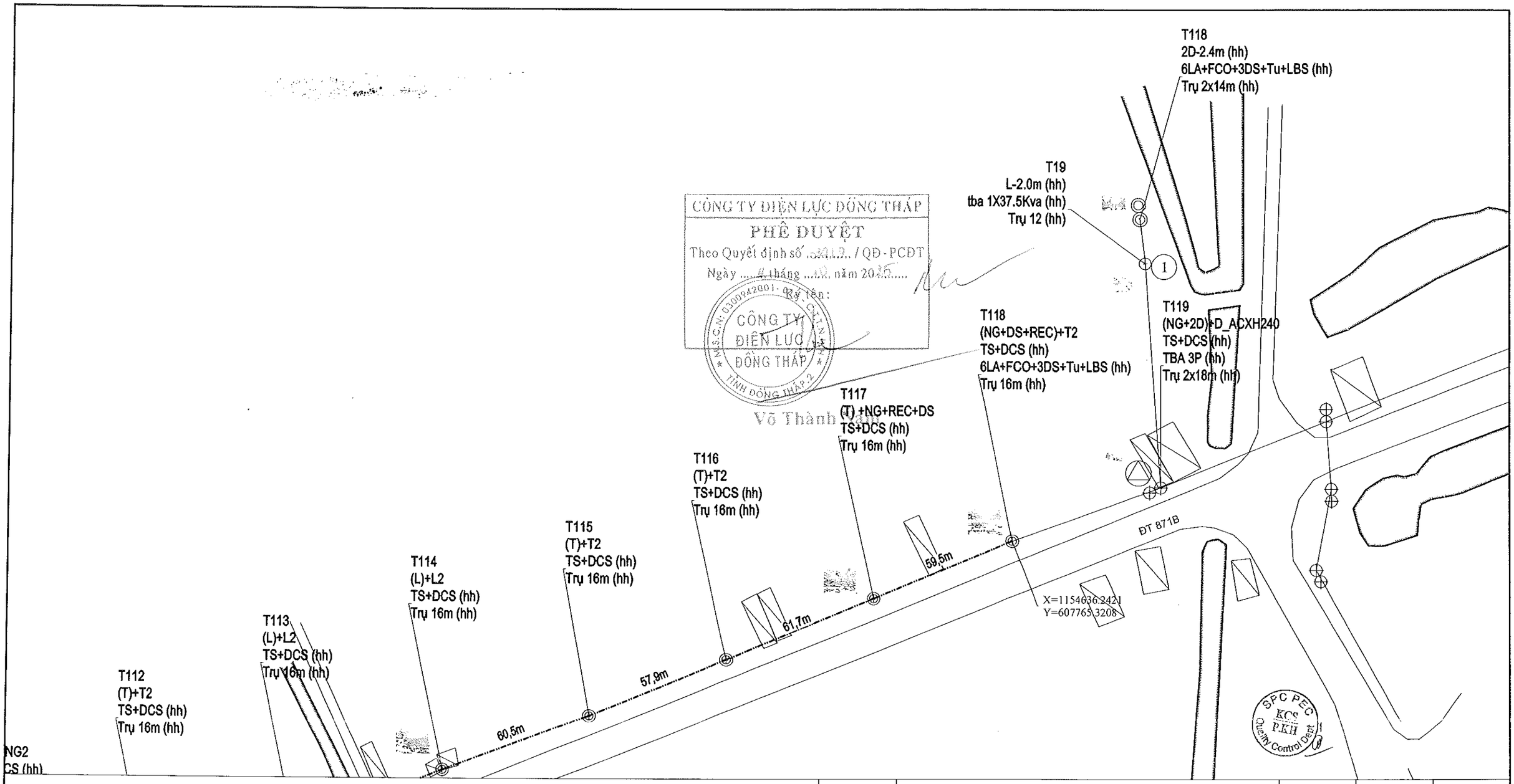

Xây dựng mới mạch 2 tuyến 1A73 87IB - PT476GC - 3ACXH240mm2 + AC150mm2

Hiệu chỉnh	Nội dung hiệu chỉnh	Ngày	Thực hiện	Kiểm tra

- Đường dây trung áp hiện hữu
- Đường dây trung áp 1 pha xây dựng mới
- Đường dây trung áp 3 pha xây dựng mới
- Đường dây trung áp 1 pha nâng cấp, cải tạo
- Đường dây trung áp 3 pha cải tạo
- Đường dây hạ áp hiện hữu
- Đường dây hạ áp 3 pha xây dựng mới
- Đường dây hạ áp 1 pha xây dựng mới
- Đường dây hạ áp nâng cấp, cải tạo
- Trụ vuông, BTLT 7,5; 8,5; 10,5; 12; 14; 16; 18m hh
- Trụ BTLT 7,5; 8,5; 10,5; 12; 14; 16; 18m thu hồi
- Trụ vuông, trụ sắt, trụ cây 5m hiện hữu
- Chằng xuống (CX), lệch (CL), chằng (CXX) TT hh, XDM
- FCO, LBFCO hiện hữu, lắp mới
- Tiếp địa hiện hữu, lắp mới
- TBA 1 pha, 3 pha hiện hữu, lắp mới
- Nhà lá, nhà tôn, nhà ngói (fibro), nhà lầu
- Đường giao thông
- Bờ taluy sông, ao, hồ, kênh, rạch
- Đường bờ ranh, hàng rào
- Cầu giao thông
- Vườn cây ăn trái
- Ruộng lúa
- Mốc góc, trung gian

EVNSPC
TỔNG CÔNG TY ĐIỆN LỰC MIỀN NAM
CÔNG TY TƯ VẤN ĐIỆN MIỀN NAM

P.Giám đốc	Nguyễn Chí Hiếu	
P.KHKD	Nguyễn T. Thúy Hằng	
CNTK	Lê Tường Duy	
CTTK	Lê Tường Duy	
Kiểm tra	Hoàng N. T. Phong	
Thiết lập	Đào Minh Danh	

Tên dự án:

NÂNG CẤP LƯỚI ĐIỆN KHU VỰC ĐIỆN LỰC GÒ CÔNG ĐÔNG NĂM 2026

Tên bản vẽ:

MẶT BẰNG PHÂN BỐ CỘT

1. Cải tạo, xây dựng mới mạch 2 tuyến IA73 871B - PT476GC

BCKTKT	Ngày/t/n	25 - TG -105	09
TL: 1/2.000	07/2025	MBPBC - GO CONG DONG	41

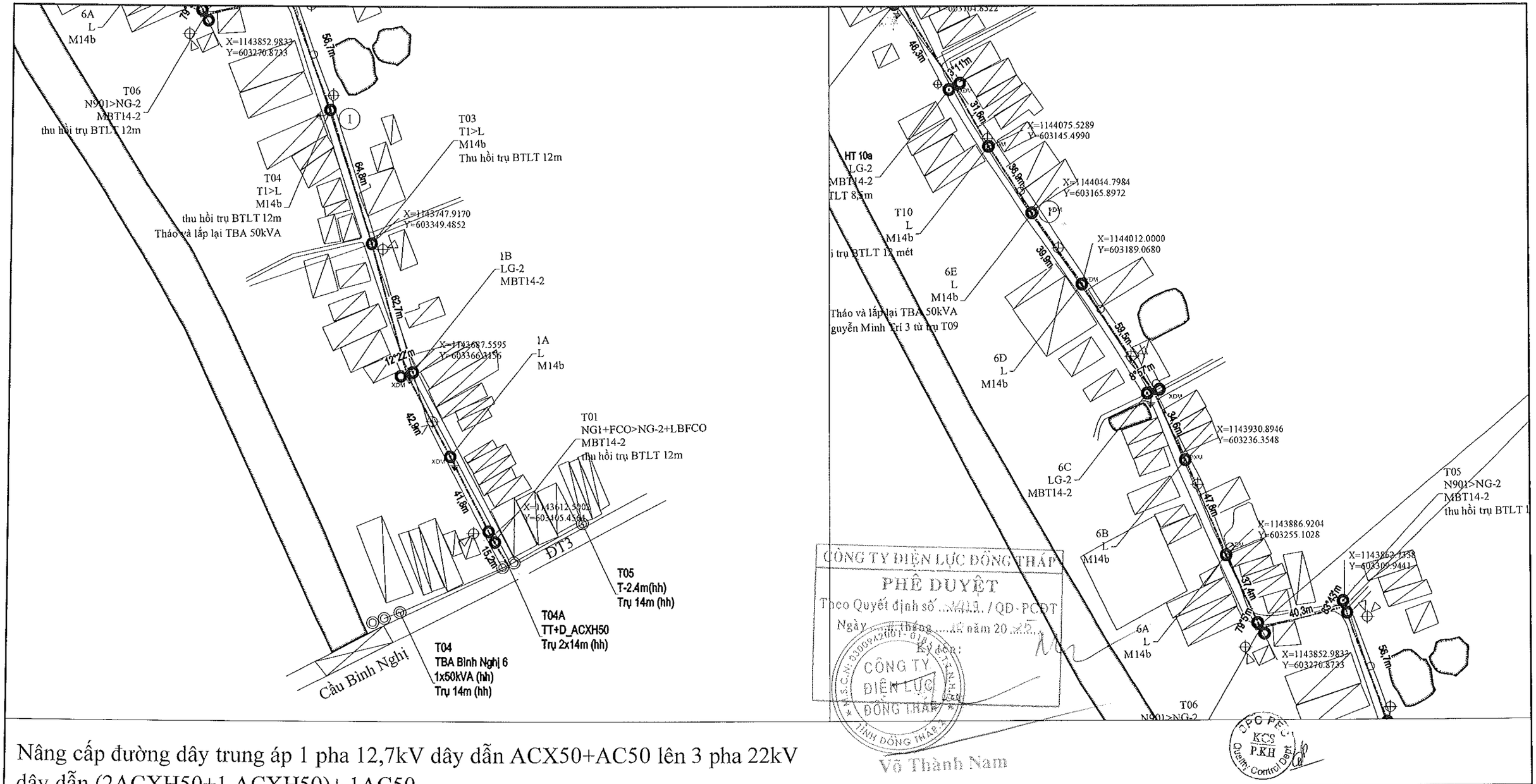

CÔNG TY ĐIỆN LỰC ĐỒNG THÁP
PHÊ DUYỆT
Theo Quyết định số ...../QĐ-PCĐT
Ngày ..... tháng ..... năm 20 .....
Ký tên:
Võ Thành Nam

Nâng cấp đường dây trung áp 1 pha 12,7kV dây dẫn ACX50+AC50 lên 3 pha 22kV dây dẫn (2ACXH50+1 ACXH50)+ 1AC50

Hiệu chỉnh	Nội dung hiệu chỉnh	Ngày	Thực hiện	Kiểm tra

- Đường dây trung áp hiện hữu
- Đường dây trung áp 1 pha xây dựng mới
- Đường dây trung áp 3 pha xây dựng mới
- Đường dây trung áp 1 pha nâng cấp, cải tạo
- Đường dây trung áp 3 pha cải tạo
- Đường dây hạ áp hiện hữu
- Đường dây hạ áp 3 pha xây dựng mới
- Đường dây hạ áp 1 pha xây dựng mới
- Đường dây hạ áp nâng cấp, cải tạo
- Trụ vuông, BTLT 7,5; 8,5; 10,5; 12; 14; 16; 18m hh
- Trụ BTLT 7,5; 8,5; 10,5; 12; 14; 16; 18m thu hồi
- Trụ vuông, trụ sắt, trụ cây 5m hiện hữu
- Chằng xuống (CX), lệch (CL), chằng (CXX) TT hh, XDM
- FCO, LBFCO hiện hữu, lắp mới
- Tiếp địa hiện hữu, lắp mới
- TBA 1 pha, 3 pha hiện hữu, lắp mới
- Nhà lá, nhà tôn, nhà ngói (fibro), nhà lầu
- Đường giao thông
- Bờ taluy sông, ao, hồ, kênh, rạch
- Đường bờ ranh, hàng rào
- Cầu giao thông
- Vườn cây ăn trái
- Ruộng lúa
- Mốc góc, trung gian

EVNSPC
TỔNG CÔNG TY ĐIỆN LỰC MIỀN NAM
CÔNG TY TƯ VẤN ĐIỆN MIỀN NAM

P.Giám đốc	Nguyễn Chí Hiếu	
P.KHKD	Nguyễn T. Thúy Hằng	
CNTK	Lê Tường Duy	
CTTK	Lê Tường Duy	
Kiểm tra	Hoàng N. T. Phong	
Thiết lập	Đào Minh Danh	

Tên dự án:

NÂNG CẤP LƯỚI ĐIỆN KHU VỰC ĐIỆN LỰC GÒ CÔNG ĐÔNG NĂM 2026

Tên bản vẽ:

MẶT BẰNG PHÂN BỐ CỘT

Hạng mục 2: Cải tạo, nâng cấp đường dây trung áp 1 pha lên 3 pha nhánh rẽ 47541-7 Nguyễn Minh trí (TGI-0007219)

BCKTKT	Ngày/t/n	25 - TG -105	10
TL: 1/2.000	07/2025	MBPBC - GO CONG DONG	41

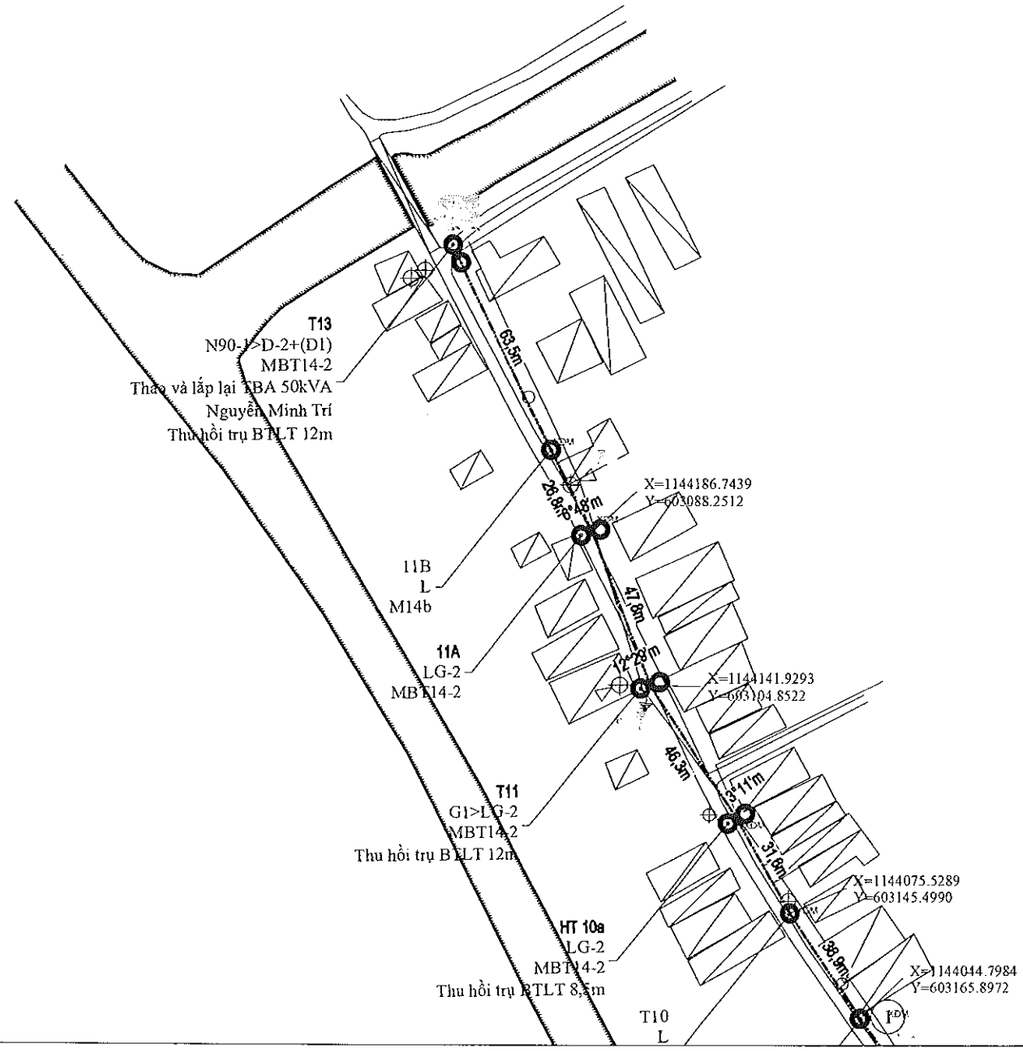

CÔNG TY ĐIỆN LỰC ĐỒNG THÁP
PHÊ DUYỆT
Theo Quyết định số ...../QĐ-PCĐT
Ngày ..... tháng ..... năm 20.....
Ký tên
CÔNG TY ĐIỆN LỰC ĐỒNG THÁP
TỈNH ĐỒNG THÁP

Võ Thành Nam

SPC PECC KCS P.KH Quality Control Dept.

Nâng cấp đường dây trung áp 1 pha 12,7kV dây dẫn ACX50+AC50 lên 3 pha 22kV dây dẫn (2ACXH50+1 ACXH50)+ 1AC50

Hiệu chỉnh	Nội dung hiệu chỉnh	Ngày	Thực hiện	Kiểm tra

- Đường dây trung áp hiện hữu
- Đường dây trung áp 1 pha xây dựng mới
- Đường dây trung áp 3 pha xây dựng mới
- Đường dây trung áp 1 pha nâng cấp, cải tạo
- Đường dây trung áp 3 pha cải tạo
- Đường dây hạ áp hiện hữu
- Đường dây hạ áp 3 pha xây dựng mới
- Đường dây hạ áp 1 pha xây dựng mới
- Đường dây hạ áp nâng cấp, cải tạo
- Trụ vuông, BTLT 7,5; 8,5; 10,5; 12; 14; 16; 18m hh
- Trụ BTLT 7,5; 8,5; 10,5; 12; 14; 16; 18m thu hồi
- Trụ vuông, trụ sắt, trụ cây 5m hiện hữu
- Chằng xuống (CX), lệch (CL), chằng (CXX) TT hh, XDM
- FCO, LBFCO hiện hữu, lắp mới
- Tiếp địa hiện hữu, lắp mới
- TBA 1 pha, 3 pha hiện hữu, lắp mới
- Nhà lá, nhà tôn, nhà ngói (fibro), nhà lầu
- Đường giao thông
- Bờ taluy sông, ao, hồ, kênh, rạch
- Đường bờ ranh, hàng rào
- Cầu giao thông
- Vườn cây ăn trái
- Ruộng lúa
- Mốc góc, trung gian

EVNSPC
TỔNG CÔNG TY ĐIỆN LỰC MIỀN NAM
CÔNG TY TƯ VẤN ĐIỆN MIỀN NAM

Tên dự án:
NÂNG CẤP LƯỚI ĐIỆN KHU VỰC ĐIỆN LỰC GÒ CÔNG ĐÔNG NĂM 2026

P.Giám đốc	Nguyễn Chí Hiếu	
P.KHKD	Nguyễn T. Thúy Hằng	
CNTK	Lê Tường Duy	
CTTK	Lê Tường Duy	
Kiểm tra	KT Hoàng N. T. Phong	
Thiết lập	Đào Minh Danh	

Tên bản vẽ:
MẶT BẰNG PHÂN BỐ CỘT
Hạng mục 2: Cải tạo, nâng cấp đường dây trung áp 1 pha lên 3 pha nhánh rẽ 47541-7 Nguyễn Minh trí (TGI-0007219)

BCKTKT	Ngày/t/n	25 - TG -105	11
TL: 1/2.000	07/2025	MBPBC - GO CONG DONG	41

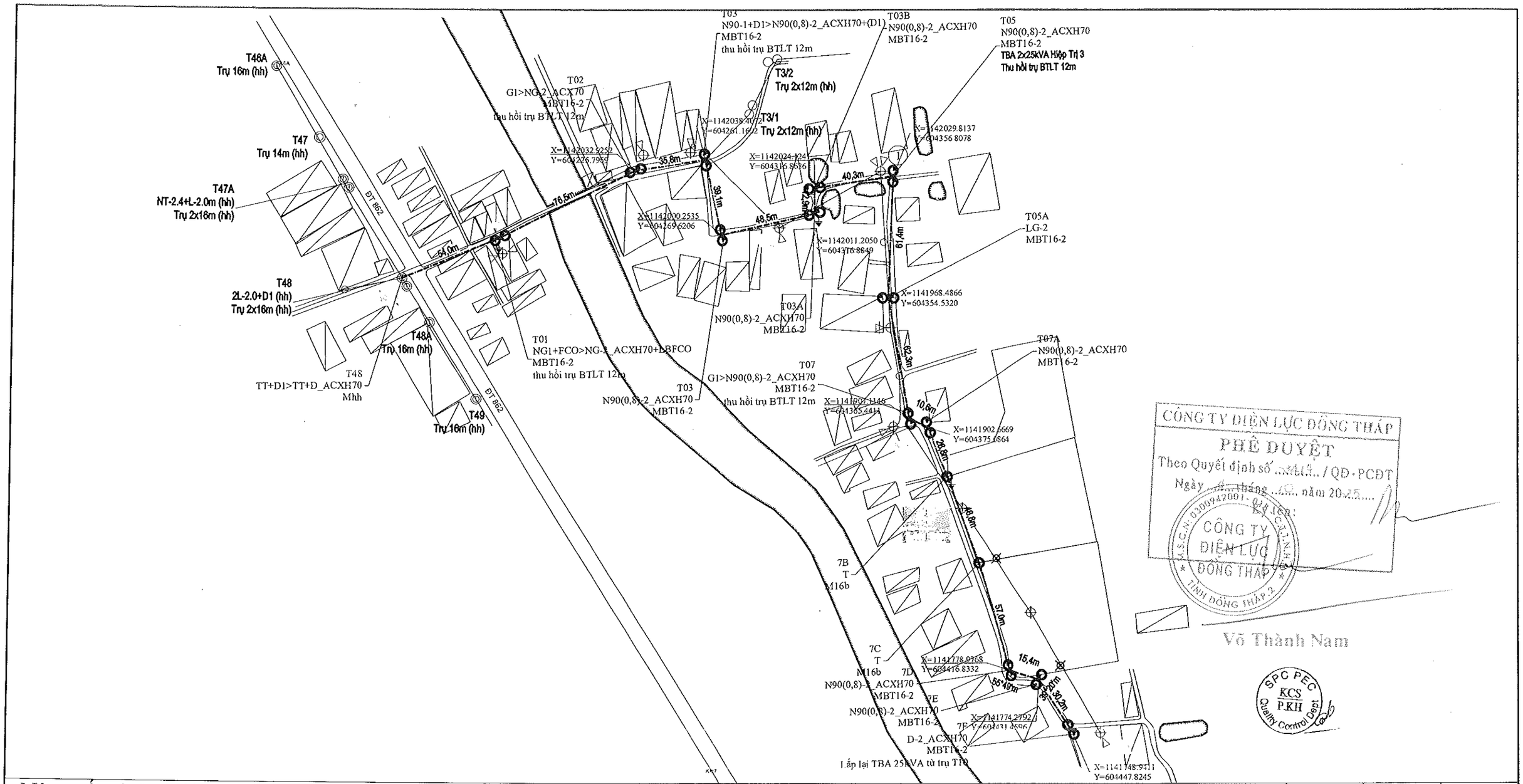

CÔNG TY ĐIỆN LỰC ĐỒNG THÁP
PHÊ DUYỆT
Theo Quyết định số ...3413.../QĐ-PCĐT
Ngày ...14... tháng ...10... năm 2025....
Ký tên:
Võ Thành Nam

Nâng cấp đường dây trung áp 1 pha 12,7kV dây dẫn 1 ACX70+lxAC50 lên 3 pha 22kV dây dẫn (2ACXH70+1 ACXH70)+ 1AC50

Hiệu chỉnh	Nội dung hiệu chỉnh	Ngày	Thực hiện	Kiểm tra
Lần 01	Hiệu chỉnh theo VB số 727/PCĐT-QLDA ngày 22/7/2025	7/2025	LTDuy	HNT Phong

- Đường dây trung áp hiện hữu
- Đường dây trung áp 1 pha xây dựng mới
- Đường dây trung áp 3 pha xây dựng mới
- Đường dây trung áp 1 pha nâng cấp, cải tạo
- Đường dây trung áp 3 pha cải tạo
- Đường dây hạ áp hiện hữu
- Đường dây hạ áp 3 pha xây dựng mới
- Đường dây hạ áp 1 pha xây dựng mới
- Đường dây hạ áp nâng cấp, cải tạo
- Cột vuông, BTLT 7,5; 8,5; 10,5; 12; 14; 16 hiện hữu
- Cột BTLT 8,5; 14; 16; 18m trồng mới
- Chằng xuống (CX), lệch (CL), chằng (CXX) TT hh, XDM
- FCO, LBFCO hiện hữu, lắp mới
- Tiếp địa hiện hữu, lắp mới
- TBA 1 pha, 3 pha hiện hữu, lắp mới
- Nhà lá, nhà tôn, nhà ngói (fibro), nhà lầu
- Đường giao thông
- Bờ taluy sông, ao, hồ, kênh, rạch
- Đường bờ ranh, hàng rào
- Cầu giao thông
- Vườn cây ăn trái
- Ruộng lúa
- Mốc góc, trung gian

EVNSPC
TỔNG CÔNG TY ĐIỆN LỰC MIỀN NAM
CÔNG TY TƯ VẤN ĐIỆN MIỀN NAM

P.Giám đốc	Nguyễn Chí Hiếu	
P.KHKD	Nguyễn Quốc Việt	
CNTK	Lê Tường Duy	
CTTK	Lê Tường Duy	
Kiểm tra	Hoàng N. T. Phong	
Thiết lập	Đào Minh Danh	

Tên dự án:

NÂNG CẤP LƯỚI ĐIỆN KHU VỰC ĐIỆN LỰC GÒ CÔNG ĐÔNG NĂM 2026

Tên bản vẽ:

MẶT BẰNG PHÂN BỐ CỘT

Hạng mục 3 Cải tạo, di dời đường dây trung áp 1 pha lên 3 pha nhánh rẽ 47157-7 Hiệp Trị (TGI-0004720)

BCKTKT	Ngày/t/n	25 - TG -105	12
TL: 1/2.000	07/2025	MBPBC - GO CONG DONG	41

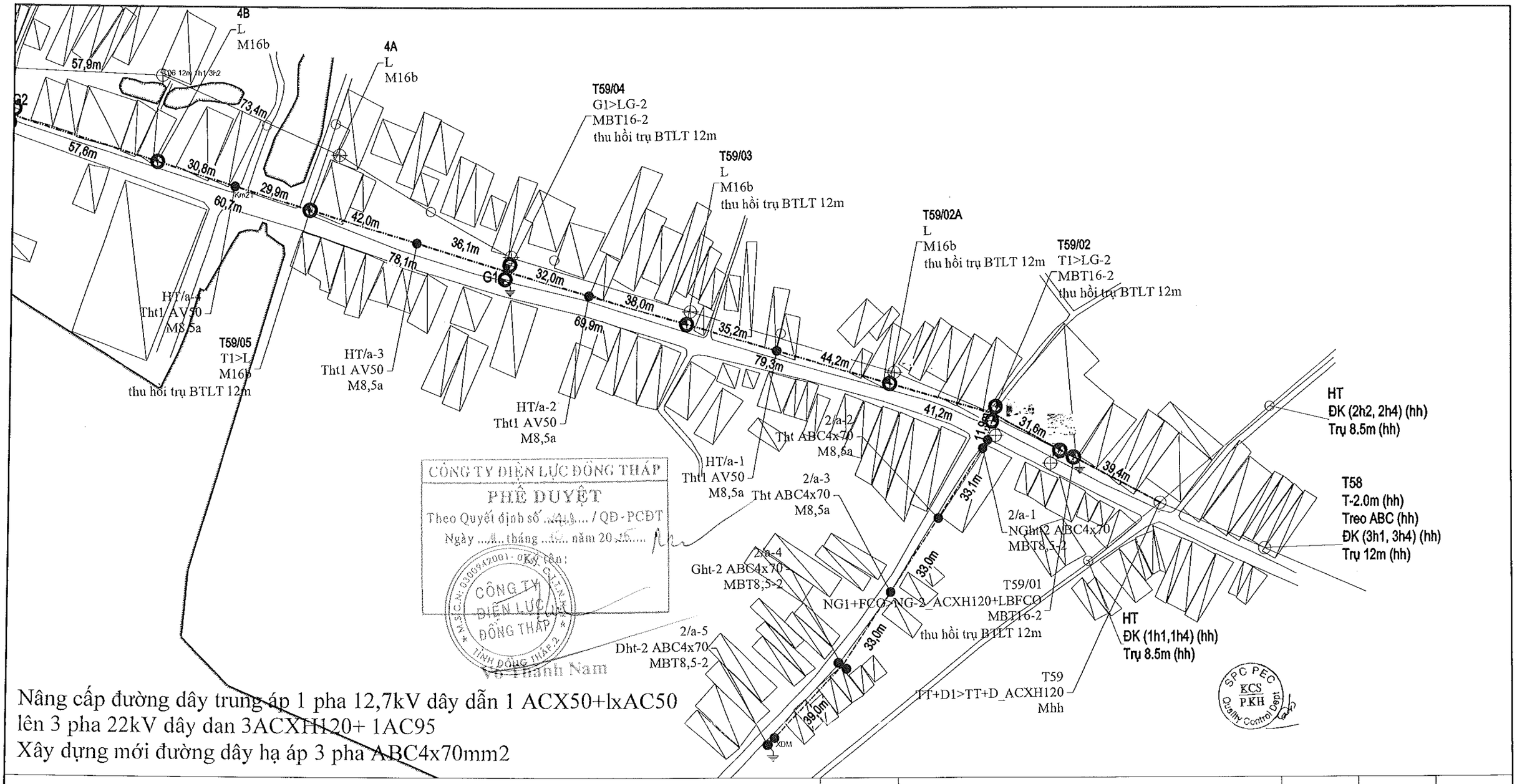

Nâng cấp đường dây trung áp 1 pha 12,7kV dây dẫn 1 ACX50+lxAC50 lên 3 pha 22kV dây dan 3ACXH120+ 1AC95
Xây dựng mới đường dây hạ áp 3 pha ABC4x70mm2

Hiệu chỉnh	Nội dung hiệu chỉnh	Ngày	Thực hiện	Kiểm tra
Lần 01	Hiệu chỉnh theo VB số 727/PCĐT-QLDA ngày 22/7/2025	7/2025	LTDuy	HNT Phong

- Đường dây trung áp hiện hữu
- Đường dây trung áp 1 pha xây dựng mới
- Đường dây trung áp 3 pha xây dựng mới
- Đường dây trung áp 1 pha nâng cấp, cải tạo
- Đường dây trung áp 3 pha cải tạo
- Đường dây hạ áp hiện hữu
- Đường dây hạ áp 3 pha xây dựng mới
- Đường dây hạ áp 1 pha xây dựng mới
- Đường dây hạ áp nâng cấp, cải tạo
- Cột vuông, BTLT 7,5; 8,5; 10,5; 12; 14; 16 hiện hữu
- Cột BTLT 8,5; 14; 16; 18m trồng mới
- Chằng xuống (CX), lệch (CL), chằng (CXX) TT hh, XDM
- FCO, LBFCO hiện hữu, lắp mới
- Tiếp địa hiện hữu, lắp mới
- TBA 1 pha, 3 pha hiện hữu, lắp mới
- Nhà lá, nhà tôn, nhà ngói (fibro), nhà lầu
- Đường giao thông
- Bờ taluy sông, ao, hồ, kênh, rạch
- Đường bờ ranh, hàng rào
- Cầu giao thông
- Vườn cây ăn trái
- Ruộng lúa
- Mốc góc, trung gian

EVNSPC
TỔNG CÔNG TY ĐIỆN LỰC MIỀN NAM
CÔNG TY TƯ VẤN ĐIỆN MIỀN NAM

P.Giám đốc	Nguyễn Chí Hiếu	
P.KHKD	Nguyễn Quốc Việt	
CNTK	Lê Tường Duy	
CTTK	Lê Tường Duy	
Kiểm tra	Hoàng N. T. Phong	
Thiết lập	Đào Minh Danh	

Tên dự án:

CẢI TẠO LƯỚI ĐIỆN KHU VỰC ĐIỆN LỰC GÒ CÔNG ĐÔNG NĂM 2026

Tên bản vẽ:

MẶT BẰNG PHÂN BỐ CỘT

Hạng mục 4 Cải tạo, di dời và nâng cấp đường dây trung áp 1 pha lên 3 pha nhánh rẽ 4742-7 KS Biên Phòng

BCKTKT	Ngày/t/n	25 - TG -105	13
TL: 1/2.000	07/2025	MBPBC - GO CONG DONG	41

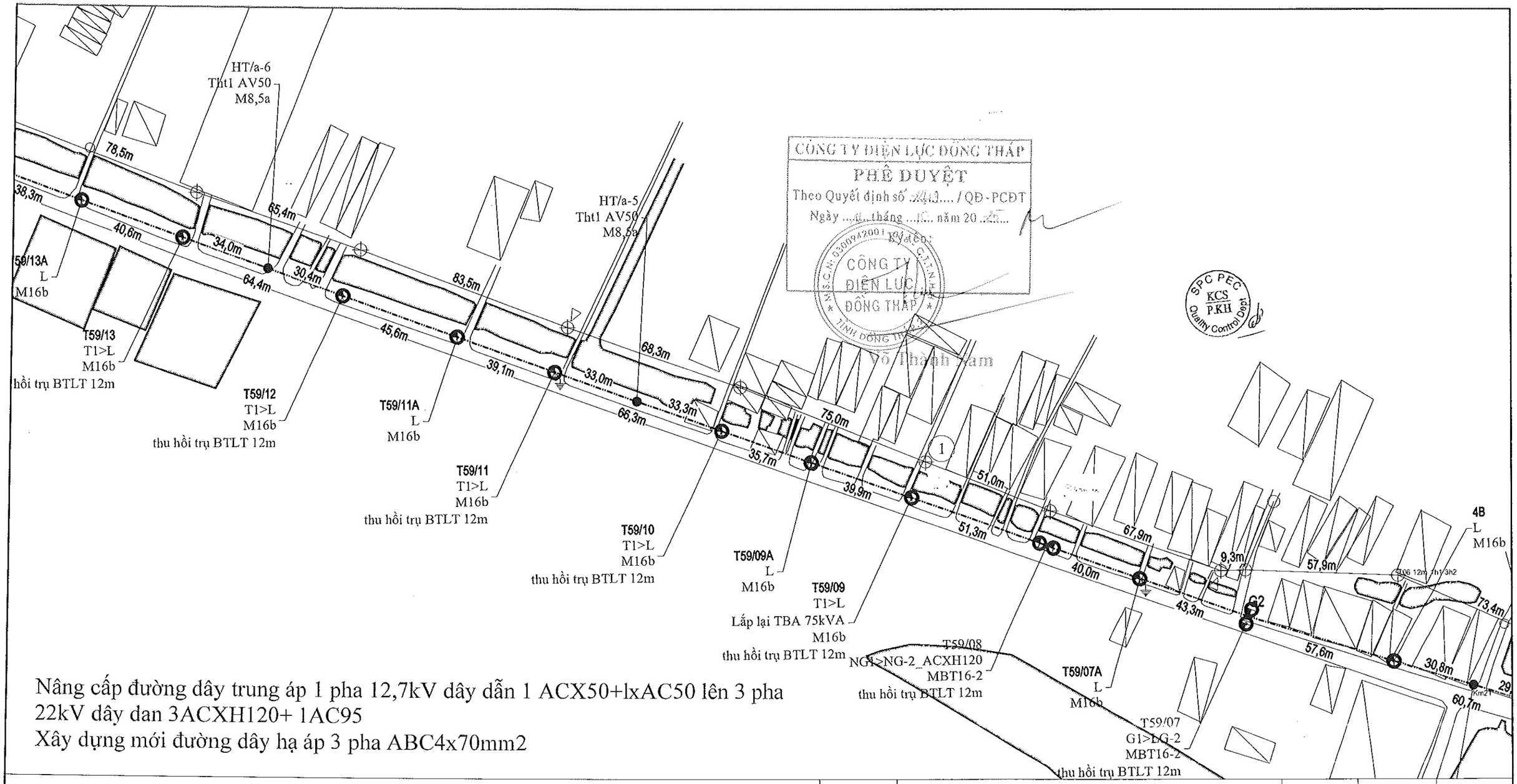

Nâng cấp đường dây trung áp 1 pha 12,7kV dây dẫn 1 ACX50+lxAC50 lên 3 pha 22kV dây dan 3ACXH120+ 1AC95

Xây dựng mới đường dây hạ áp 3 pha ABC4x70mm2

Hiệu chỉnh	Nội dung hiệu chỉnh	Ngày	Thực hiện	Kiểm tra
Lần 01	Hiệu chỉnh theo VB số 727/PCĐT-QLDA ngày 22/7/2025	7/2025	LTDuy	HNT Phong

- Đường dây trung áp hiện hữu
- Đường dây trung áp 1 pha xây dựng mới
- Đường dây trung áp 3 pha xây dựng mới
- Đường dây trung áp 1 pha nâng cấp, cải tạo
- Đường dây trung áp 3 pha cải tạo
- Đường dây hạ áp hiện hữu
- Đường dây hạ áp 3 pha xây dựng mới
- Đường dây hạ áp 1 pha xây dựng mới
- Đường dây hạ áp nâng cấp, cải tạo
- Cột vuông, BTLT 7,5; 8,5; 10,5; 12; 14; 16 hiện hữu
- Cột BTLT 8,5; 14; 16; 18m trồng mới
- Chằng xuống (CX), lệch (CL), chằng (CXX) TT hh, XDM
- FCO, LBFCO hiện hữu, lắp mới
- Tiếp địa hiện hữu, lắp mới
- TBA 1 pha, 3 pha hiện hữu, lắp mới
- Nhà lá, nhà tôn, nhà ngói (fibro), nhà lầu
- Đường giao thông
- Bờ taluy sông, ao, hồ, kênh, rạch
- Đường bờ ranh, hàng rào
- Cầu giao thông
- Vườn cây ăn trái
- Ruộng lúa
- Mốc góc, trung gian

EVNSPC
TỔNG CÔNG TY ĐIỆN LỰC MIỀN NAM
CÔNG TY TƯ VẤN ĐIỆN MIỀN NAM

P.Giám đốc	Nguyễn Chí Hiếu	
P.KHKD	Nguyễn Quốc Việt	
CNTK	Lê Tường Duy	
CTTK	Lê Tường Duy	
Kiểm tra	Hoàng N. T. Phong	
Thiết lập	Đào Minh Danh	

Tên dự án:

CẢI TẠO LƯỚI ĐIỆN KHU VỰC ĐIỆN LỰC GÒ CÔNG ĐÔNG NĂM 2026

Tên bản vẽ:

MẶT BẰNG PHÂN BỐ CỘT

Hạng mục 4 Cải tạo, di dời và nâng cấp đường dây trung áp 1 pha lên 3 pha nhánh rẽ 4742-7 KS Biên Phòng

BCKTKT	Ngày/t/n	25 - TG -105	14
TL: 1/2.000	07/2025	MBPBC - GO CONG DONG	41

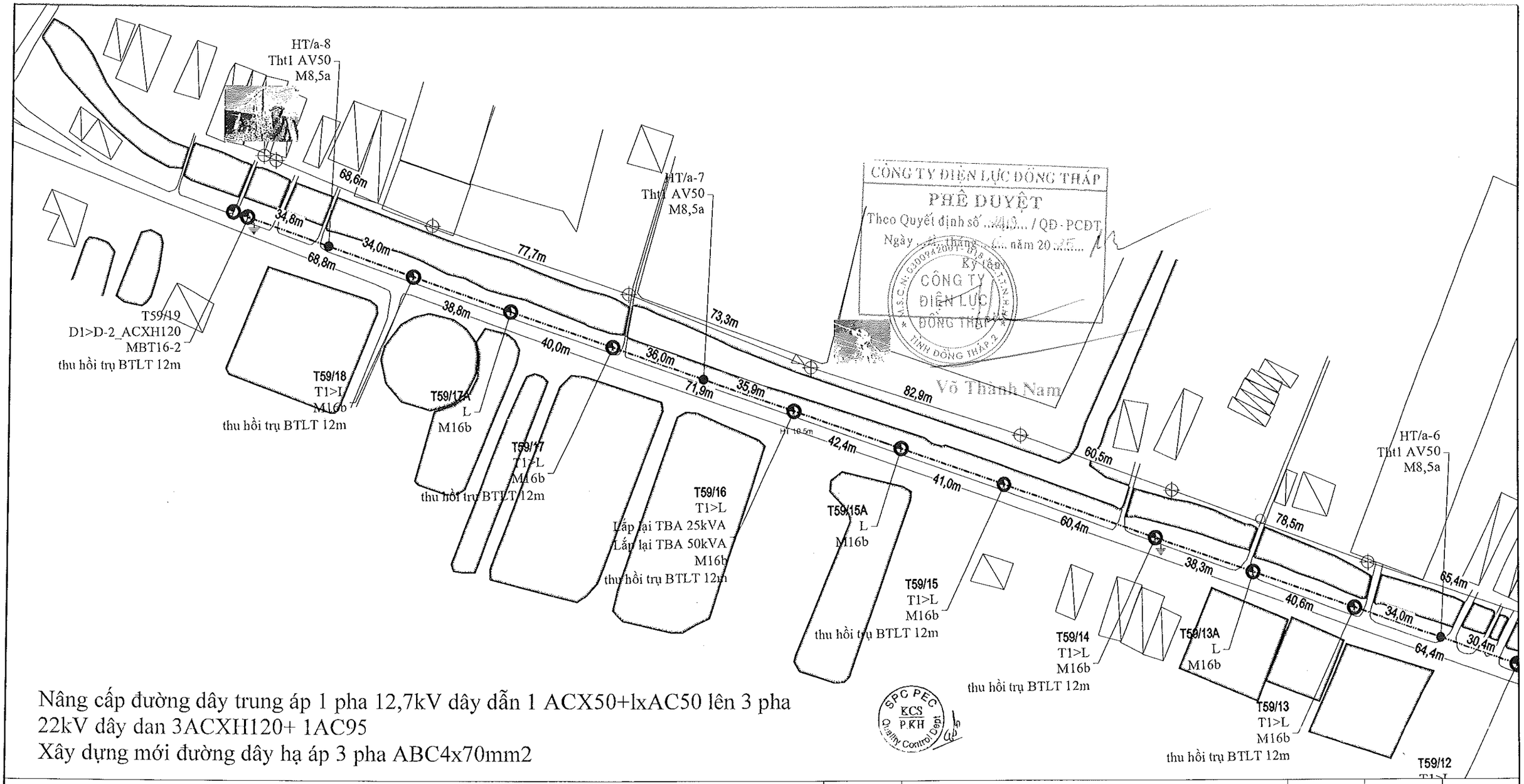

Nâng cấp đường dây trung áp 1 pha 12,7kV dây dẫn 1 ACX50+lxAC50 lên 3 pha 22kV dây dan 3ACXH120+ 1AC95
Xây dựng mới đường dây hạ áp 3 pha ABC4x70mm2

Hiệu chỉnh	Nội dung hiệu chỉnh	Ngày	Thực hiện	Kiểm tra
Lần 01	Hiệu chỉnh theo VB số 727/PCĐT-QLDA ngày 22/7/2025	7/2025	LTDuy	HNT Phong

- Đường dây trung áp hiện hữu
- Đường dây trung áp 1 pha xây dựng mới
- Đường dây trung áp 3 pha xây dựng mới
- Đường dây trung áp 1 pha nâng cấp, cải tạo
- Đường dây trung áp 3 pha cải tạo
- Đường dây hạ áp hiện hữu
- Đường dây hạ áp 3 pha xây dựng mới
- Đường dây hạ áp 1 pha xây dựng mới
- Đường dây hạ áp nâng cấp, cải tạo
- Cột vuông, BTLT 7,5; 8,5; 10,5; 12; 14; 16 hiện hữu
- Cột BTLT 8,5; 14; 16; 18m trồng mới
- Chằng xuống (CX), lệch (CL), chằng (CXX) TT hh, XDM
- FCO, LBFCO hiện hữu, lắp mới
- Tiếp địa hiện hữu, lắp mới
- TBA 1 pha, 3 pha hiện hữu, lắp mới
- Nhà lá, nhà tôn, nhà ngói (fibro), nhà lầu
- Đường giao thông
- Bờ taluy sông, ao, hồ, kênh, rạch
- Đường bờ ranh, hàng rào
- Cầu giao thông
- Vườn cây ăn trái
- Ruộng lúa
- Mốc góc, trung gian

EVNSPC
TỔNG CÔNG TY ĐIỆN LỰC MIỀN NAM
CÔNG TY TƯ VẤN ĐIỆN MIỀN NAM

P.Giám đốc	Nguyễn Chí Hiếu	
P.KHKD	Nguyễn Quốc Việt	
CNTK	Lê Tường Duy	
CTTK	Lê Tường Duy	
Kiểm tra	Hoàng N. T. Phong	
Thiết lập	Đào Minh Danh	

Tên dự án:

CẢI TẠO LƯỚI ĐIỆN KHU VỰC ĐIỆN LỰC GÒ CÔNG ĐÔNG NĂM 2026

Tên bản vẽ:

MẶT BẰNG PHÂN BỐ CỘT

Hạng mục 4 Cải tạo, di dời và nâng cấp đường dây trung áp 1 pha lên 3 pha nhánh rẽ 4742-7 KS Biên Phòng

BCKTKT	Ngày/t/n	25 - TG -105	15
TL: 1/2.000	07/2025	MBPBC - GO CONG DONG	41

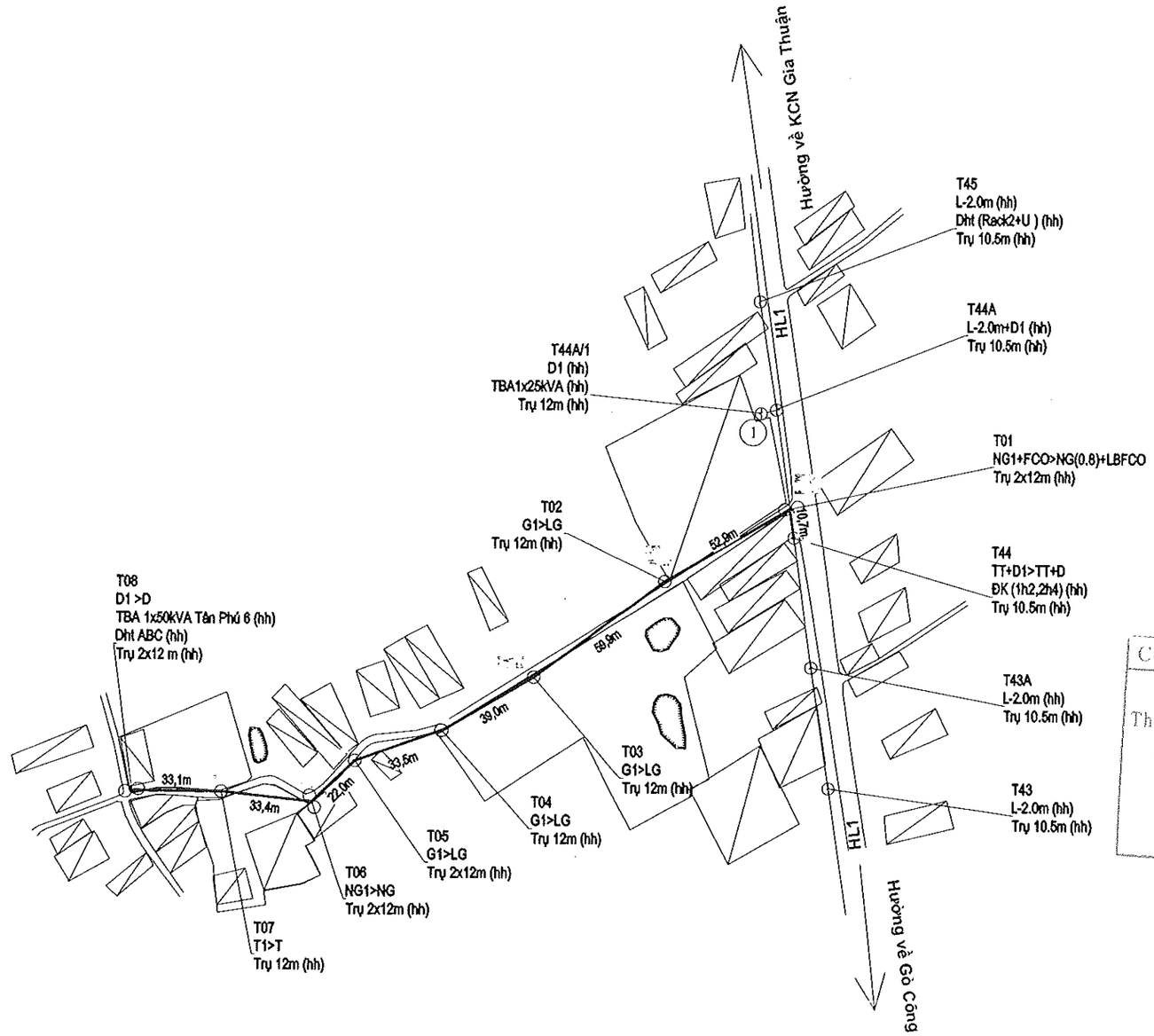

CÔNG TY ĐIỆN LỰC ĐỒNG THÁP
PHÊ DUYỆT
Theo Quyết định số ...1413.../QĐ-PCĐT
Ngày ...tháng ...6... năm 20 ...25...
Ký tên
CÔNG TY ĐIỆN LỰC ĐỒNG THÁP
Võ Thành Nam

Nâng cấp đường dây trung áp 1 pha 12,7kV dây dẫn I ACX50+lxAC50 lên 3 pha 22kV dây dẫn (2ACXH50+1 ACX50)+ 1AC50

- Đường dây trung áp hiện hữu
- Đường dây trung áp 1 pha xây dựng mới
- Đường dây trung áp 3 pha xây dựng mới
- Đường dây trung áp 1 pha nâng cấp, cải tạo
- Đường dây trung áp 3 pha cải tạo
- Đường dây hạ áp hiện hữu
- Đường dây hạ áp 3 pha xây dựng mới
- Đường dây hạ áp 1 pha xây dựng mới
- Đường dây hạ áp nâng cấp, cải tạo
- Trụ vuông, BTLT 7,5; 8,5; 10,5; 12; 14; 16; 18m hh
- Trụ BTLT 7,5; 8,5; 10,5; 12; 14; 16; 18m thu hồi
- Trụ vuông, trụ sắt, trụ cây 5m hiện hữu
- Chằng xuống (CX), lệch (CL), chằng (CXX) TT hh, XDM
- FCO, LBFCO hiện hữu, lắp mới
- Tiếp địa hiện hữu, lắp mới
- TBA 1 pha, 3 pha hiện hữu, lắp mới
- Nhà lá, nhà tôn, nhà ngói (fibro), nhà lầu
- Đường giao thông
- Bờ taluy sông, ao, hồ, kênh, rạch
- Đường bờ ranh, hàng rào
- Cầu giao thông
- Vườn cây ăn trái
- Ruộng lúa
- Mốc góc, trung gian

Hiệu chỉnh	Nội dung hiệu chỉnh	Ngày	Thực hiện	Kiểm tra

EVNSPC
TỔNG CÔNG TY ĐIỆN LỰC MIỀN NAM
CÔNG TY TƯ VẤN ĐIỆN MIỀN NAM

P.Giám đốc	Nguyễn Chí Hiếu	
P.KHKD	Nguyễn T. Thúy Hằng	
CNTK	Lê Tường Duy	
CTTK	Lê Tường Duy	
Kiểm tra	Hoàng N. T. Phong	
Thiết lập	Đào Minh Danh	

Tên dự án:

NÂNG CẤP LƯỚI ĐIỆN KHU VỰC ĐIỆN LỰC GÒ CÔNG ĐÔNG NĂM 2026

Tên bản vẽ:

MẶT BẰNG PHÂN BỐ CỘT

Hạng mục 5 Cải tạo, di dời và nâng cấp đường dây trung áp 1 pha lên 3 pha nhánh rẽ 47641-7 NR 44Taan Phước

BCKTKT	Ngày/t/n	25 - TG -105	16
TL: 1/2.000	07/2025	MBPBC - GO CONG DONG	41

Nâng cấp đường dây hạ áp hỗn hợp 1 pha dây dẫn 2AV70 lên 3 pha dây dẫn ABC4x120
Nâng cấp đường dây hạ áp độc lập 1 pha dây dẫn 2AV70+1AC50 lên 3 pha dây dẫn ABC4x70
Nâng cấp đường dây hạ áp độc lập 1 pha dây dẫn ABC3x50 lên 3 pha dây dẫn ABC3x50 + AC50

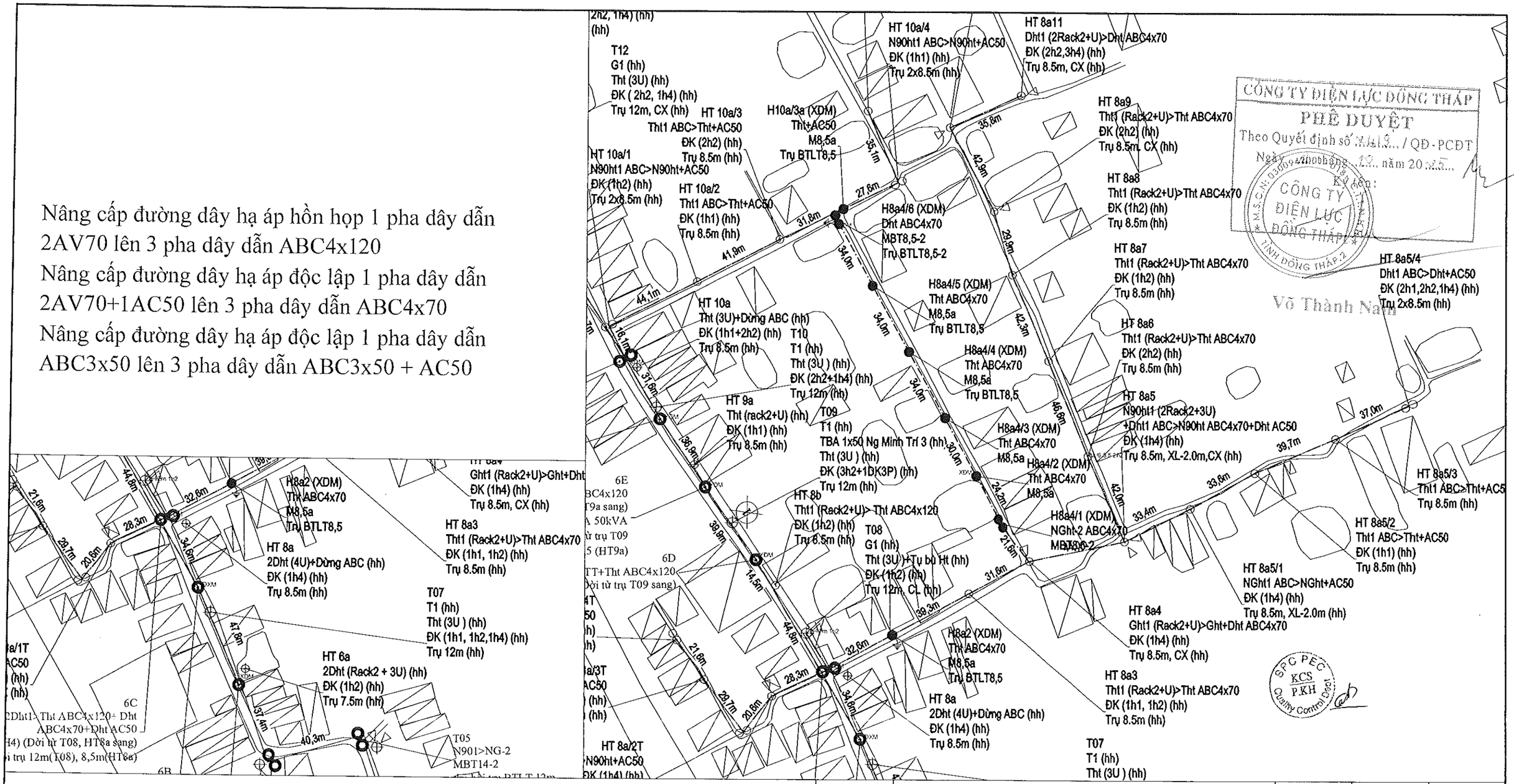

Hiệu chỉnh	Nội dung hiệu chỉnh	Ngày	Thực hiện	Kiểm tra

- Đường dây trung áp hiện hữu
- Đường dây trung áp 1 pha xây dựng mới
- Đường dây trung áp 3 pha xây dựng mới
- Đường dây trung áp 1 pha nâng cấp, cải tạo
- Đường dây trung áp 3 pha cải tạo
- Đường dây hạ áp hiện hữu
- Đường dây hạ áp 3 pha xây dựng mới
- Đường dây hạ áp 1 pha xây dựng mới
- Đường dây hạ áp nâng cấp, cải tạo
- Tru vuông, BTLT 7,5; 8,5; 10,5; 12; 14; 18; 20m hiện hữu
- Tru vuông, BTLT 7,5; 8,5; 10,5; 12; 14; 18; 20m thu hồi
- Tru vuông, trụ sắt, trụ cây 5m hiện hữu
- Tru vuông, BTLT 7,5; 8,5; 10,5; 12; 14; 18; 20m trồng mới
- Chằng xuống (CX), lệch (CL), chằng (CXX) TT hh, XDM
- FCO, LBFCO hiện hữu, lắp mới
- Tiếp địa hiện hữu, lắp mới
- TBA 1 pha, 3 pha hiện hữu, lắp mới
- Nhà lá, nhà tôn, nhà ngói (fibro), nhà lầu
- Đường giao thông
- Bờ taluy sông, ao, hồ, kênh, rạch
- Đường bờ ranh, hàng rào
- Cầu giao thông
- Vườn cây ăn trái
- Ruộng lúa
- Mốc góc, trung gian

EVNSPC
TỔNG CÔNG TY ĐIỆN LỰC MIỀN NAM
CÔNG TY TƯ VẤN ĐIỆN MIỀN NAM

P.Giám đốc	Nguyễn Chí Hiệu	
P.KHKD	Nguyễn T. Thúy Hằng	
CNTK	Lê Tường Duy	
CTTK	Lê Tường Duy	
Kiểm tra	Hoàng N. T. Phong	
Thiết lập	Đào Minh Danh	

Tên dự án:

NÂNG CẤP LƯỚI ĐIỆN KHU VỰC ĐIỆN LỰC GÒ CÔNG ĐÔNG NĂM 2026

Tên bản vẽ:

MẶT BẰNG PHÂN BỐ CỘT

Hạng mục 6 Cải tạo, nâng cấp đường dây hạ áp và TBA từ 1 pha lên 3 pha trạm Nguyễn Minh Trí và Nguyễn Minh Trí 3

BCKTKT	Ngày/t/n	25 - TG -105	17
TL: 1/2.000	07/2025	MBPBC - GO CONG DONG	41

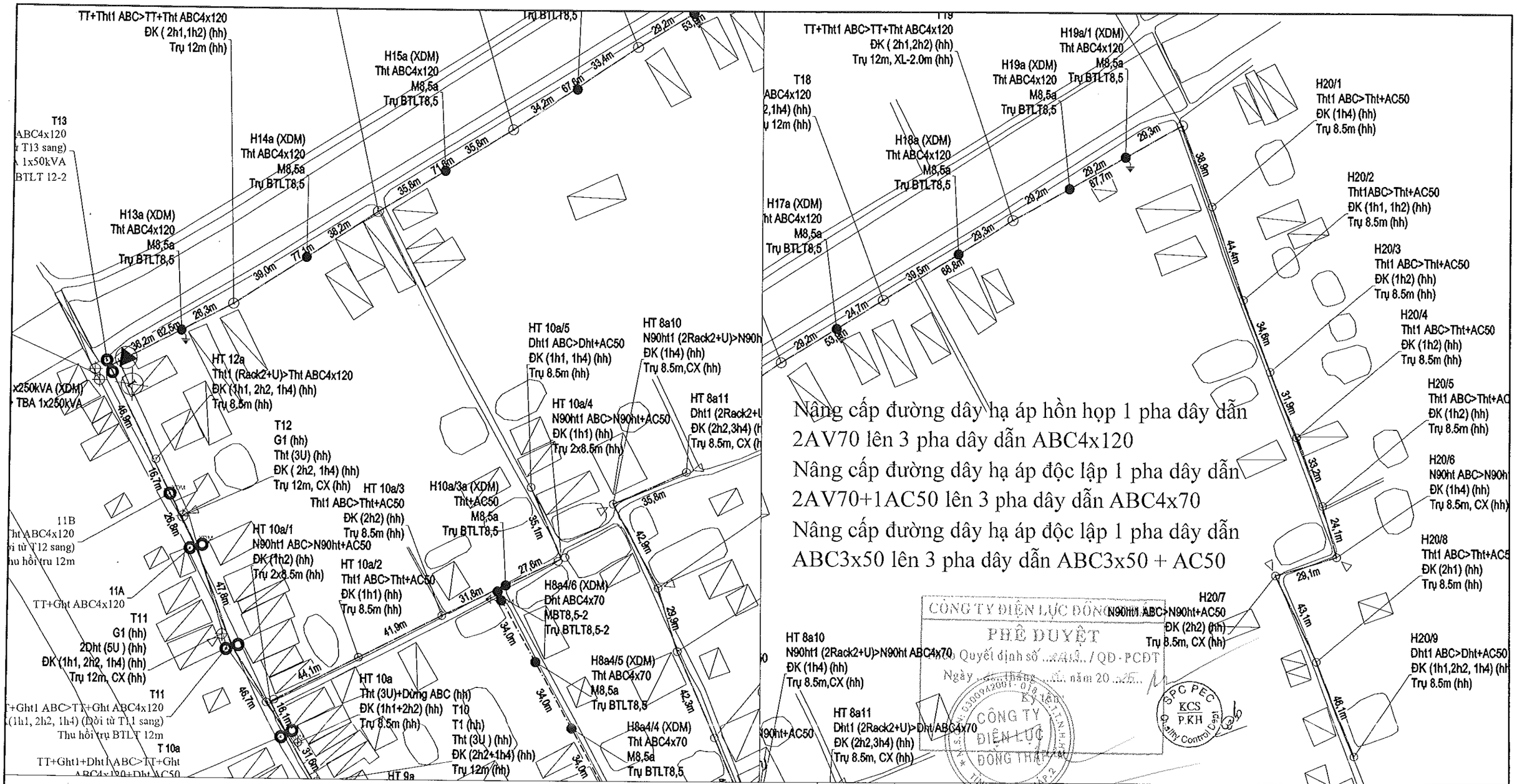

Nâng cấp đường dây hạ áp hỗn hợp 1 pha dây dẫn 2AV70 lên 3 pha dây dẫn ABC4x120

Nâng cấp đường dây hạ áp độc lập 1 pha dây dẫn 2AV70+1AC50 lên 3 pha dây dẫn ABC4x70

Nâng cấp đường dây hạ áp độc lập 1 pha dây dẫn ABC3x50 lên 3 pha dây dẫn ABC3x50 + AC50

CÔNG TY ĐIỆN LỰC ĐỒNG THÁP
PHÊ DUYỆT
Theo Quyết định số ...../ QĐ - PCĐT
Ngày ... tháng ... năm 20 ...
KT. TỔNG GIÁM ĐỐC
PHÓ TỔNG GIÁM ĐỐC
Võ Thành Nam

SPC PEC KCS P.KH Quality Control Dept

Hiệu chỉnh	Nội dung hiệu chỉnh	Ngày	Thực hiện	Kiểm tra

- Đường dây trung áp hiện hữu
- Đường dây trung áp 1 pha xây dựng mới
- Đường dây trung áp 3 pha xây dựng mới
- Đường dây trung áp 1 pha nâng cấp, cải tạo
- Đường dây trung áp 3 pha cải tạo
- Đường dây hạ áp hiện hữu
- Đường dây hạ áp 3 pha xây dựng mới
- Đường dây hạ áp 1 pha xây dựng mới
- Đường dây hạ áp nâng cấp, cải tạo
- Tru vuông, BTLT 7,5; 8,5; 10,5; 12; 14; 18; 20m hiện hữu
- Tru vuông, BTLT 7,5; 8,5; 10,5; 12; 14; 18; 20m thu hồi
- Tru vuông, trụ sắt, trụ cây 5m hiện hữu
- Tru vuông, BTLT 7,5; 8,5; 10,5; 12; 14; 18; 20m trồng mới
- Chằng xuống (CX), lệch (CL), chằng (CXX) TT hh, XDM
- FCO, LBFCO hiện hữu, lắp mới
- Tiếp địa hiện hữu, lắp mới
- TBA 1 pha, 3 pha hiện hữu, lắp mới
- Nhà lá, nhà tôn, nhà ngói (fibro), nhà lầu
- Đường giao thông
- Bờ taluy sông, ao, hồ, kênh, rạch
- Đường bờ ranh, hàng rào
- Cầu giao thông
- Vườn cây ăn trái
- Ruộng lúa
- Mốc góc, trung gian

EVNSPC
TỔNG CÔNG TY ĐIỆN LỰC MIỀN NAM
CÔNG TY TƯ VẤN ĐIỆN MIỀN NAM

P.Giám đốc	Nguyễn Chí Hiếu	
P.KHKD	Nguyễn T. Thúy Hằng	
CNTK	Lê Tường Duy	
CTTK	Lê Tường Duy	
Kiểm tra	Hoàng N. T. Phong	KT
Thiết lập	Đào Minh Danh	

Tên dự án:

NÂNG CẤP LƯỚI ĐIỆN KHU VỰC ĐIỆN LỰC GÒ CÔNG ĐÔNG NĂM 2026

Tên bản vẽ:

MẶT BẰNG PHÂN BỐ CỘT

Hạng mục 6 Cải tạo, nâng cấp đường dây hạ áp và TBA từ 1 pha lên 3 pha trạm Nguyễn Minh Trí và Nguyễn Minh Trí 3

BCKTKT	Ngày/t/n	25 - TG -105	18
TL: 1/2.000	07/2025	MBPBC - GO CONG DONG	41

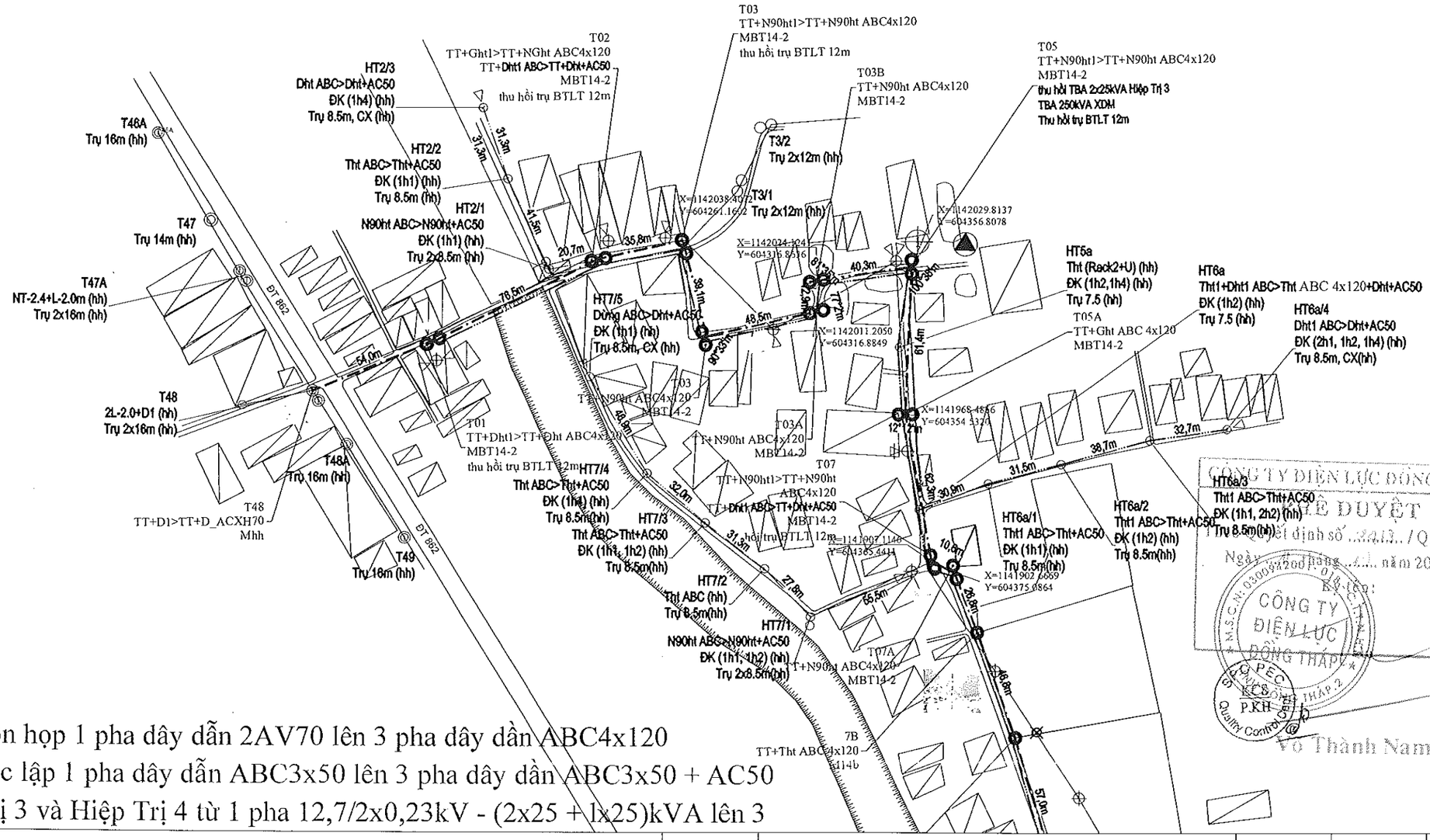

Nâng cấp đường dây hạ áp hỗn hợp 1 pha dây dẫn 2AV70 lên 3 pha dây dẫn ABC4x120

Nâng cấp đường dây hạ áp độc lập 1 pha dây dẫn ABC3x50 lên 3 pha dây dẫn ABC3x50 + AC50

Nâng công suất TBA Hiệp Trị 3 và Hiệp Trị 4 từ 1 pha 12,7/2x0,23kV - (2x25 + 1x25)kVA lên 3 pha 22/0,4kV- 1x250kVA

Hiệu chỉnh	Nội dung hiệu chỉnh	Ngày	Thực hiện	Kiểm tra
Lần 01	Hiệu chỉnh theo VB số 727/PCĐT-QLDA ngày 22/7/2025	7/2025	LTDuy	HNT Phong

- Đường dây trung áp hiện hữu
- Đường dây trung áp 1 pha xây dựng mới
- Đường dây trung áp 3 pha xây dựng mới
- Đường dây trung áp 1 pha nâng cấp, cải tạo
- Đường dây trung áp 3 pha cải tạo
- Đường dây hạ áp hiện hữu
- Đường dây hạ áp 3 pha xây dựng mới
- Đường dây hạ áp 1 pha xây dựng mới
- Đường dây hạ áp nâng cấp, cải tạo
- Tru vuông, BTLT 7,5; 8,5; 10,5; 12; 14; 18; 20m hiện hữu
- Tru vuông, BTLT 7,5; 8,5; 10,5; 12; 14; 18; 20m thu hồi
- Tru vuông, trụ sắt, trụ cây 5m hiện hữu
- Tru vuông, BTLT 7,5; 8,5; 10,5; 12; 14; 18; 20m trồng mới
- Chằng xuống (CX), lệch (CL), chằng (CXX) TT hh, XDM
- FCO, LBFCO hiện hữu, lắp mới
- Tiếp địa hiện hữu, lắp mới
- TBA 1 pha, 3 pha hiện hữu, lắp mới
- Nhà lá, nhà tôn, nhà ngói (fibro), nhà lầu
- Đường giao thông
- Bờ taluy sông, ao, hồ, kênh, rạch
- Đường bờ ranh, hàng rào
- Cầu giao thông
- Vườn cây ăn trái
- Ruộng lúa
- Mốc góc, trung gian

EVNSPC
TỔNG CÔNG TY ĐIỆN LỰC MIỀN NAM
CÔNG TY TƯ VẤN ĐIỆN MIỀN NAM

P.Giám đốc	Nguyễn Chí Hiếu	
P.KHKD	Nguyễn Quốc Việt	
CNTK	Lê Tường Duy	
CTTK	Lê Tường Duy	
Kiểm tra	Hoàng N. T. Phong	
Thiết lập	Đào Minh Danh	

Tên dự án:

NÂNG CẤP LƯỚI ĐIỆN KHU VỰC ĐIỆN LỰC GÒ CÔNG ĐÔNG NĂM 2026

Tên bản vẽ:

MẶT BẰNG PHÂN BỐ CỘT

Hạng mục 7: Cải tạo, nâng cấp đường dây hạ áp và TBA từ 1 pha lên 3 pha trạn Hiệp Trị 3 và Hiệp Trị 4

BCKTKT	Ngày/t/n	25 - TG -105	19
TL: 1/2.000	07/2025	MBPBC - GO CONG DONG	41

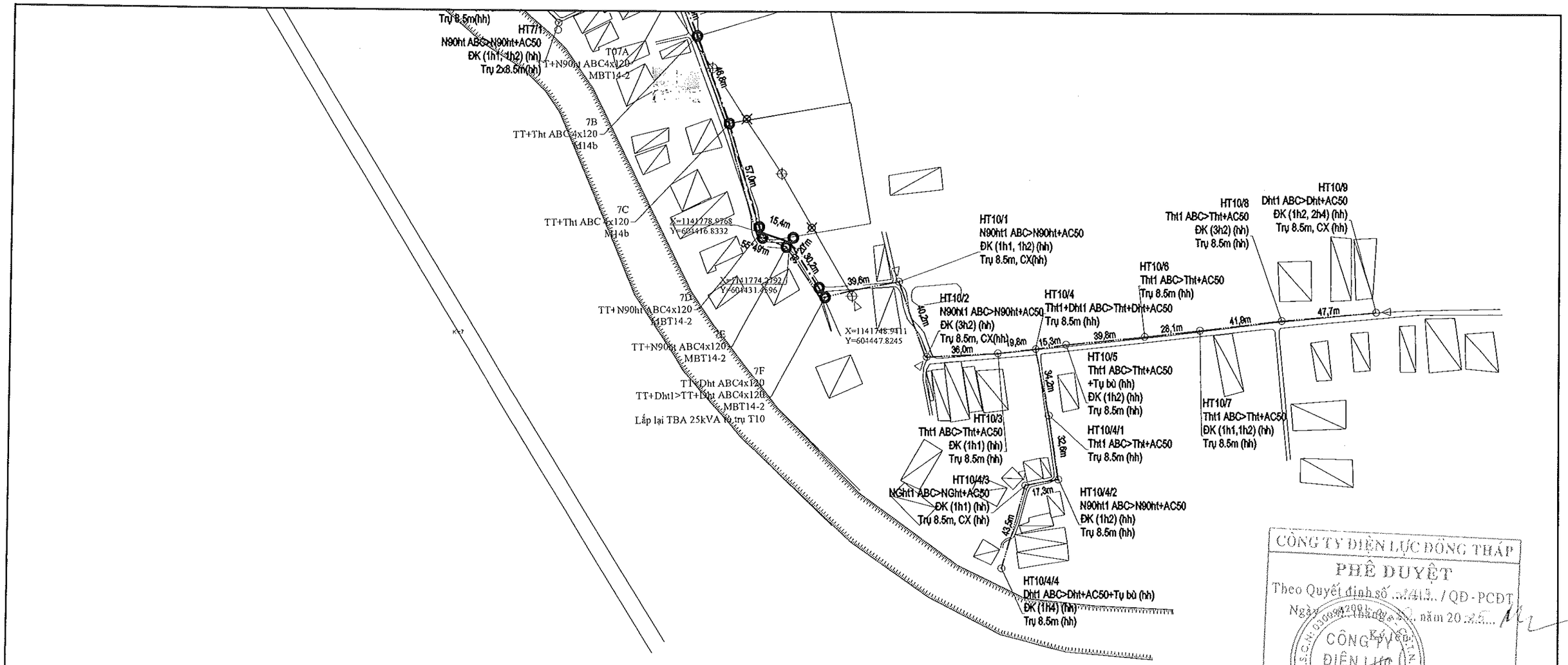

CÔNG TY ĐIỆN LỰC ĐỒNG THÁP
PHÊ DUYỆT
Theo Quyết định số ...741.3.. / QĐ - PCĐT
Ngày ... tháng ... năm 20 25
Ký tên:
Võ Thành Nam

Nâng cấp đường dây hạ áp hồn hợp 1 pha dây dẫn 2AV70 lên 3 pha dây dẫn ABC4x120
Nâng cấp đường dây hạ áp độc lập 1 pha dây dẫn ABC3x50 lên 3 pha dây dẫn ABC3x50 + AC50
Nâng công suất TBA Hiệp Trị 3 và Hiệp Trị 4 từ 1 pha 12,7/2x0,23kV - (2x25 + lx25)kVA lên 3 pha 22/0,4kV- 1x250kVA

Hiệu chỉnh	Nội dung hiệu chỉnh	Ngày	Thực hiện	Kiểm tra
Lần 01	Hiệu chỉnh theo VB số 727/PCĐT-QLDA ngày 22/7/2025	7/2025	LTDuy	HNT Phong

- Đường dây trung áp hiện hữu
- Đường dây trung áp 1 pha xây dựng mới
- Đường dây trung áp 3 pha xây dựng mới
- Đường dây trung áp 1 pha nâng cấp, cải tạo
- Đường dây trung áp 3 pha cải tạo
- Đường dây hạ áp hiện hữu
- Đường dây hạ áp 3 pha xây dựng mới
- Đường dây hạ áp 1 pha xây dựng mới
- Đường dây hạ áp nâng cấp, cải tạo
- Tru vuông, BTLT 7,5; 8,5; 10,5; 12; 14; 18; 20m hiện hữu
- Tru vuông, BTLT 7,5; 8,5; 10,5; 12; 14; 18; 20m thu hồi
- Tru vuông, trụ sắt, trụ cây 5m hiện hữu
- Tru vuông, BTLT 7,5; 8,5; 10,5; 12; 14; 18; 20m trồng mới
- Chằng xuống (CX), lệch (CL), chằng (CXX) TT hh, XDM
- FCO, LBFCO hiện hữu, lắp mới
- Tiếp địa hiện hữu, lắp mới
- TBA 1 pha, 3 pha hiện hữu, lắp mới
- Nhà lá, nhà tôn, nhà ngói (fibro), nhà lầu
- Đường giao thông
- Bờ taluy sông, ao, hồ, kênh, rạch
- Đường bờ ranh, hàng rào
- Cầu giao thông
- Vườn cây ăn trái
- Ruộng lúa
- Mốc góc, trung gian

EVNSPC
TỔNG CÔNG TY ĐIỆN LỰC MIỀN NAM
CÔNG TY TƯ VẤN ĐIỆN MIỀN NAM

P.Giám đốc	Nguyễn Chí Hiếu	
P.KHKD	Nguyễn Quốc Việt	
CNTK	Lê Tường Duy	
CTTK	Lê Tường Duy	
Kiểm tra	Hoàng N. T. Phong	
Thiết lập	Đào Minh Danh	

Tên dự án:
NÂNG CẤP LƯỚI ĐIỆN KHU VỰC ĐIỆN LỰC GÒ CÔNG ĐÔNG NĂM 2026

Tên bản vẽ:
MẶT BẰNG PHÂN BỐ CỘT
Hạng mục 7: Cải tạo, nâng cấp đường dây hạ áp và TBA từ 1 pha lên 3 pha trạn Hiệp Trị 3 và Hiệp Trị 4

BCKTKT	Ngày/t/n	25 - TG -105	20
TL: 1/2.000	07/2025	MBPBC - GO CONG DONG	41

Nâng cấp đường dây hạ áp hỗn hợp 1 pha dây dẫn 2AV70 lên 3 pha dây dẫn ABC4x120

Nâng cấp đường dây hạ áp độc lập 1 pha dây dẫn ABC3x50 lên 3 pha dây dẫn ABC3x50 + AC50

Xây dựng mới đường dây hạ áp 3 pha ABC4x70mm2

CÔNG TY ĐIỆN LỰC ĐỒNG THÁP
PHÊ DUYỆT
Theo Quyết định số ...443.../QĐ-PCĐT
Ngày ...11... tháng ...6... năm 20...25...
Ký tên
CÔNG TY ĐIỆN LỰC ĐỒNG THÁP
Vũ Thành Nam

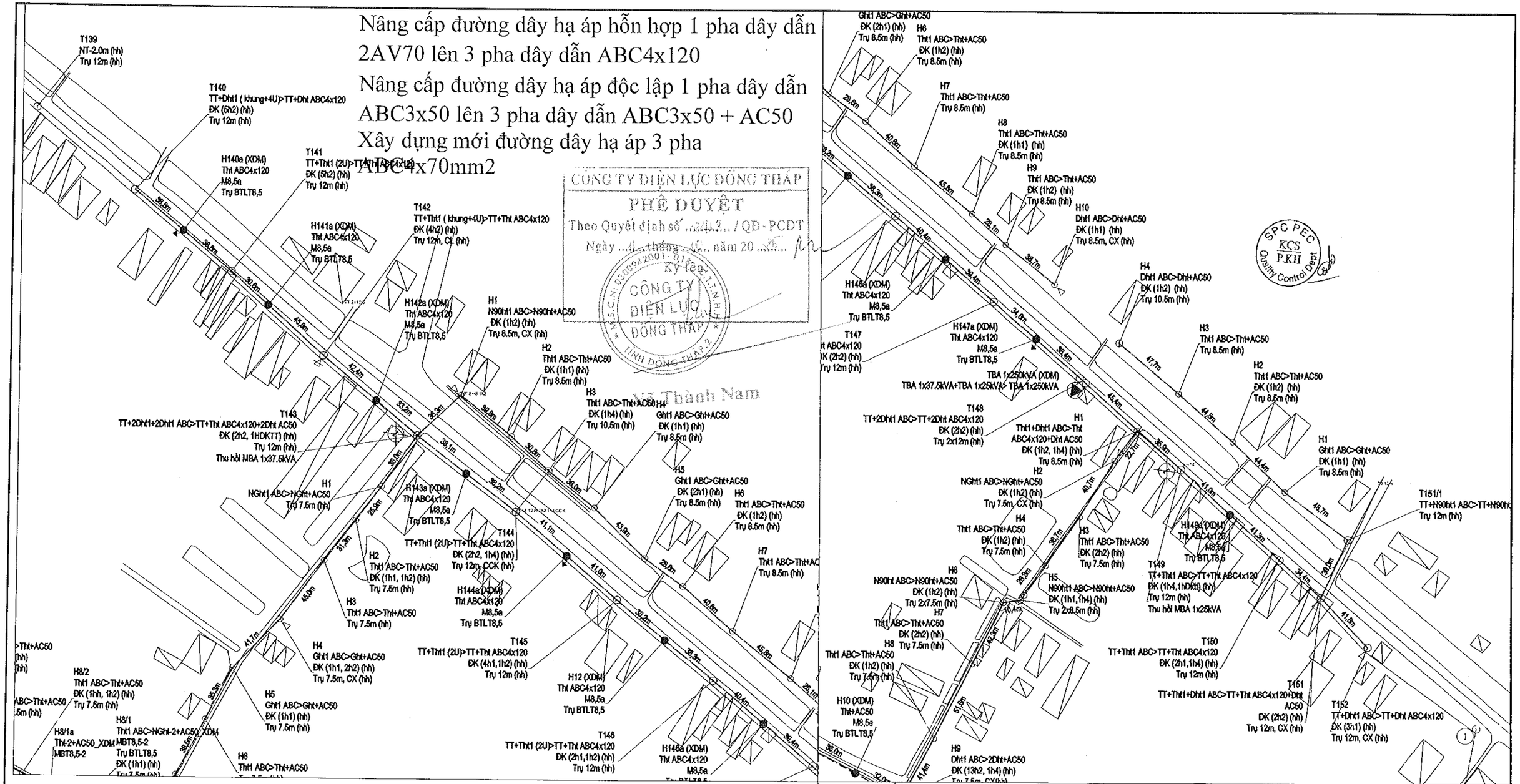

Hiệu chỉnh	Nội dung hiệu chỉnh	Ngày	Thực hiện	Kiểm tra
Lần 01	Hiệu chỉnh theo VB số 727/PCĐT-QLDA ngày 22/7/2025	7/2025	LTDuy	HNT Phong

- Đường dây trung áp hiện hữu
- Đường dây trung áp 1 pha xây dựng mới
- Đường dây trung áp 3 pha xây dựng mới
- Đường dây trung áp 1 pha nâng cấp, cải tạo
- Đường dây trung áp 3 pha cải tạo
- Đường dây hạ áp hiện hữu
- Đường dây hạ áp 3 pha xây dựng mới
- Đường dây hạ áp 1 pha xây dựng mới
- Đường dây hạ áp nâng cấp, cải tạo
- Tru vuông, BTLT 7,5; 8,5; 10,5; 12; 14; 18; 20m hiện hữu
- Tru vuông, BTLT 7,5; 8,5; 10,5; 12; 14; 18; 20m thu hồi
- Tru vuông, trụ sắt, trụ cây 5m hiện hữu
- Tru vuông, BTLT 7,5; 8,5; 10,5; 12; 14; 18; 20m trồng mới
- Chằng xuống (CX), lệch (CL), chằng (CXX) TT hh, XDM
- FCO, LBFCO hiện hữu, lắp mới
- Tiếp địa hiện hữu, lắp mới
- TBA 1 pha, 3 pha hiện hữu, lắp mới
- Nhà lá, nhà tôn, nhà ngói (fibro), nhà lầu
- Đường giao thông
- Bờ taluy sông, ao, hồ, kênh, rạch
- Đường bờ ranh, hàng rào
- Cầu giao thông
- Vườn cây ăn trái
- Ruộng lúa
- Mốc góc, trung gian

EVNSPC
TỔNG CÔNG TY ĐIỆN LỰC MIỀN NAM
CÔNG TY TƯ VẤN ĐIỆN MIỀN NAM

P.Giám đốc	Nguyễn Chí Hiếu	
P.KHKD	Nguyễn Quốc Việt	
CNTK	Lê Tường Duy	
CTTK	Lê Tường Duy	
Kiểm tra	Hoàng N. T. Phong	
Thiết lập	Đào Minh Danh	

Tên dự án:

NÂNG CẤP LƯỚI ĐIỆN KHU VỰC ĐIỆN LỰC GÒ CÔNG ĐÔNG NĂM 2026

Tên bản vẽ:

MẶT BẰNG PHÂN BỐ CỘT

Hạng mục 8: Cải tạo, nâng cấp đường dây hạ áp và TBA từ 1 pha lên 3 pha trạm Ấp Láng 1 và ấp Láng 8

BCKTKT	Ngày/t/n	25 - TG -105	21
TL: 1/2.000	07/2025	MBPBC - GO CONG DONG	41

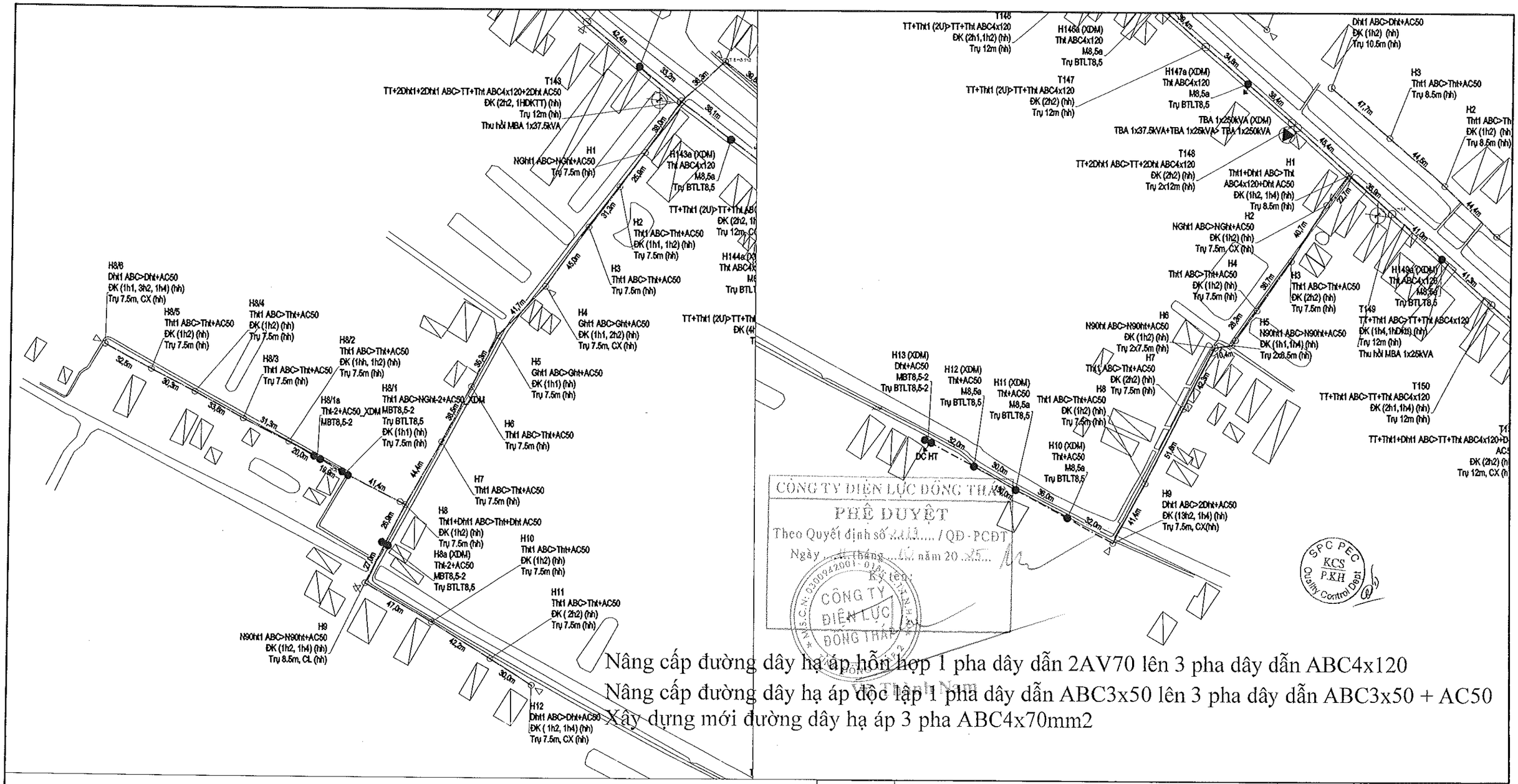

Nâng cấp đường dây hạ áp hỗn hợp 1 pha dây dẫn 2AV70 lên 3 pha dây dẫn ABC4x120

Nâng cấp đường dây hạ áp độc lập 1 pha dây dẫn ABC3x50 lên 3 pha dây dẫn ABC3x50 + AC50

Xây dựng mới đường dây hạ áp 3 pha ABC4x70mm2

Hiệu chỉnh	Nội dung hiệu chỉnh	Ngày	Thực hiện	Kiểm tra
Lần 01	Hiệu chỉnh theo VB số 727/PCĐT-QLDA ngày 22/7/2025	7/2025	LTDuy	HNT Phong

- Đường dây trung áp hiện hữu
- Đường dây trung áp 1 pha xây dựng mới
- Đường dây trung áp 3 pha xây dựng mới
- Đường dây trung áp 1 pha nâng cấp, cải tạo
- Đường dây trung áp 3 pha cải tạo
- Đường dây hạ áp hiện hữu
- Đường dây hạ áp 3 pha xây dựng mới
- Đường dây hạ áp 1 pha xây dựng mới
- Đường dây hạ áp nâng cấp, cải tạo
- Tru vuông, BTLT 7,5; 8,5; 10,5; 12; 14; 18; 20m hiện hữu
- Tru vuông, BTLT 7,5; 8,5; 10,5; 12; 14; 18; 20m thu hồi
- Tru vuông, trụ sắt, trụ cây 5m hiện hữu
- Tru vuông, BTLT 7,5; 8,5; 10,5; 12; 14; 18; 20m trồng mới
- Chằng xuống (CX), lệch (CL), chằng (CXX) TT hh, XDM
- FCO, LBFCO hiện hữu, lắp mới
- Tiếp địa hiện hữu, lắp mới
- TBA 1 pha, 3 pha hiện hữu, lắp mới
- Nhà lá, nhà tôn, nhà ngói (fibro), nhà lầu
- Đường giao thông
- Bờ taluy sông, ao, hồ, kênh, rạch
- Đường bờ ranh, hàng rào
- Cầu giao thông
- Vườn cây ăn trái
- Ruộng lúa
- Mốc góc, trung gian

EVNSPC
TỔNG CÔNG TY ĐIỆN LỰC MIỀN NAM
CÔNG TY TƯ VẤN ĐIỆN MIỀN NAM

P.Giám đốc	Nguyễn Chí Hiếu	
P.KHKD	Nguyễn Quốc Việt	
CNTK	Lê Tường Duy	
CTTK	Lê Tường Duy	
Kiểm tra	Hoàng N. T. Phong	
Thiết lập	Đào Minh Danh	

Tên dự án:

NÂNG CẤP LƯỚI ĐIỆN KHU VỰC ĐIỆN LỰC GÒ CÔNG ĐÔNG NĂM 2026

Tên bản vẽ:

MẶT BẰNG PHÂN BỐ CỘT

Hạng mục 8: Cải tạo, nâng cấp đường dây hạ áp và TBA từ 1 pha lên 3 pha trạm Áp Láng 1 và ấp Láng 8

BCKTKT	Ngày/t/n	25 - TG -105	22
TL: 1/2.000	07/2025	MBPBC - GO CONG DONG	41

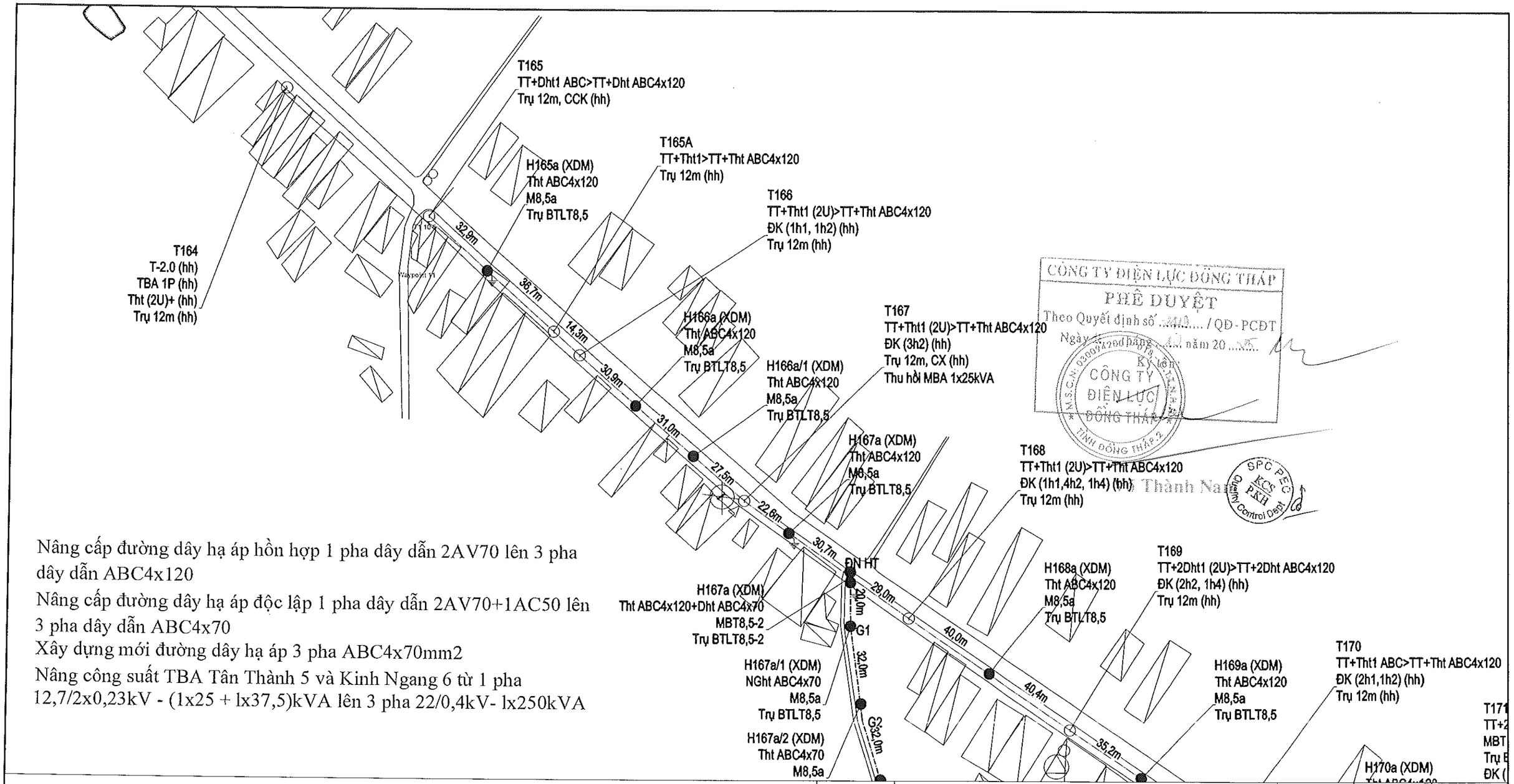

CÔNG TY ĐIỆN LỰC ĐỒNG THÁP
PHÊ DUYỆT
Theo Quyết định số ...../QĐ-PCĐT
Ngày ... tháng ... năm 20...
Ký tên:
CÔNG TY ĐIỆN LỰC ĐỒNG THÁP

SPC PEC KCS PKH Quality Control Dept

Nâng cấp đường dây hạ áp hỗn hợp 1 pha dây dẫn 2AV70 lên 3 pha dây dẫn ABC4x120
Nâng cấp đường dây hạ áp độc lập 1 pha dây dẫn 2AV70+1AC50 lên 3 pha dây dẫn ABC4x70
Xây dựng mới đường dây hạ áp 3 pha ABC4x70mm2
Nâng công suất TBA Tân Thành 5 và Kinh Ngang 6 từ 1 pha 12,7/2x0,23kV - (1x25 + lx37,5)kVA lên 3 pha 22/0,4kV- lx250kVA

Hiệu chỉnh	Nội dung hiệu chỉnh	Ngày	Thực hiện	Kiểm tra

- Đường dây trung áp hiện hữu
- Đường dây trung áp 1 pha xây dựng mới
- Đường dây trung áp 3 pha xây dựng mới
- Đường dây trung áp 1 pha nâng cấp, cải tạo
- Đường dây trung áp 3 pha cải tao
- Đường dây hạ áp hiện hữu
- Đường dây hạ áp 3 pha xây dựng mới
- Đường dây hạ áp 1 pha xây dựng mới
- Đường dây hạ áp nâng cấp, cải tạo
- Trụ vuông, BTLT 7,5; 8,5; 10,5; 12; 14; 16; 18m hh
- Trụ BTLT 7,5; 8,5; 10,5; 12; 14; 16; 18m thu hồi
- Trụ vuông, trụ sắt, trụ cây 5m hiện hữu
- Chằng xuống (CX), lệch (CL), chằng (CXX) TT hh, XDM
- FCO, LBFCO hiện hữu, lắp mới
- Tiếp địa hiện hữu, lắp mới
- TBA 1 pha, 3 pha hiện hữu, lắp mới
Nhà lá, nhà tôn, nhà ngói (fibro), nhà lầu
- Đường giao thông
- Bờ taluy sông, ao, hồ, kênh, rạch
- Đường bờ ranh, hàng rào
- Cầu giao thông
- Vườn cây ăn trái
- Ruộng lúa
- Mốc góc, trung gian

EVNSPC
TỔNG CÔNG TY ĐIỆN LỰC MIỀN NAM
CÔNG TY TƯ VẤN ĐIỆN MIỀN NAM

P.Giám đốc	Nguyễn Chí Hiếu	
P.KHKD	Nguyễn T. Thúy Hằng	
CNTK	Lê Tường Duy	
CTTK	Lê Tường Duy	
Kiểm tra	Hoàng N. T. Phong	
Thiết lập	Đào Minh Danh	

Tên dự án:
NÂNG CẤP LƯỚI ĐIỆN KHU VỰC ĐIỆN LỰC GÒ CÔNG ĐÔNG NĂM 2026

Tên bản vẽ:
MẶT BẰNG PHÂN BỐ CỘT
Hạng mục 9: Cải tạo, nâng cấp đường dây hạ áp và TBA từ 1 pha lên 3 pha trạm Tân Thành 5 và Kim Ngang 6

BCKTKT	Ngày/t/n	25 - TG -105	23
TL: 1/2.000	07/2025	MBPBC - GO CONG DONG	41

Nâng cấp đường dây hạ áp hỗn hợp 1 pha dây dẫn 2AV70 lên 3 pha dây dẫn ABC4x120

Nâng cấp đường dây hạ áp độc lập 1 pha dây dẫn 2AV70+1AC50 lên 3 pha dây dẫn ABC4x70

Xây dựng mới đường dây hạ áp 3 pha ABC4x70mm2

Nâng công suất TBA Tân Thành 5 và Kinh Ngang 6 từ 1 pha 12,7/2x0,23kV - (1x25 + lx37,5)kVA lên 3 pha 22/0,4kV- lx250kVA

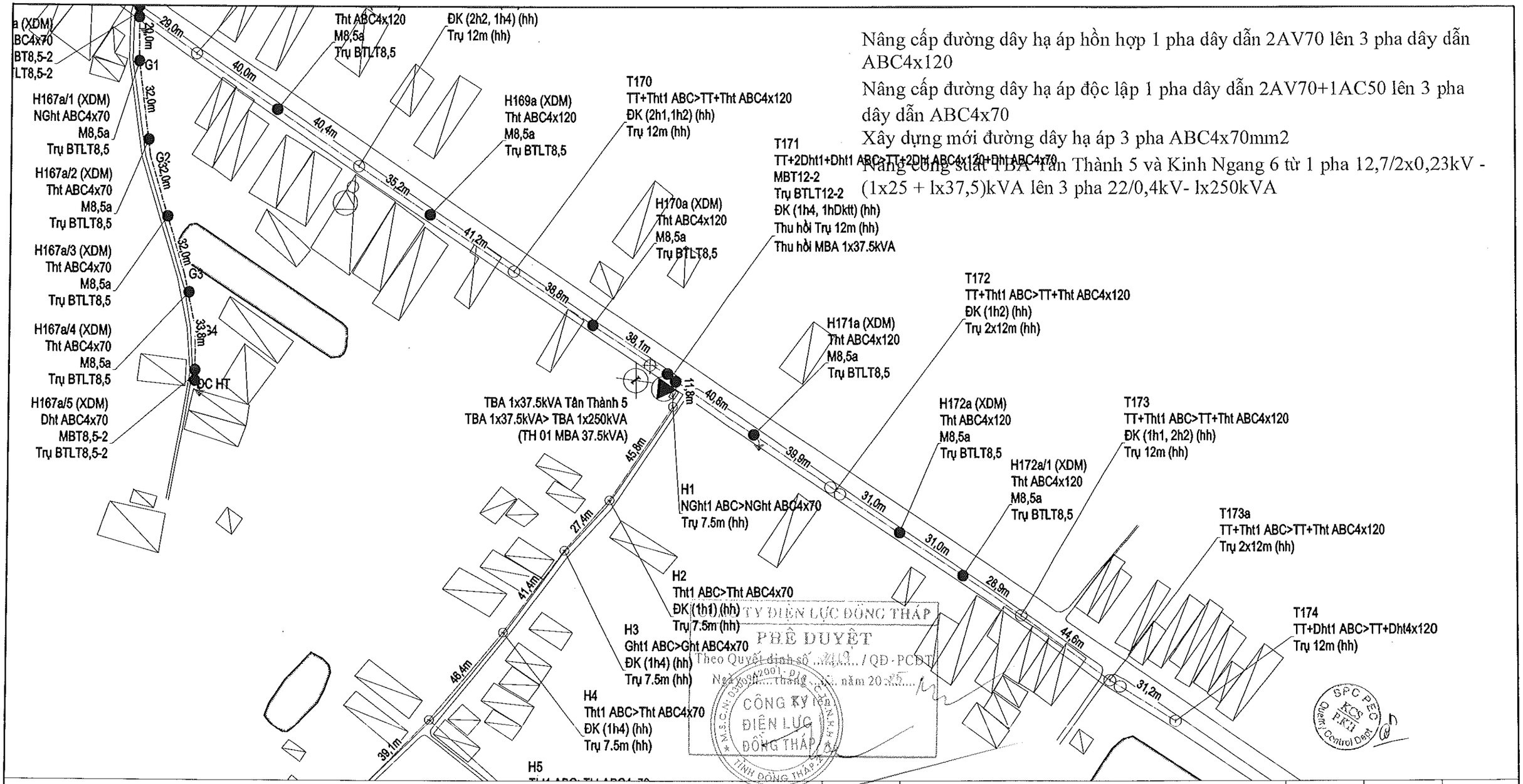

TỔNG CÔNG TY ĐIỆN LỰC ĐỒNG THÁP
PHÊ DUYỆT
Theo Quyết định số ...3419.../QĐ-PCĐT
Ngày 30 tháng ... năm 2025
CÔNG TY ĐIỆN LỰC ĐỒNG THÁP
Võ Thanh Nam

Hiệu chỉnh	Nội dung hiệu chỉnh	Ngày	Thực hiện	Kiểm tra

- Đường dây trung áp hiện hữu
- Đường dây trung áp 1 pha xây dựng mới
- Đường dây trung áp 3 pha xây dựng mới
- Đường dây trung áp 1 pha nâng cấp, cải tạo
- Đường dây trung áp 3 pha cải tạo
- Đường dây hạ áp hiện hữu
- Đường dây hạ áp 3 pha xây dựng mới
- Đường dây hạ áp 1 pha xây dựng mới
- Đường dây hạ áp nâng cấp, cải tạo
- Trụ vuông, BTLT 7,5; 8,5; 10,5; 12; 14; 16; 18m hh
- Trụ BTLT 7,5; 8,5; 10,5; 12; 14; 16; 18m thu hồi
- Trụ vuông, trụ sắt, trụ cây 5m hiện hữu
- Chằng xuống (CX), lệch (CL), chằng (CXX) TT hh, XDM
- FCO, LBFCO hiện hữu, lắp mới
- Tiếp địa hiện hữu, lắp mới
- TBA 1 pha, 3 pha hiện hữu, lắp mới
- Nhà lá, nhà tôn, nhà ngói (fibro), nhà lầu
- Đường giao thông
- Bờ taluy sông, ao, hồ, kênh, rạch
- Đường bờ ranh, hàng rào
- Cầu giao thông
- Vườn cây ăn trái
- Ruộng lúa
- Mốc góc, trung gian

EVNSPC
TỔNG CÔNG TY ĐIỆN LỰC MIỀN NAM
CÔNG TY TƯ VẤN ĐIỆN MIỀN NAM

P.Giám đốc	Nguyễn Chí Hiếu	
P.KHKD	Nguyễn T. Thúy Hằng	
CNTK	Lê Tường Duy	
CTTK	Lê Tường Duy	
Kiểm tra	Hoàng N. T. Phong	
Thiết lập	Đào Minh Danh	

Tên dự án:

NÂNG CẤP LƯỚI ĐIỆN KHU VỰC ĐIỆN LỰC GÒ CÔNG ĐÔNG NĂM 2026

Tên bản vẽ:

MẶT BẰNG PHÂN BỐ CỘT

Hạng mục 9: Cải tạo, nâng cấp đường dây hạ áp và TBA từ 1 pha lên 3 pha trạm Tân Thành 5 và Kim Ngang 6

BCKTKT	Ngày/t/n	25 - TG -105	24
TL: 1/2.000	07/2025	MBPBC - GO CONG DONG	41

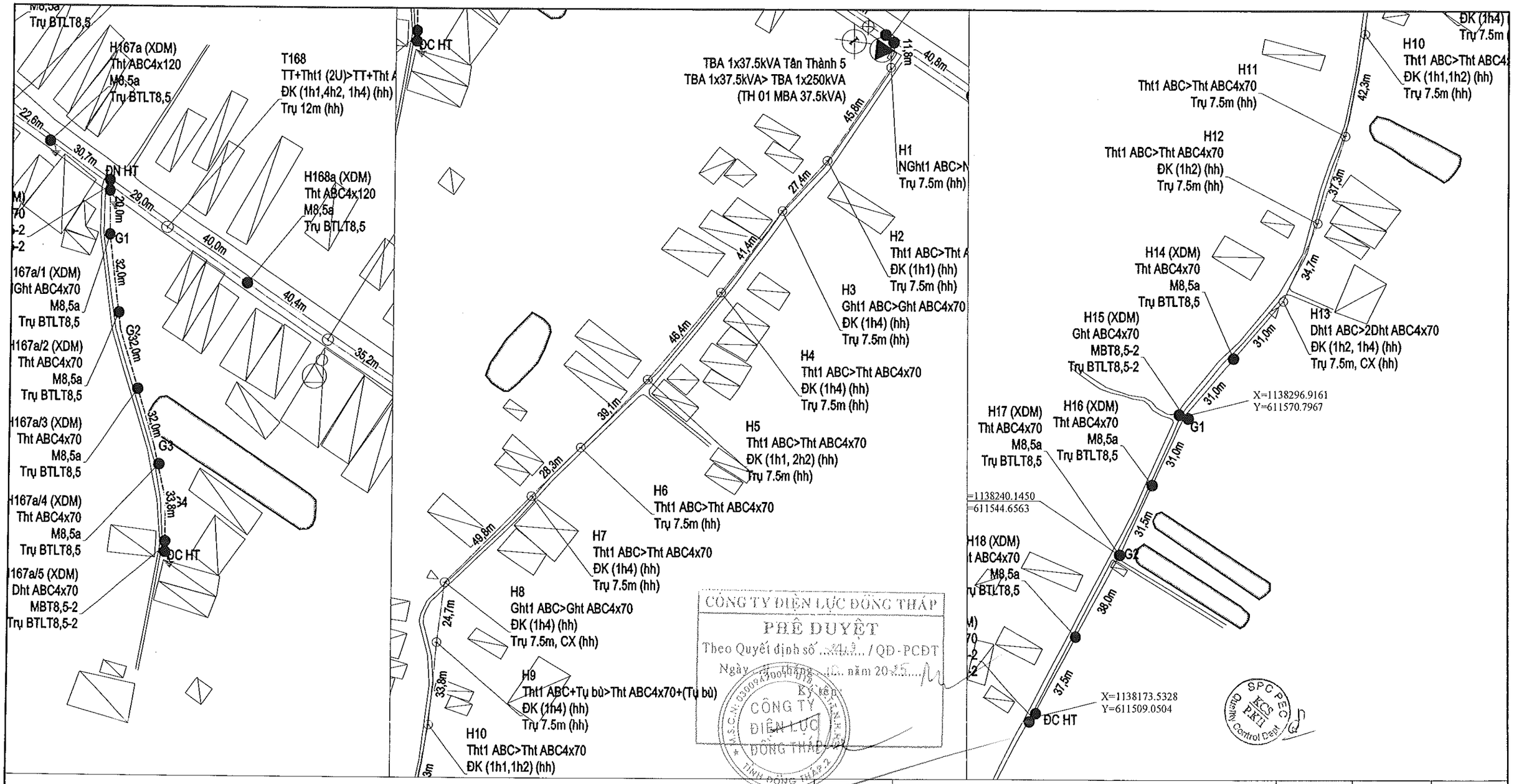

Hiệu chỉnh	Nội dung hiệu chỉnh	Ngày	Thực hiện	Kiểm tra

- Đường dây trung áp hiện hữu
- Đường dây trung áp 1 pha xây dựng mới
- Đường dây trung áp 3 pha xây dựng mới
- Đường dây trung áp 1 pha nâng cấp, cải tạo
- Đường dây trung áp 3 pha cải tạo
- Đường dây hạ áp hiện hữu
- Đường dây hạ áp 3 pha xây dựng mới
- Đường dây hạ áp 1 pha xây dựng mới
- Đường dây hạ áp nâng cấp, cải tạo
- Trụ vuông, BTLT 7,5; 8,5; 10,5; 12; 14; 16; 18m hh
- Trụ BTLT 7,5; 8,5; 10,5; 12; 14; 16; 18m thu hồi
- Trụ vuông, trụ sắt, trụ cây 5m hiện hữu
- Chằng xuống (CX), lệch (CL), chằng (CXX) TT hh, XDM
- FCO, LBFCO hiện hữu, lắp mới
- Tiếp địa hiện hữu, lắp mới
- TBA 1 pha, 3 pha hiện hữu, lắp mới
- Nhà lá, nhà tôn, nhà ngói (fibro), nhà lầu
- Đường giao thông
- Bờ taluy sông, ao, hồ, kênh, rạch
- Đường bờ ranh, hàng rào
- Cầu giao thông
- Vườn cây ăn trái
- Ruộng lúa
- Mốc góc, trung gian

EVNSPC
TỔNG CÔNG TY ĐIỆN LỰC MIỀN NAM
CÔNG TY TƯ VẤN ĐIỆN MIỀN NAM

P.Giám đốc	Nguyễn Chí Hiếu	
P.KHKD	Nguyễn T. Thúy Hằng	
CNTK	Lê Tường Duy	
CTTK	Lê Tường Duy	
Kiểm tra	Hoàng N. T. Phong	
Thiết lập	Đào Minh Danh	

Tên dự án:

NÂNG CẤP LƯỚI ĐIỆN KHU VỰC ĐIỆN LỰC GÒ CÔNG ĐÔNG NĂM 2026

Tên bản vẽ:

MẶT BẰNG PHÂN BỐ CỘT

Hạng mục 9: Cải tạo, nâng cấp đường dây hạ áp và TBA từ 1 pha lên 3 pha trạm Tân Thành 5 và Kim Ngang 6

BCKTKT	Ngày/t/n	25 - TG -105	25
TL: 1/2.000	07/2025	MBPBC - GO CONG DONG	41

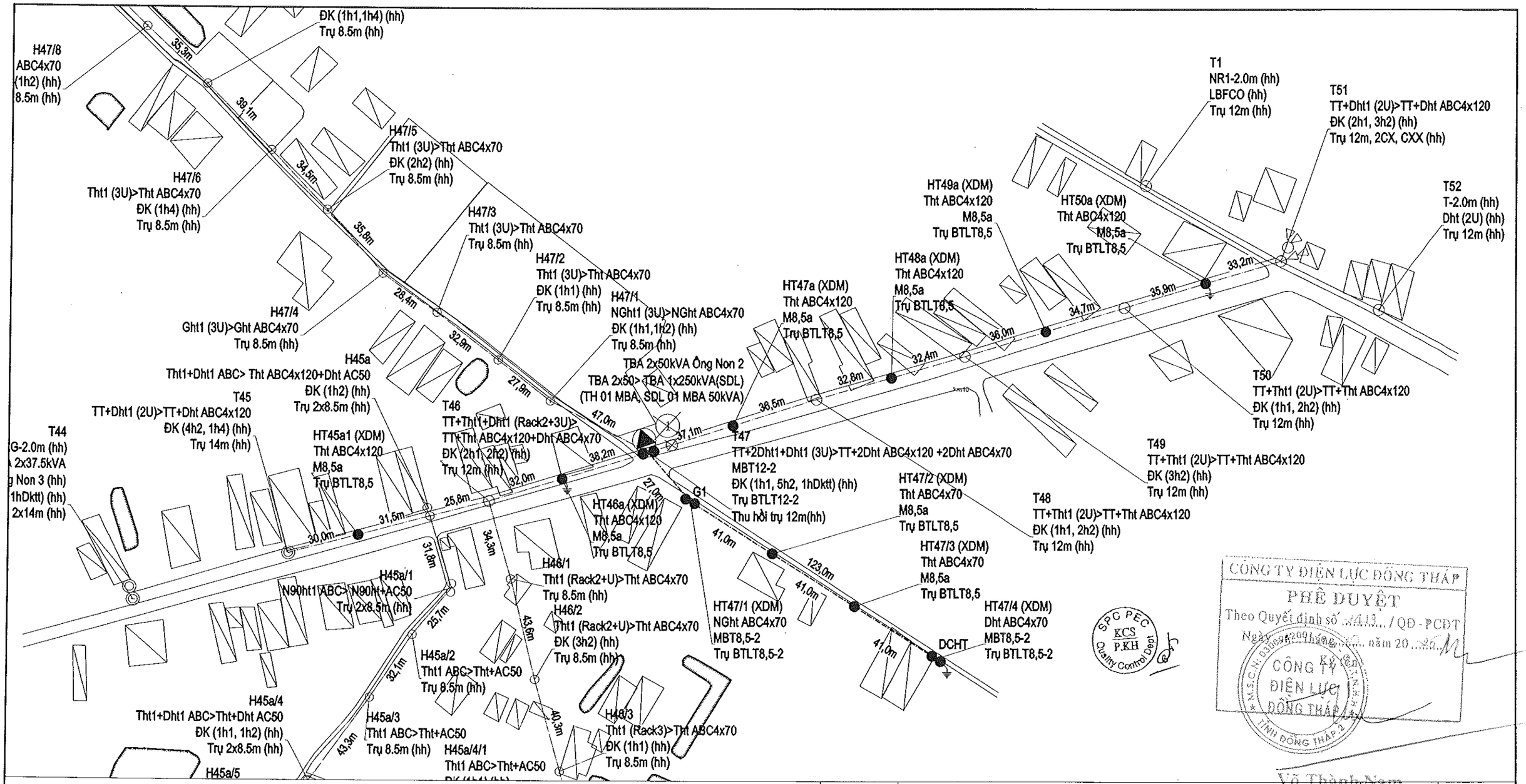

CÔNG TY ĐIỆN LỰC ĐỒNG THÁP
PHÊ DUYỆT
Theo Quyết định số ...4419.../ QĐ - PCĐT
Ngày ...29 tháng ...12... năm 20...25...
Võ Thành Nam

Hiệu chỉnh	Nội dung hiệu chỉnh	Ngày	Thực hiện	Kiểm tra
Lần 01	Hiệu chỉnh theo VB số 727/PCĐT-QLDA ngày 22/7/2025	7/2025	LTDuy	HNT Phong

- Đường dây trung áp hiện hữu
- Đường dây trung áp 1 pha xây dựng mới
- Đường dây trung áp 3 pha xây dựng mới
- Đường dây trung áp 1 pha nâng cấp, cải tạo
- Đường dây trung áp 3 pha cải tạo
- Đường dây hạ áp hiện hữu
- Đường dây hạ áp 3 pha xây dựng mới
- Đường dây hạ áp 1 pha xây dựng mới
- Đường dây hạ áp nâng cấp, cải tạo
- Tru vuông, BTLT 7,5; 8,5; 10,5; 12; 14; 18; 20m hiện hữu
- Tru vuông, BTLT 7,5; 8,5; 10,5; 12; 14; 18; 20m thu hồi
- Tru vuông, trụ sắt, trụ cây 5m hiện hữu
- Tru vuông, BTLT 7,5; 8,5; 10,5; 12; 14; 18; 20m trồng mới
- Chằng xuống (CX), lệch (CL), chằng (CXX) TT hh, XDM
- FCO, LBFCO hiện hữu, lắp mới
- Tiếp địa hiện hữu, lắp mới
- TBA 1 pha, 3 pha hiện hữu, lắp mới
- Nhà lá, nhà tôn, nhà ngói (fibro), nhà lầu
- Đường giao thông
- Bờ taluy sông, ao, hồ, kênh, rạch
- Đường bờ ranh, hàng rào
- Cầu giao thông
- Vườn cây ăn trái
- Ruộng lúa
- Mốc góc, trung gian

EVNSPC
TỔNG CÔNG TY ĐIỆN LỰC MIỀN NAM
CÔNG TY TƯ VẤN ĐIỆN MIỀN NAM

Tên dự án:

NÂNG CẤP LƯỚI ĐIỆN KHU VỰC ĐIỆN LỰC GÒ CÔNG ĐÔNG NĂM 2026

P.Giám đốc	Nguyễn Chí Hiếu	
P.KHKD	Nguyễn Quốc Việt	
CNTK	Lê Tường Duy	
CTTK	Lê Tường Duy	
Kiểm tra	Hoàng N. T. Phong	
Thiết lập	Đào Minh Danh	

Tên bản vẽ:

MẶT BẰNG PHÂN BỐ CỘT

Hạng mục 10: Cải tạo, nâng cấp đường dây hạ áp và TBA từ 1 pha lên 3 pha trạm Ông Non 2

BCKTKT	Ngày/t/n	25 - TG -105	26
TL: 1/2.000	07/2025	MBPBC - GO CONG DONG	41

Nâng cấp đường dây hạ áp hỗn hợp 1 pha dây dẫn 2AV70 lên 3 pha dây dẫn ABC4x120

Nâng cấp đường dây hạ áp độc lập 1 pha dây dẫn 2AV70+1AC50 lên 3 pha dây dẫn ABC4x70

Nâng cấp đường dây hạ áp độc lập 1 pha dây dẫn ABC3x50 lên 3 pha dây dẫn ABC3x50 + AC50

Xây dựng mới đường dây hạ áp 3 pha ABC4x70mm2

Nâng công suất TBA ông Non 2 từ 1 pha 12,7/2x0,23kV - 2x50kVA lên 3 pha 22/0,4kV- lx250kVA

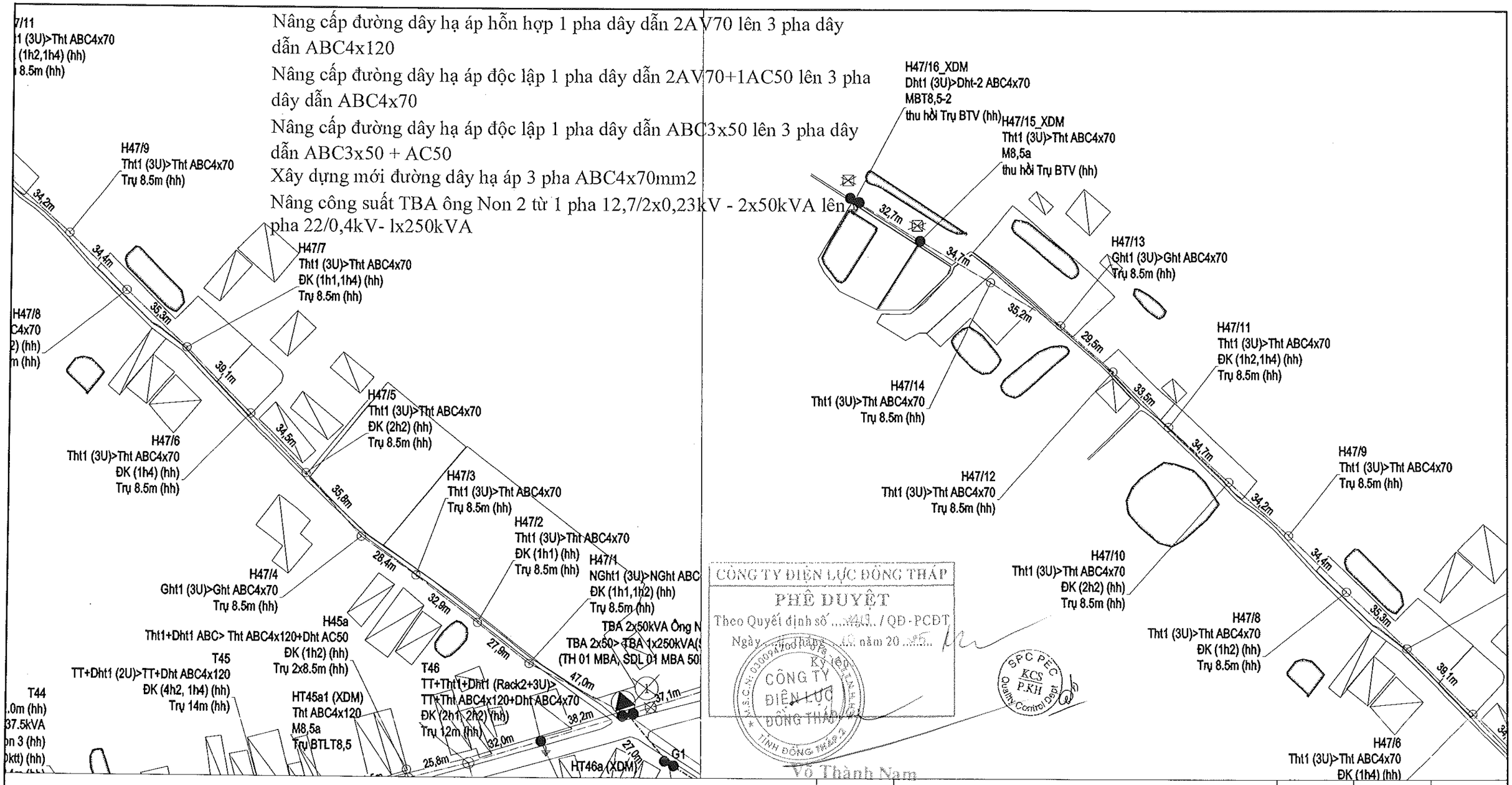

CÔNG TY ĐIỆN LỰC ĐỒNG THÁP
PHÊ DUYỆT
Theo Quyết định số ....../QĐ-PCĐT
Ngày ... tháng ... năm 20...
Ký tên
CÔNG TY ĐIỆN LỰC ĐỒNG THÁP
Võ Thành Nam

Hiệu chỉnh	Nội dung hiệu chỉnh	Ngày	Thực hiện	Kiểm tra
Lần 01	Hiệu chỉnh theo VB số 727/PCĐT-QLDA ngày 22/7/2025	7/2025	LTDuy	HNT Phong

- Đường dây trung áp hiện hữu
- Đường dây trung áp 1 pha xây dựng mới
- Đường dây trung áp 3 pha xây dựng mới
- Đường dây trung áp 1 pha nâng cấp, cải tạo
- Đường dây trung áp 3 pha cải tạo
- Đường dây hạ áp hiện hữu
- Đường dây hạ áp 3 pha xây dựng mới
- Đường dây hạ áp 1 pha xây dựng mới
- Đường dây hạ áp nâng cấp, cải tạo
- Trụ vuông, BTLT 7,5; 8,5; 10,5; 12; 14; 18; 20m hiện hữu
- Trụ vuông, BTLT 7,5; 8,5; 10,5; 12; 14; 18; 20m thu hồi
- Trụ vuông, trụ sắt, trụ cây 5m hiện hữu
- Trụ vuông, BTLT 7,5; 8,5; 10,5; 12; 14; 18; 20m trồng mới
- Chằng xuống (CX), lệch (CL), chằng (CXX) TT hh, XDM
- FCO, LBFCO hiện hữu, lắp mới
- Tiếp địa hiện hữu, lắp mới
- TBA 1 pha, 3 pha hiện hữu, lắp mới
- Nhà lá, nhà tôn, nhà ngói (fibro), nhà lầu
- Đường giao thông
- Bờ taluy sông, ao, hồ, kênh, rạch
- Đường bờ ranh, hàng rào
- Cầu giao thông
- Vườn cây ăn trái
- Ruộng lúa
- Mốc góc, trung gian

EVNSPC
TỔNG CÔNG TY ĐIỆN LỰC MIỀN NAM
CÔNG TY TƯ VẤN ĐIỆN MIỀN NAM

P.Giám đốc	Nguyễn Chí Hiếu	
P.KHKD	Nguyễn Quốc Việt	
CNTK	Lê Tường Duy	
CTTK	Lê Tường Duy	
Kiểm tra	Hoàng N. T. Phong	
Thiết lập	Đào Minh Danh	

Tên dự án:

NÂNG CẤP LƯỚI ĐIỆN KHU VỰC ĐIỆN LỰC GÒ CÔNG ĐÔNG NĂM 2026

Tên bản vẽ:

MẶT BẰNG PHÂN BỐ CỘT

Hạng mục 10: Cải tạo, nâng cấp đường dây hạ áp và TBA từ 1 pha lên 3 pha trạm Ông Non 2

BCKTKT	Ngày/t/n	25 - TG -105	27
TL: 1/2.000	07/2025	MBPBC - GO CONG DONG	41

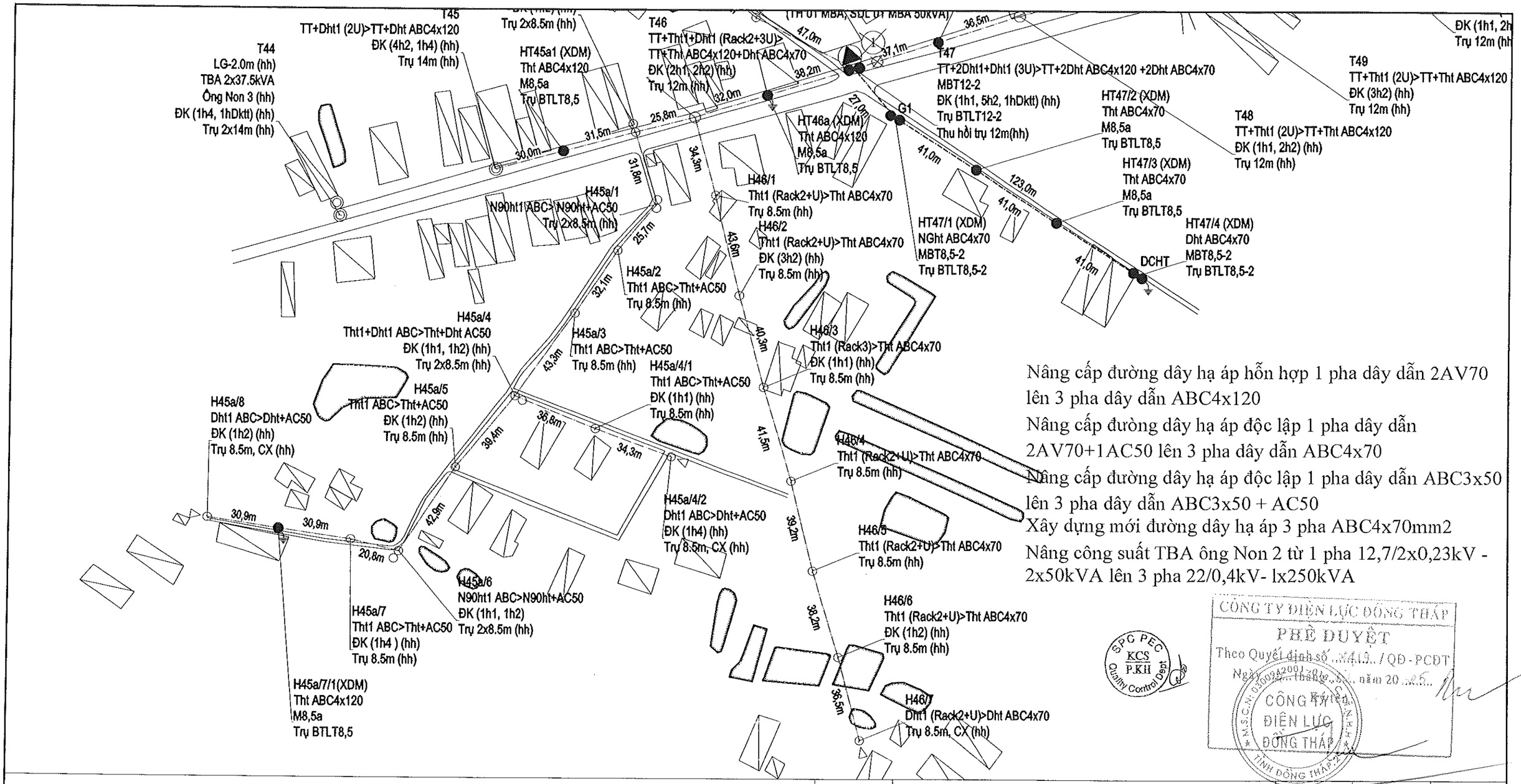

Nâng cấp đường dây hạ áp hỗn hợp 1 pha dây dẫn 2AV70 lên 3 pha dây dẫn ABC4x120

Nâng cấp đường dây hạ áp độc lập 1 pha dây dẫn 2AV70+1AC50 lên 3 pha dây dẫn ABC4x70

Nâng cấp đường dây hạ áp độc lập 1 pha dây dẫn ABC3x50 lên 3 pha dây dẫn ABC3x50 + AC50

Xây dựng mới đường dây hạ áp 3 pha ABC4x70mm2

Nâng công suất TBA ông Non 2 từ 1 pha 12,7/2x0,23kV - 2x50kVA lên 3 pha 22/0,4kV- lx250kVA

SPC PEC KCS P.KH Quality Control Dept

CÔNG TY ĐIỆN LỰC ĐỒNG THÁP
PHÊ DUYỆT
Theo Quyết định số ..2419../ QĐ - PCĐT
Ngày 22 tháng 5 năm 2025
Võ Thành Nam

Hiệu chỉnh	Nội dung hiệu chỉnh	Ngày	Thực hiện	Kiểm tra
Lần 01	Hiệu chỉnh theo VB số 727/PCĐT-QLDA ngày 22/7/2025	7/2025	LTDuy	HNT Phong

- Đường dây trung áp hiện hữu
- Đường dây trung áp 1 pha xây dựng mới
- Đường dây trung áp 3 pha xây dựng mới
- Đường dây trung áp 1 pha nâng cấp, cải tạo
- Đường dây trung áp 3 pha cải tạo
- Đường dây hạ áp hiện hữu
- Đường dây hạ áp 3 pha xây dựng mới
- Đường dây hạ áp 1 pha xây dựng mới
- Đường dây hạ áp nâng cấp, cải tạo
- Trụ vuông, BTLT 7,5; 8,5; 10,5; 12; 14; 18; 20m hiện hữu
- Trụ vuông, BTLT 7,5; 8,5; 10,5; 12; 14; 18; 20m thu hồi
- Trụ vuông, trụ sắt, trụ cây 5m hiện hữu
- Trụ vuông, BTLT 7,5; 8,5; 10,5; 12; 14; 18; 20m trồng mới
- Chằng xuống (CX), lệch (CL), chằng (CXX) TT hh, XDM
- FCO, LBFCO hiện hữu, lắp mới
- Tiếp địa hiện hữu, lắp mới
- TBA 1 pha, 3 pha hiện hữu, lắp mới
- Nhà lá, nhà tôn, nhà ngói (fibro), nhà lầu
- Đường giao thông
- Bờ taluy sông, ao, hồ, kênh, rạch
- Đường bờ ranh, hàng rào
- Cầu giao thông
- Vườn cây ăn trái
- Ruộng lúa
- Mốc góc, trung gian

EVNSPC
TỔNG CÔNG TY ĐIỆN LỰC MIỀN NAM
CÔNG TY TƯ VẤN ĐIỆN MIỀN NAM

P.Giám đốc	Nguyễn Chí Hiếu	
P.KHKD	Nguyễn Quốc Việt	
CNTK	Lê Tường Duy	
CTTK	Lê Tường Duy	
Kiểm tra	Hoàng N. T. Phong	
Thiết lập	Đào Minh Danh	

Tên dự án:

NÂNG CẤP LƯỚI ĐIỆN KHU VỰC ĐIỆN LỰC GÒ CÔNG ĐÔNG NĂM 2026

Tên bản vẽ:

MẶT BẰNG PHÂN BỐ CỘT

Hạng mục 10: Cải tạo, nâng cấp đường dây hạ áp và TBA từ 1 pha lên 3 pha trạm Ông Non 2

BCKTKT	Ngày/t/n	25 - TG -105	28
TL: 1/2.000	07/2025	MBPBC - GO CONG DONG	41

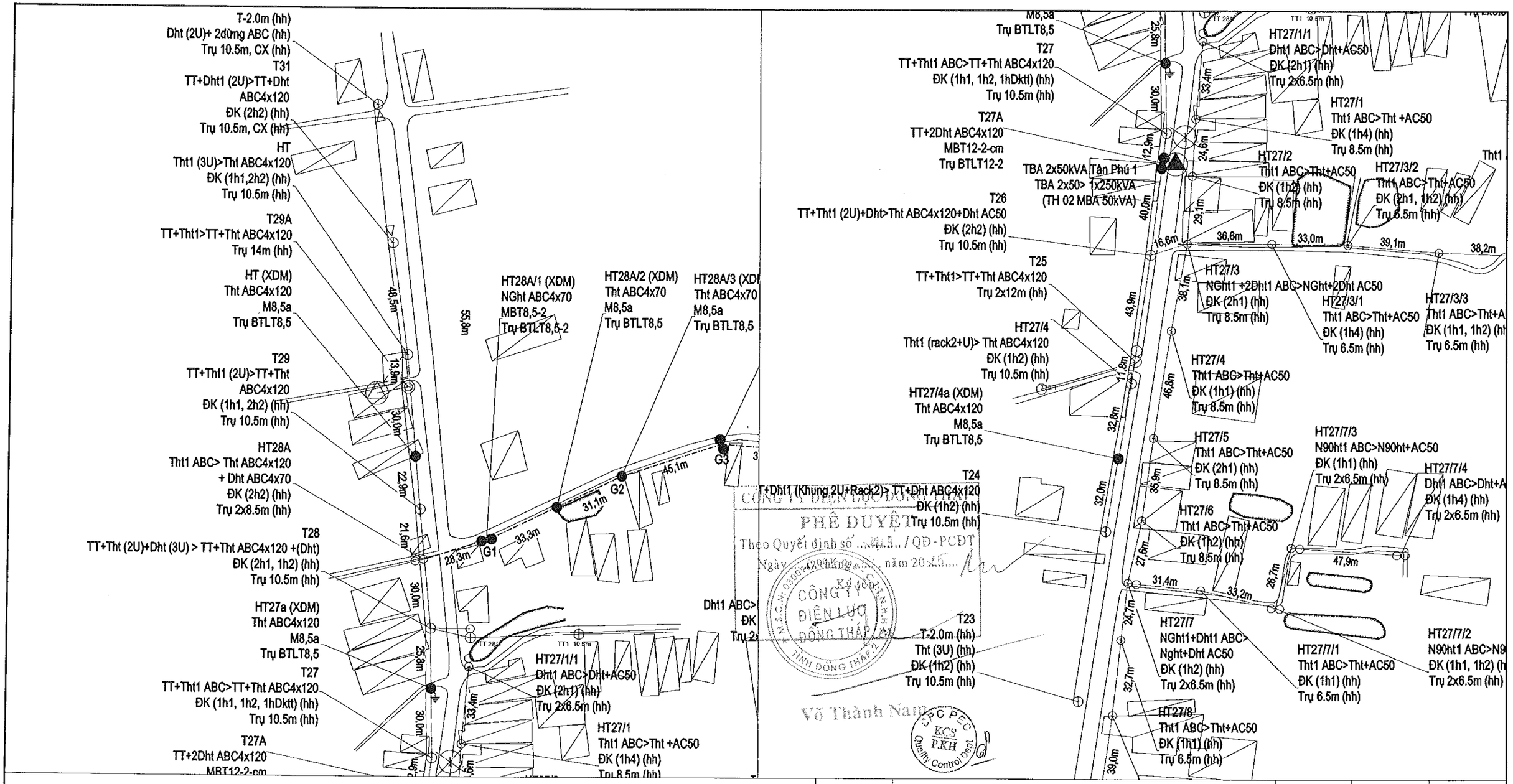

Hiệu chỉnh	Nội dung hiệu chỉnh	Ngày	Thực hiện	Kiểm tra

- Đường dây trung áp hiện hữu
- Đường dây trung áp 1 pha xây dựng mới
- Đường dây trung áp 3 pha xây dựng mới
- Đường dây trung áp 1 pha nâng cấp, cải tạo
- Đường dây trung áp 3 pha cải tạo
- Đường dây hạ áp hiện hữu
- Đường dây hạ áp 3 pha xây dựng mới
- Đường dây hạ áp 1 pha xây dựng mới
- Đường dây hạ áp nâng cấp, cải tạo
- Trụ vuông, BTLT 7,5; 8,5; 10,5; 12; 14; 16; 18m hh
- Trụ BTLT 7,5; 8,5; 10,5; 12; 14; 16; 18m thu hồi
- Trụ vuông, trụ sắt, trụ cây 5m hiện hữu
- Chằng xuống (CX), lệch (CL), chằng (CXX) TT hh, XDM
- FCO, LBFCO hiện hữu, lắp mới
- Tiếp địa hiện hữu, lắp mới
- TBA 1 pha, 3 pha hiện hữu, lắp mới
- Nhà lá, nhà tôn, nhà ngói (fibro), nhà lầu
- Đường giao thông
- Bờ taluy sông, ao, hồ, kênh, rạch
- Đường bờ ranh, hàng rào
- Cầu giao thông
- Vườn cây ăn trái
- Ruộng lúa
- Mốc góc, trung gian

EVNSPC
TỔNG CÔNG TY ĐIỆN LỰC MIỀN NAM
CÔNG TY TƯ VẤN ĐIỆN MIỀN NAM

Tên dự án:

NÂNG CẤP LƯỚI ĐIỆN KHU VỰC ĐIỆN LỰC GÒ CÔNG ĐÔNG NĂM 2026

P.Giám đốc	Nguyễn Chí Hiếu	
P.KHKD	Nguyễn T. Thúy Hằng	
CNTK	Lê Tường Duy	
CTTK	Lê Tường Duy	
Kiểm tra	Hoàng N. T. Phong	
Thiết lập	Đào Minh Danh	

Tên bản vẽ:

MẶT BẰNG PHÂN BỐ CỘT

Hạng mục 11: Cải tao, nâng cấp đường dây hạ áp và TBA từ 1 pha lên 3 pha trạm Tân Phú 1

BCKTKT	Ngày/t/n	25 - TG -105	29
TL: 1/2.000	07/2025	MBPBC - GO CONG DONG	41

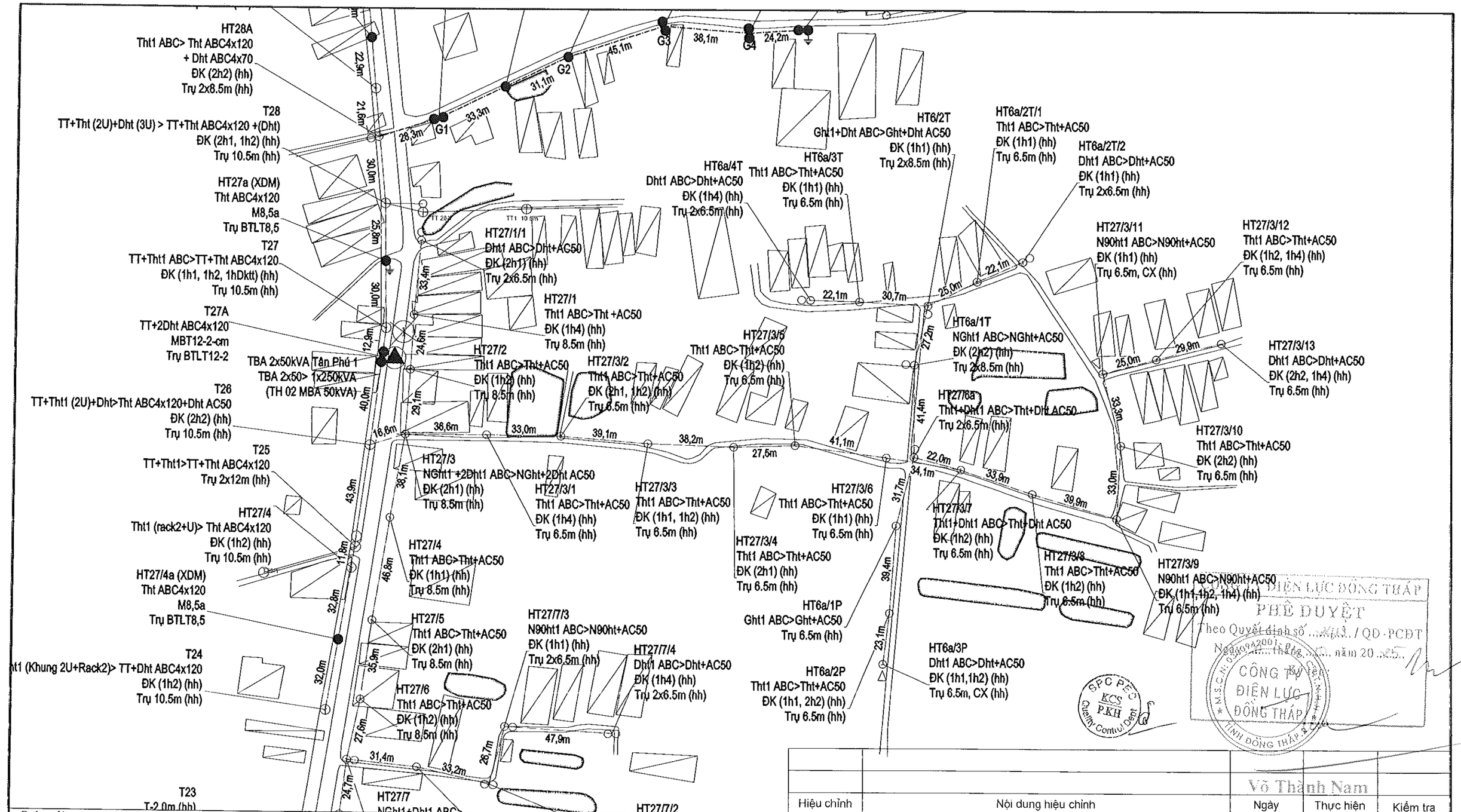

CÔNG TY ĐIỆN LỰC ĐỒNG THÁP
PHÊ DUYỆT
Theo Quyết định số ...2410 / QĐ-PCĐT
Ngày 09 tháng 12 năm 2025
Võ Thành Nam

Hiệu chỉnh	Nội dung hiệu chỉnh	Ngày	Thực hiện	Kiểm tra

- Đường dây trung áp hiện hữu
- Đường dây trung áp 1 pha xây dựng mới
- Đường dây trung áp 3 pha xây dựng mới
- Đường dây trung áp 1 pha nâng cấp, cải tạo
- Đường dây trung áp 3 pha cải tạo
- Đường dây hạ áp hiện hữu
- Đường dây hạ áp 3 pha xây dựng mới
- Đường dây hạ áp 1 pha xây dựng mới
- Đường dây hạ áp nâng cấp, cải tạo
- Trụ vuông, BTLT 7,5; 8,5; 10,5; 12; 14; 16; 18m hh
- Trụ BTLT 7,5; 8,5; 10,5; 12; 14; 16; 18m thu hồi
- Trụ vuông, trụ sắt, trụ cây 5m hiện hữu
- Chằng xuống (CX), lệch (CL), chằng (CXX) TT hh, XDM
- FCO, LBFCO hiện hữu, lắp mới
- Tiếp địa hiện hữu, lắp mới
- TBA 1 pha, 3 pha hiện hữu, lắp mới
- Nhà lá, nhà tôn, nhà ngói (fibro), nhà lầu
- Đường giao thông
- Bờ taluy sông, ao, hồ, kênh, rạch
- Đường bờ ranh, hàng rào
- Cầu giao thông
- Vườn cây ăn trái
- Ruộng lúa
- Mốc góc, trung gian

EVNSPC
TỔNG CÔNG TY ĐIỆN LỰC MIỀN NAM
CÔNG TY TƯ VẤN ĐIỆN MIỀN NAM

P.Giám đốc	Nguyễn Chí Hiếu		
P.KHKD	Nguyễn T. Thúy Hằng		
CNTK	Lê Tường Duy		
CTTK	Lê Tường Duy		
Kiểm tra	Hoàng N. T. Phong		
Thiết lập	Đào Minh Danh		

Tên dự án:

NÂNG CẤP LƯỚI ĐIỆN KHU VỰC ĐIỆN LỰC GÒ CÔNG ĐÔNG NĂM 2026

Tên bản vẽ:

MẶT BẰNG PHÂN BỐ CỘT

Hạng mục 11: Cải tao, nâng cấp đường dây hạ áp và TBA từ 1 pha lên 3 pha trạm Tân Phú 1

BCKTKT	Ngày/t/n	25 - TG -105	30
TL: 1/2.000	07/2025	MBPBC - GO CONG DONG	41

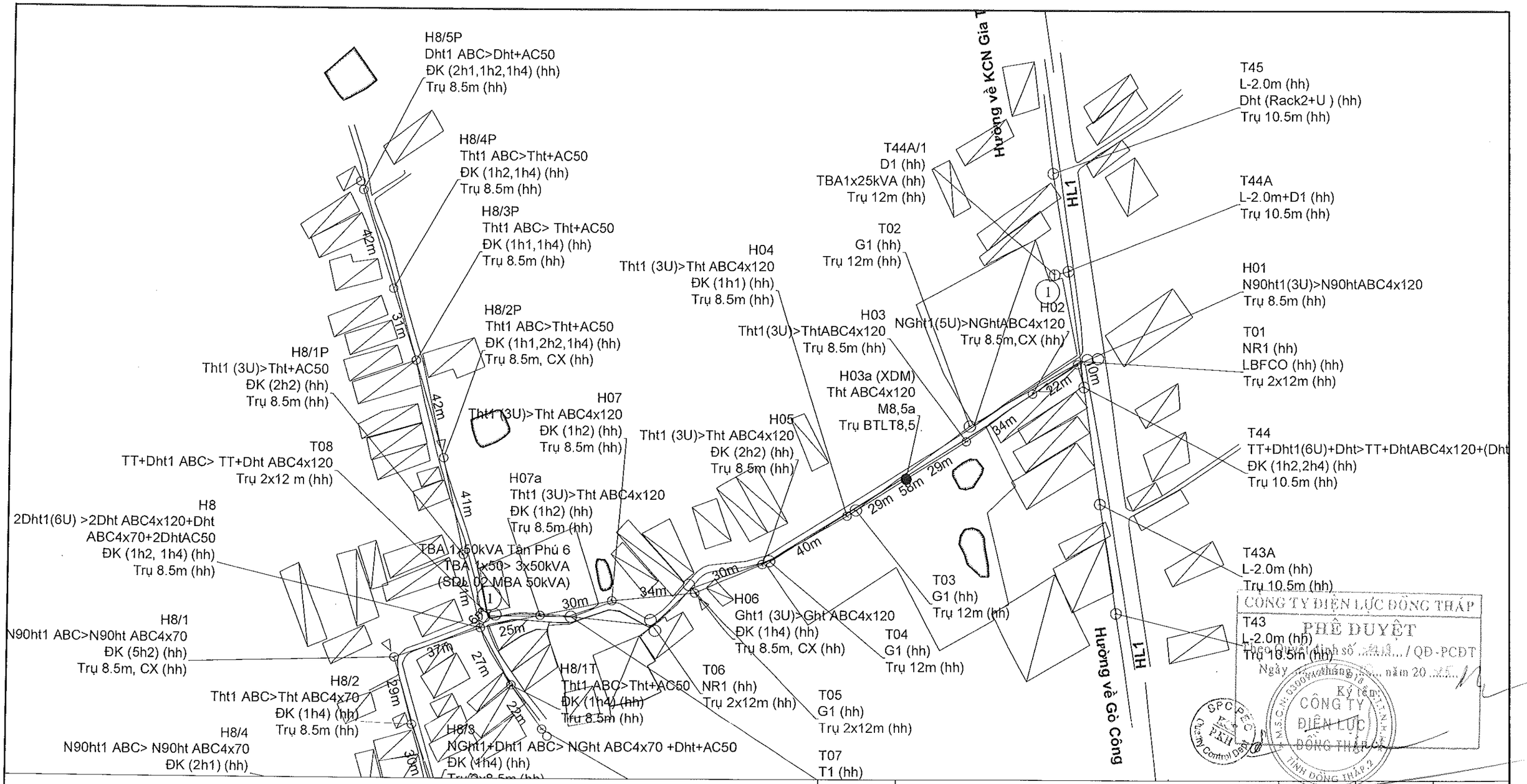

Hiệu chỉnh	Nội dung hiệu chỉnh	Ngày	Thực hiện	Kiểm tra

- Đường dây trung áp hiện hữu
- Đường dây trung áp 1 pha xây dựng mới
- Đường dây trung áp 3 pha xây dựng mới
- Đường dây trung áp 1 pha nâng cấp, cải tạo
- Đường dây trung áp 3 pha cải tạo
- Đường dây hạ áp hiện hữu
- Đường dây hạ áp 3 pha xây dựng mới
- Đường dây hạ áp 1 pha xây dựng mới
- Đường dây hạ áp nâng cấp, cải tạo
- Trụ vuông, BTLT 7,5; 8,5; 10,5; 12; 14; 16; 18m hh
- Trụ BTLT 7,5; 8,5; 10,5; 12; 14; 16; 18m thu hồi
- Trụ vuông, trụ sắt, trụ cây 5m hiện hữu
- Chằng xuống (CX), lệch (CL), chằng (CXX) TT hh, XDM
- FCO, LBFCO hiện hữu, lắp mới
- Tiếp địa hiện hữu, lắp mới
- TBA 1 pha, 3 pha hiện hữu, lắp mới
- Nhà lá, nhà tôn, nhà ngói (fibro), nhà lầu
- Đường giao thông
- Bờ taluy sông, ao, hồ, kênh, rạch
- Đường bờ ranh, hàng rào
- Cầu giao thông
- Vườn cây ăn trái
- Ruộng lúa
- Mốc góc, trung gian

EVNSPC
TỔNG CÔNG TY ĐIỆN LỰC MIỀN NAM
CÔNG TY TƯ VẤN ĐIỆN MIỀN NAM

P.Giám đốc	Nguyễn Chí Hiếu	
P.KHKD	Nguyễn T. Thuỳ Hằng	
CNTK	Lê Tường Duy	
CTTK	Lê Tường Duy	
Kiểm tra	Hoàng N. T. Phong	
Thiết lập	Đào Minh Danh	

Tên dự án:

NÂNG CẤP LƯỚI ĐIỆN KHU VỰC ĐIỆN LỰC GÒ CÔNG ĐÔNG NĂM 2026

Tên bản vẽ:

MẶT BẰNG PHÂN BỐ CỘT

Hạng mục 12: Cải tạo, nâng cấp đường dây hạ áp và TBA từ 1 pha lên 3 pha trạm Tân Phú 6

BCKTKT	Ngày/t/n	25 - TG -105	31
TL: 1/2.000	07/2025	MBPBC - GO CONG DONG	41

Nâng cấp đường dây hạ áp hỗn hợp 1 pha dây dẫn 2AV70 lên 3 pha dây dẫn ABC4x120

Nâng cấp đường dây hạ áp độc lập 1 pha dây dẫn 2AV70+1AC50 lên 3 pha dây dẫn ABC4x70

Nâng cấp đường dây hạ áp độc lập 1 pha dây dẫn ABC3x50 lên 3 pha dây dẫn ABC3x50+ AC50

Xây dựng mới đường dây hạ áp 3 pha ABC4x70mm2

Nâng công suất TBA Tân Phú 6 từ 1 pha 12,7/2x0,23kV - lx50kVA lên 3 pha 22/0,4kV-3x50kVA

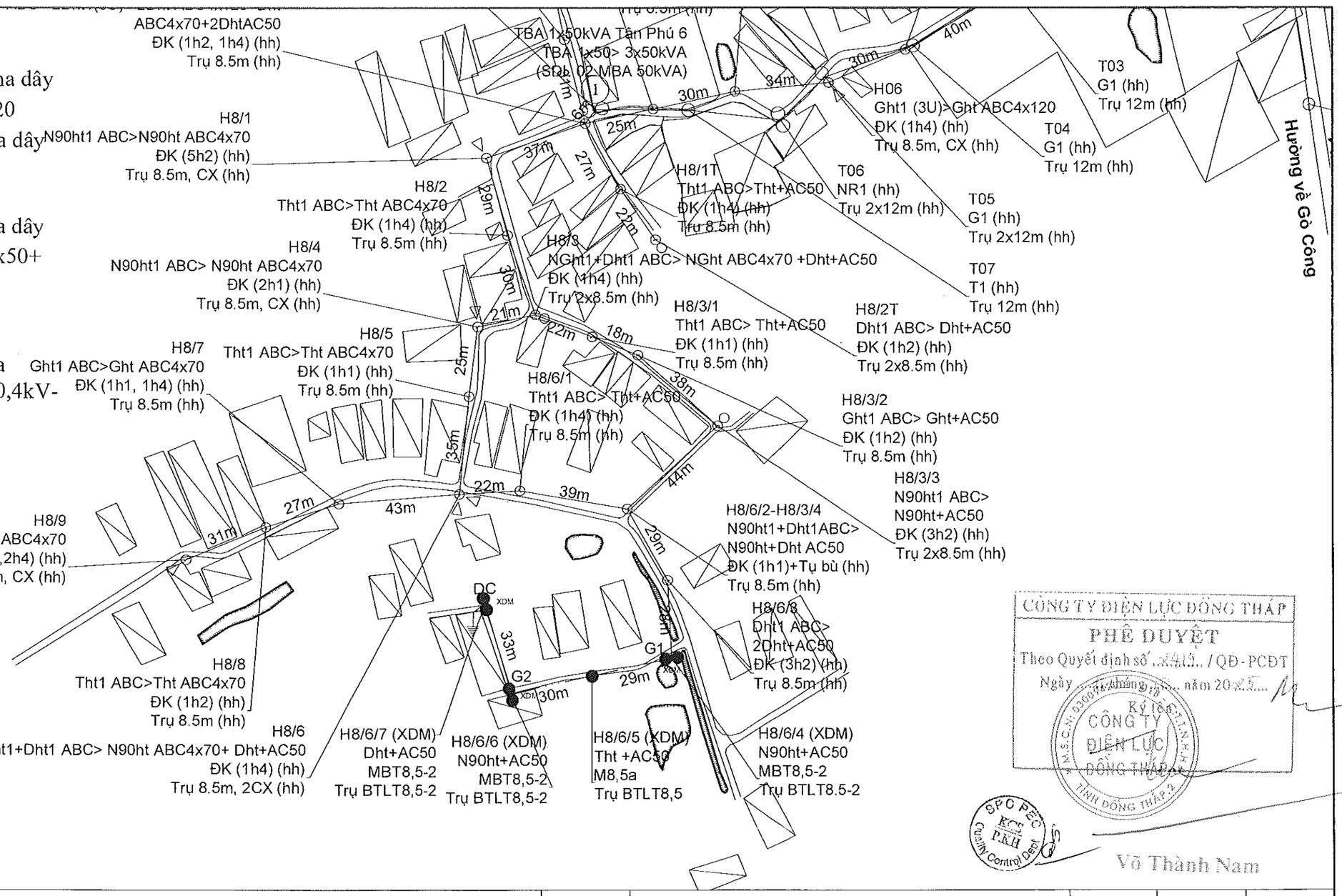

CÔNG TY ĐIỆN LỰC ĐỒNG THÁP
PHÊ DUYỆT
Theo Quyết định số ...../QĐ-PCĐT
Ngày ... tháng ... năm 20...
Ký tên
Võ Thành Nam

Hiệu chỉnh	Nội dung hiệu chỉnh	Ngày	Thực hiện	Kiểm tra

- Đường dây trung áp hiện hữu
- Đường dây trung áp 1 pha xây dựng mới
- Đường dây trung áp 3 pha xây dựng mới
- Đường dây trung áp 1 pha nâng cấp, cải tạo
- Đường dây trung áp 3 pha cải tạo
- Đường dây hạ áp hiện hữu
- Đường dây hạ áp 3 pha xây dựng mới
- Đường dây hạ áp 1 pha xây dựng mới
- Đường dây hạ áp nâng cấp, cải tạo
- Trụ vuông, BTLT 7,5; 8,5; 10,5; 12; 14; 16; 18m hh
- Trụ BTLT 7,5; 8,5; 10,5; 12; 14; 16; 18m thu hồi
- Trụ vuông, trụ sắt, trụ cây 5m hiện hữu
- Chằng xuống (CX), lệch (CL), chằng (CXX) TT hh, XDM
- FCO, LBFCO hiện hữu, lắp mới
- Tiếp địa hiện hữu, lắp mới
- TBA 1 pha, 3 pha hiện hữu, lắp mới
- Nhà lá, nhà tôn, nhà ngói (fibro), nhà lầu
- Đường giao thông
- Bờ taluy sông, ao, hồ, kênh, rạch
- Đường bờ ranh, hàng rào
- Cầu giao thông
- Vườn cây ăn trái
- Ruộng lúa
- Mốc góc, trung gian

EVNSPC
TỔNG CÔNG TY ĐIỆN LỰC MIỀN NAM
CÔNG TY TƯ VẤN ĐIỆN MIỀN NAM

P.Giám đốc	Nguyễn Chí Hiếu	
P.KHKD	Nguyễn T. Thúy Hằng	
CNTK	Lê Tường Duy	
CTTK	Lê Tường Duy	
Kiểm tra	Hoàng N. T. Phong	
Thiết lập	Đào Minh Danh	

Tên dự án:

NÂNG CẤP LƯỚI ĐIỆN KHU VỰC ĐIỆN LỰC GÒ CÔNG ĐÔNG NĂM 2026

Tên bản vẽ:

MẶT BẰNG PHÂN BỐ CỘT

Hạng mục 12: Cải tạo, nâng cấp đường dây hạ áp và TBA từ 1 pha lên 3 pha trạm Tân Phú 6

BCKTKT	Ngày/t/n	25 - TG -105	32
TL: 1/2.000	07/2025	MBPBC - GO CONG DONG	41

Nâng cấp đường dây hạ áp độc lập 1 pha dây dẫn ABC3x50 lên 3 pha dây dẫn ABC3x50 + AC50

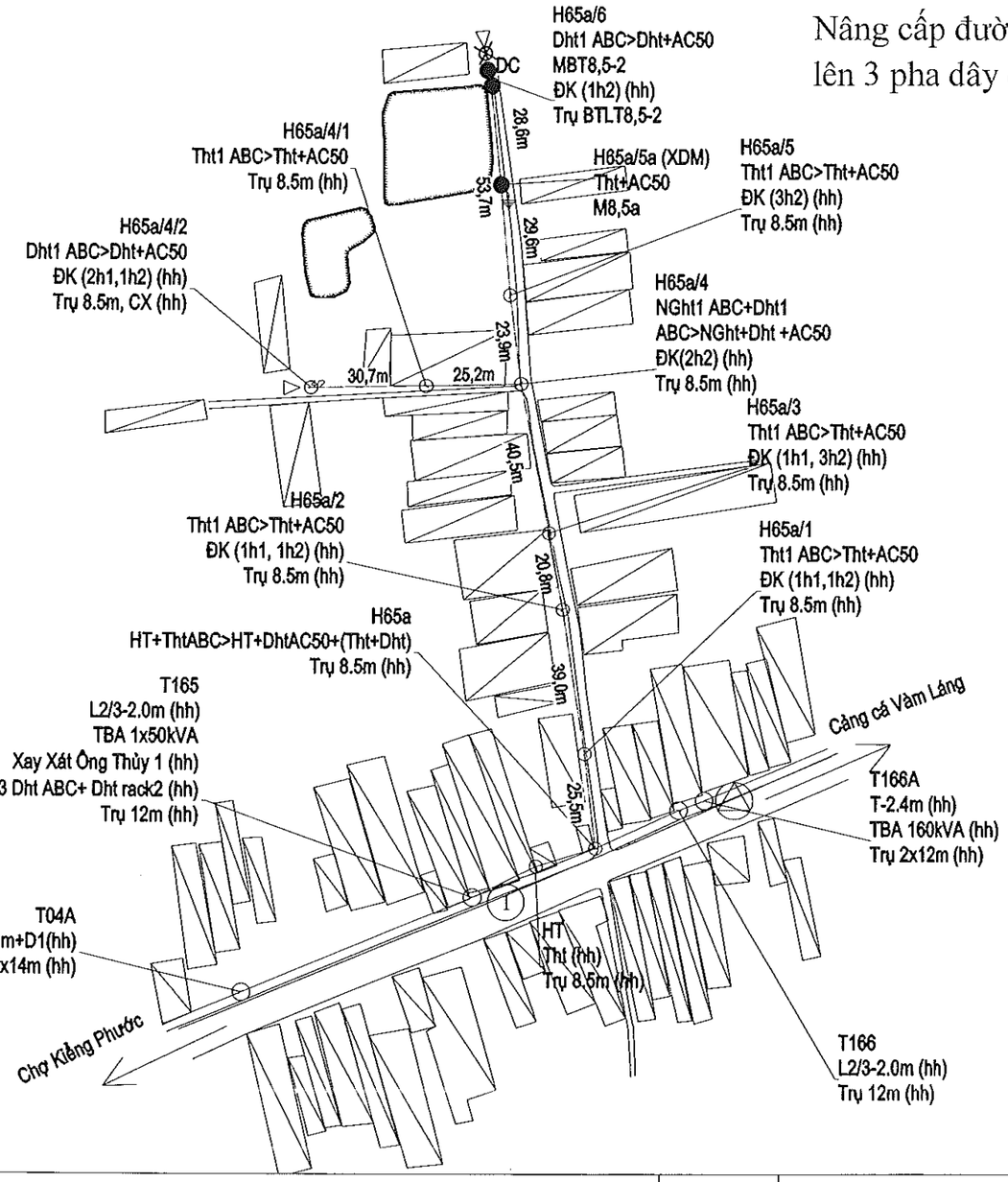

CÔNG TY ĐIỆN LỰC ĐỒNG THÁP
PHÊ DUYỆT
Theo Quyết định số ....44/A../QĐ-PCĐT
Ngày ....4.. tháng ....02.. năm 20 25....
Ký tên:
CÔNG TY ĐIỆN LỰC ĐỒNG THÁP
Võ Thành Nam

SPC PEC KCS PKII Quality Control Dept

Hiệu chỉnh	Nội dung hiệu chỉnh	Ngày	Thực hiện	Kiểm tra

- Đường dây trung áp hiện hữu
- Đường dây trung áp 1 pha xây dựng mới
- Đường dây trung áp 3 pha xây dựng mới
- Đường dây trung áp 1 pha nâng cấp, cải tạo
- Đường dây trung áp 3 pha cải tạo
- Đường dây hạ áp hiện hữu
- Đường dây hạ áp 3 pha xây dựng mới
- Đường dây hạ áp 1 pha xây dựng mới
- Đường dây hạ áp nâng cấp, cải tạo
- Trụ vuông, BTLT 7,5; 8,5; 10,5; 12; 14; 16; 18m hh
- Trụ BTLT 7,5; 8,5; 10,5; 12; 14; 16; 18m thu hồi
- Trụ vuông, trụ sắt, trụ cây 5m hiện hữu
- Chằng xuống (CX), lệch (CL), chằng (CXX) TT hh, XDM
- FCO, LBFCO hiện hữu, lắp mới
- Tiếp địa hiện hữu, lắp mới
- TBA 1 pha, 3 pha hiện hữu, lắp mới
- Nhà lá, nhà tôn, nhà ngói (fibro), nhà lầu
- Đường giao thông
- Bờ taluy sông, ao, hồ, kênh, rạch
- Đường bờ ranh, hàng rào
- Cầu giao thông
- Vườn cây ăn trái
- Ruộng lúa
- Mốc góc, trung gian

EVNSPC
TỔNG CÔNG TY ĐIỆN LỰC MIỀN NAM
CÔNG TY TƯ VẤN ĐIỆN MIỀN NAM

Tên dự án:
NÂNG CẤP LƯỚI ĐIỆN KHU VỰC ĐIỆN LỰC GÒ CÔNG ĐÔNG NĂM 2026

P.Giám đốc	Nguyễn Chí Hiếu	
P.KHKD	Nguyễn T. Thúy Hằng	
CNTK	Lê Tường Duy	
CTTK	Lê Tường Duy	
Kiểm tra	Hoàng N. T. Phong	
Thiết lập	Đào Minh Danh	

Tên bản vẽ:
MẶT BẰNG PHÂN BỐ CỘT
Hạng mục 13: Cải tạo, nâng cấp đường dây hạ áp từ 1 pha lên 3 pha trạm Xay Xát Ông Thủy 2

BCKTKT	Ngày/t/n	25 - TG -105	33
TL: 1/2.000	07/2025	MBPBC - GO CONG DONG	41

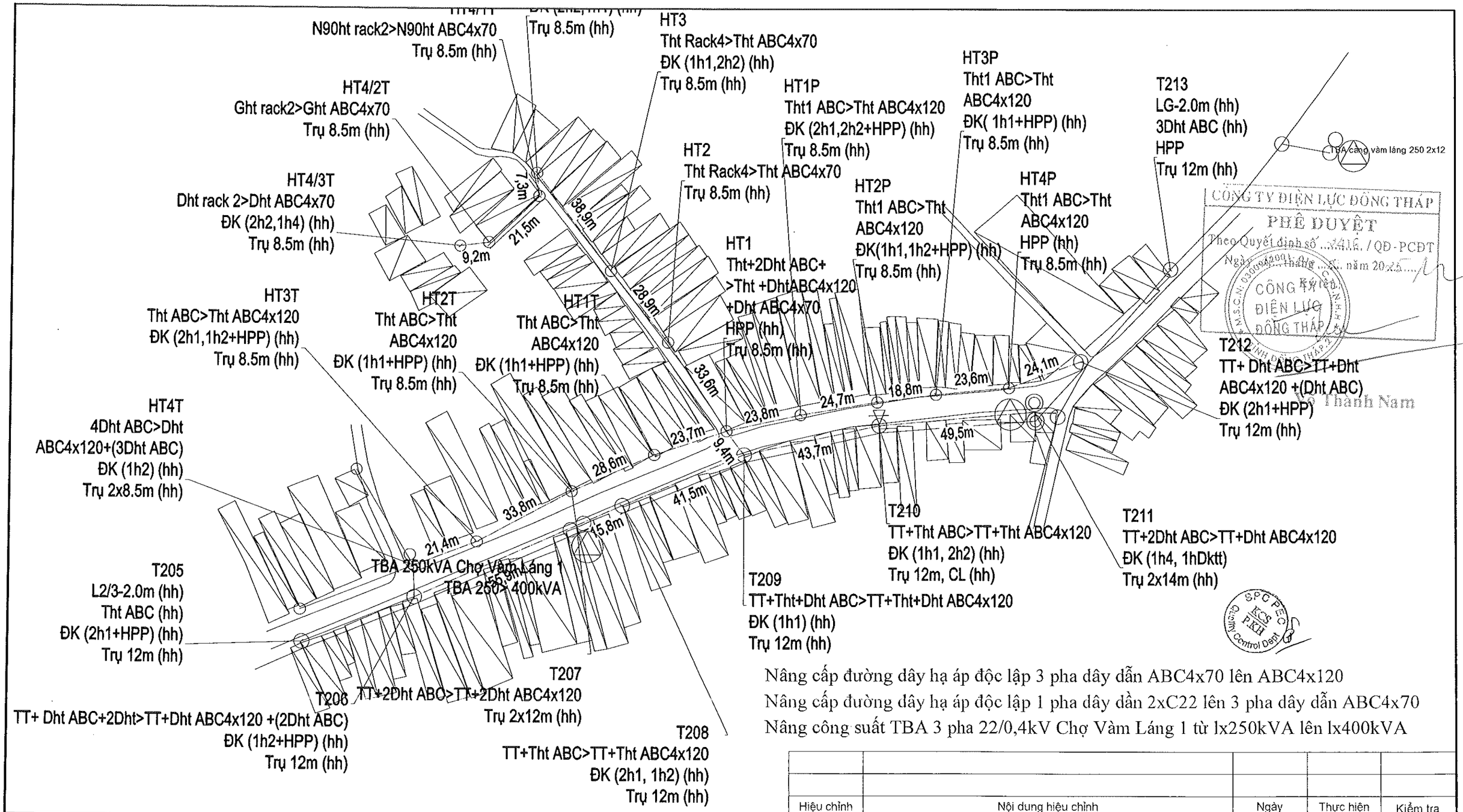

CÔNG TY ĐIỆN LỰC ĐỒNG THÁP
PHÊ DUYỆT
Theo Quyết định số ...4416 / QĐ-PCĐT
Ngày ... tháng ... năm 2025
Ký tên, đóng dấu
CÔNG TY ĐIỆN LỰC ĐỒNG THÁP

Nâng cấp đường dây hạ áp độc lập 3 pha dây dẫn ABC4x70 lên ABC4x120
Nâng cấp đường dây hạ áp độc lập 1 pha dây dẫn 2xC22 lên 3 pha dây dẫn ABC4x70
Nâng công suất TBA 3 pha 22/0,4kV Chợ Vàm Láng 1 từ lx250kVA lên lx400kVA

Hiệu chỉnh	Nội dung hiệu chỉnh	Ngày	Thực hiện	Kiểm tra

- Đường dây trung áp hiện hữu
- Đường dây trung áp 1 pha xây dựng mới
- Đường dây trung áp 3 pha xây dựng mới
- Đường dây trung áp 1 pha nâng cấp, cải tạo
- Đường dây trung áp 3 pha cải tạo
- Đường dây hạ áp hiện hữu
- Đường dây hạ áp 3 pha xây dựng mới
- Đường dây hạ áp 1 pha xây dựng mới
- Đường dây hạ áp nâng cấp, cải tạo
- Trụ vuông, BTLT 7,5; 8,5; 10,5; 12; 14; 16; 18m hh
- Trụ BTLT 7,5; 8,5; 10,5; 12; 14; 16; 18m thu hồi
- Trụ vuông, trụ sắt, trụ cây 5m hiện hữu
- Chằng xuống (CX), lệch (CL), chằng (CXX) TT hh, XDM
- FCO, LBFCO hiện hữu, lắp mới
- Tiếp địa hiện hữu, lắp mới
- TBA 1 pha, 3 pha hiện hữu, lắp mới
- Nhà lá, nhà tôn, nhà ngói (fibro), nhà lầu
- Đường giao thông
- Bờ taluy sông, ao, hồ, kênh, rạch
- Đường bờ ranh, hàng rào
- Cầu giao thông
- Vườn cây ăn trái
- Ruộng lúa
- Mốc góc, trung gian

EVNSPC
TỔNG CÔNG TY ĐIỆN LỰC MIỀN NAM
CÔNG TY TƯ VẤN ĐIỆN MIỀN NAM

Tên dự án:
NÂNG CẤP LƯỚI ĐIỆN KHU VỰC
ĐIỆN LỰC GÒ CÔNG ĐÔNG NĂM 2026

P.Giám đốc	Nguyễn Chí Hiếu	
P.KHKD	Nguyễn T. Thúy Hằng	
CNTK	Lê Tường Duy	
CTTK	Lê Tường Duy	
Kiểm tra	Hoàng N. T. Phong	
Thiết lập	Đào Minh Danh	

Tên bản vẽ:
MẶT BẰNG PHÂN BỐ CỘT
Hạng mục 14: Cải tạo, nâng cấp đường dây hạ áp và TBA trạm Chợ Vàm láng 1

BCKTKT	Ngày/t/n	25 - TG -105	34
TL: 1/2.000	07/2025	MBPBC - GO CONG DONG	41

Nâng cấp đường dây hạ áp hỗn hợp 1 pha dây dẫn 2AV70 lên 3 pha dây dẫn ABC4x120

Nâng cấp đường dây hạ áp độc lập 1 pha dây dẫn 2AV70+1AC50 lên 3 pha dây dẫn ABC4x70

Nâng cấp đường dây hạ áp độc lập 1 pha dây dẫn ABC3x50 lên 3 pha dây dẫn ABC3x50 + AC50

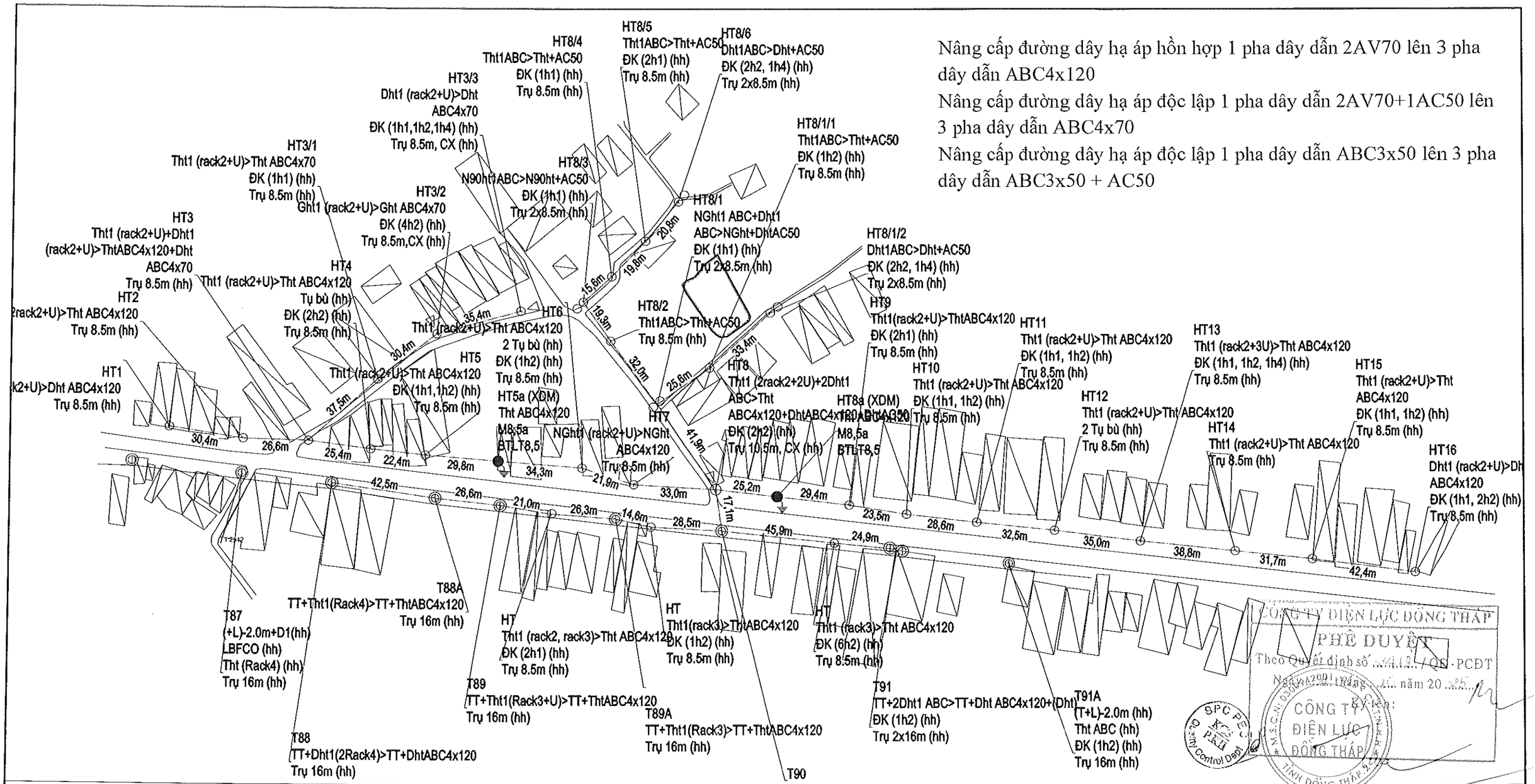

CÔNG TY ĐIỆN LỰC ĐỒNG THÁP
PHÊ DUYỆT
Theo Quyết định số ...4412.../QĐ-PCĐT
Ngày 24 tháng ... năm 20...25
KT. TỔNG GIÁM ĐỐC
PHÓ TỔNG GIÁM ĐỐC
CÔNG TY ĐIỆN LỰC ĐỒNG THÁP
Võ Thành Nam

Hiệu chỉnh	Nội dung hiệu chỉnh	Ngày	Thực hiện	Kiểm tra

- Đường dây trung áp hiện hữu
- Đường dây trung áp 1 pha xây dựng mới
- Đường dây trung áp 3 pha xây dựng mới
- Đường dây trung áp 1 pha nâng cấp, cải tạo
- Đường dây trung áp 3 pha cải tạo
- Đường dây hạ áp hiện hữu
- Đường dây hạ áp 3 pha xây dựng mới
- Đường dây hạ áp 1 pha xây dựng mới
- Đường dây hạ áp nâng cấp, cải tạo
- Trụ vuông, BTLT 7,5; 8,5; 10,5; 12; 14; 16; 18m hh
- Trụ BTLT 7,5; 8,5; 10,5; 12; 14; 16; 18m thu hồi
- Trụ vuông, trụ sắt, trụ cây 5m hiện hữu
- Chằng xuống (CX), lệch (CL), chằng (CXX) TT hh, XDM
- FCO, LBFCO hiện hữu, lắp mới
- Tiếp địa hiện hữu, lắp mới
- TBA 1 pha, 3 pha hiện hữu, lắp mới
- Nhà lá, nhà tôn, nhà ngói (fibro), nhà lầu
- Đường giao thông
- Bờ taluy sông, ao, hồ, kênh, rạch
- Đường bờ ranh, hàng rào
- Cầu giao thông
- Vườn cây ăn trái
- Ruộng lúa
- Mốc góc, trung gian

EVNSPC
TỔNG CÔNG TY ĐIỆN LỰC MIỀN NAM
CÔNG TY TƯ VẤN ĐIỆN MIỀN NAM

P.Giám đốc	Nguyễn Chí Hiếu	
P.KHKD	Nguyễn T. Thúy Hằng	
CNTK	Lê Tường Duy	
CTTK	Lê Tường Duy	
Kiểm tra	Hoàng N. T. Phong	
Thiết lập	Đào Minh Danh	

Tên dự án:

NÂNG CẤP LƯỚI ĐIỆN KHU VỰC ĐIỆN LỰC GÒ CÔNG ĐÔNG NĂM 2026

Tên bản vẽ:

MẶT BẰNG PHÂN BỐ CỘT

Hạng mục 15 Cải tạo, nâng cấp đường dây hạ áp từ 1 pha lên 3 pha trạm Xóm Gò 1

BCKTKT	Ngày/t/n	25 - TG -105	35
TL: 1/2.000	07/2025	MBPBC - GO CONG DONG	41

Nâng cấp đường dây hạ áp hỗn hợp 1 pha dày dần 2AV70 lên 3 pha dây dần ABC4x120

Nâng cấp đường dây hạ áp độc lập 1 pha dây dẫn 2AV70+1AC50 lên 3 pha dây dẫn ABC4x70

Nâng cấp đường dây hạ áp độc lập 1 pha dây dẫn ABC3x50 lên 3 pha dây dần ABC3x50 + AC50

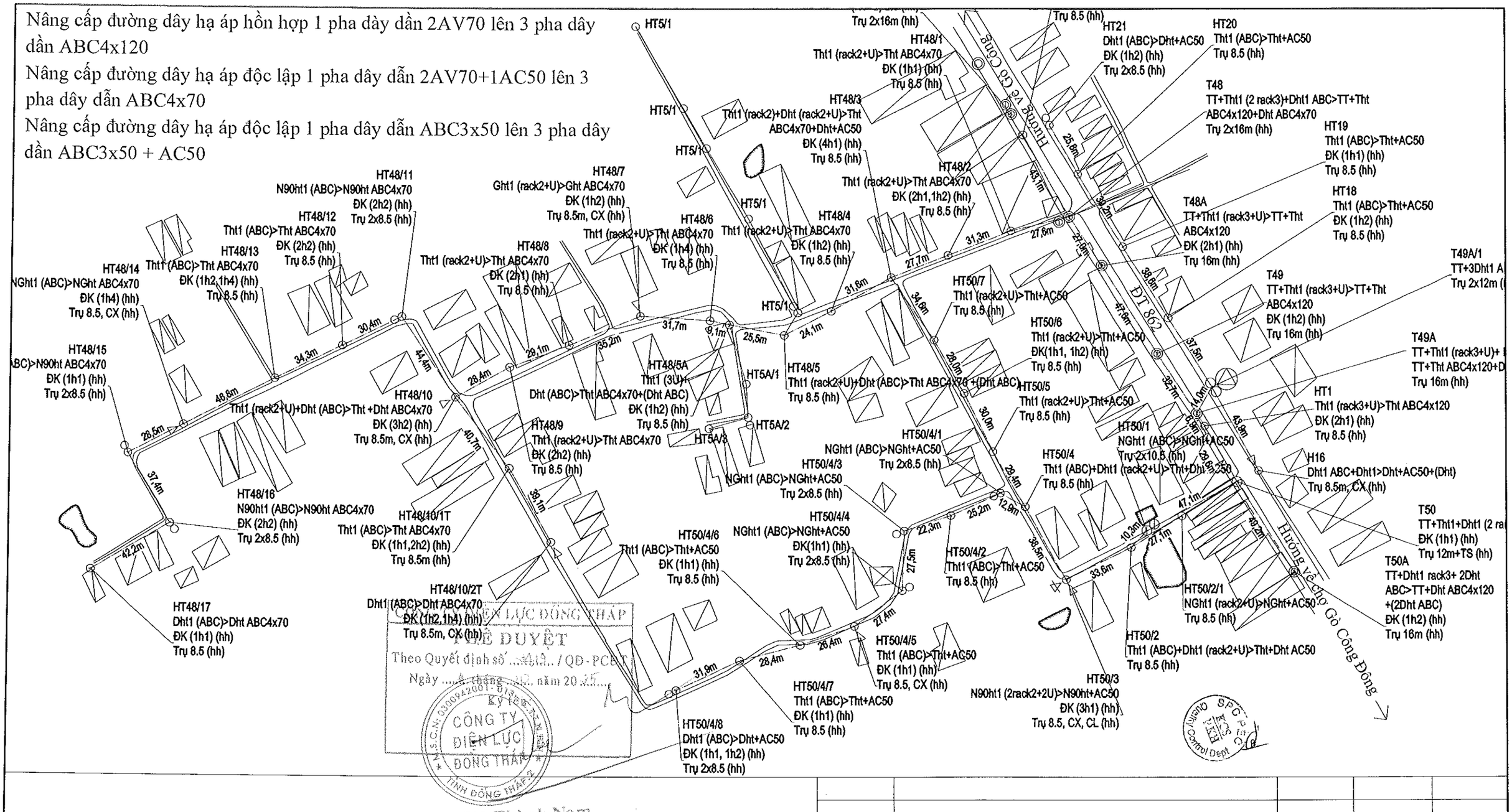

Hiệu chỉnh	Nội dung hiệu chỉnh	Ngày	Thực hiện	Kiểm tra

- Đường dây trung áp hiện hữu
- Đường dây trung áp 1 pha xây dựng mới
- Đường dây trung áp 3 pha xây dựng mới
- Đường dây trung áp 1 pha nâng cấp, cải tạo
- Đường dây trung áp 3 pha cải tạo
- Đường dây hạ áp hiện hữu
- Đường dây hạ áp 3 pha xây dựng mới
- Đường dây hạ áp 1 pha xây dựng mới
- Đường dây hạ áp nâng cấp, cải tạo
- Trụ vuông, BTLT 7,5; 8,5; 10,5; 12; 14; 16; 18m hh
- Trụ BTLT 7,5; 8,5; 10,5; 12; 14; 16; 18m thu hồi
- Trụ vuông, trụ sắt, trụ cây 5m hiện hữu
- Chằng xuống (CX), lệch (CL), chằng (CXX) TT hh, XDM
- FCO, LBFCO hiện hữu, lắp mới
- Tiếp địa hiện hữu, lắp mới
- TBA 1 pha, 3 pha hiện hữu, lắp mới
- Nhà lá, nhà tôn, nhà ngói (fibro), nhà lầu
- Đường giao thông
- Bờ taluy sông, ao, hồ, kênh, rạch
- Đường bờ ranh, hàng rào
- Cầu giao thông
- Vườn cây ăn trái
- Ruộng lúa
- Mốc góc, trung gian

EVNSPC
TỔNG CÔNG TY ĐIỆN LỰC MIỀN NAM
CÔNG TY TƯ VẤN ĐIỆN MIỀN NAM

P.Giám đốc	Nguyễn Chí Hiếu	
P.KHKD	Nguyễn T. Thúy Hằng	
CNTK	Lê Tường Duy	
CTTK	Lê Tường Duy	
Kiểm tra	Hoàng N. T. Phong	
Thiết lập	Đào Minh Danh	

Tên dự án:

NÂNG CẤP LƯỚI ĐIỆN KHU VỰC ĐIỆN LỰC GÒ CÔNG ĐÔNG NĂM 2026

Tên bản vẽ:

MẶT BẰNG PHÂN BỐ CỘT

Hạng mục 16: Cải tạo, nâng cấp đường dây hạ áp từ 1 pha lên 3 pha trạm Hiệp Trị 2

BCKTKT	Ngày/t/n	25 - TG -105	36
TL: 1/2.000	07/2025	MBPBC - GO CONG DONG	41

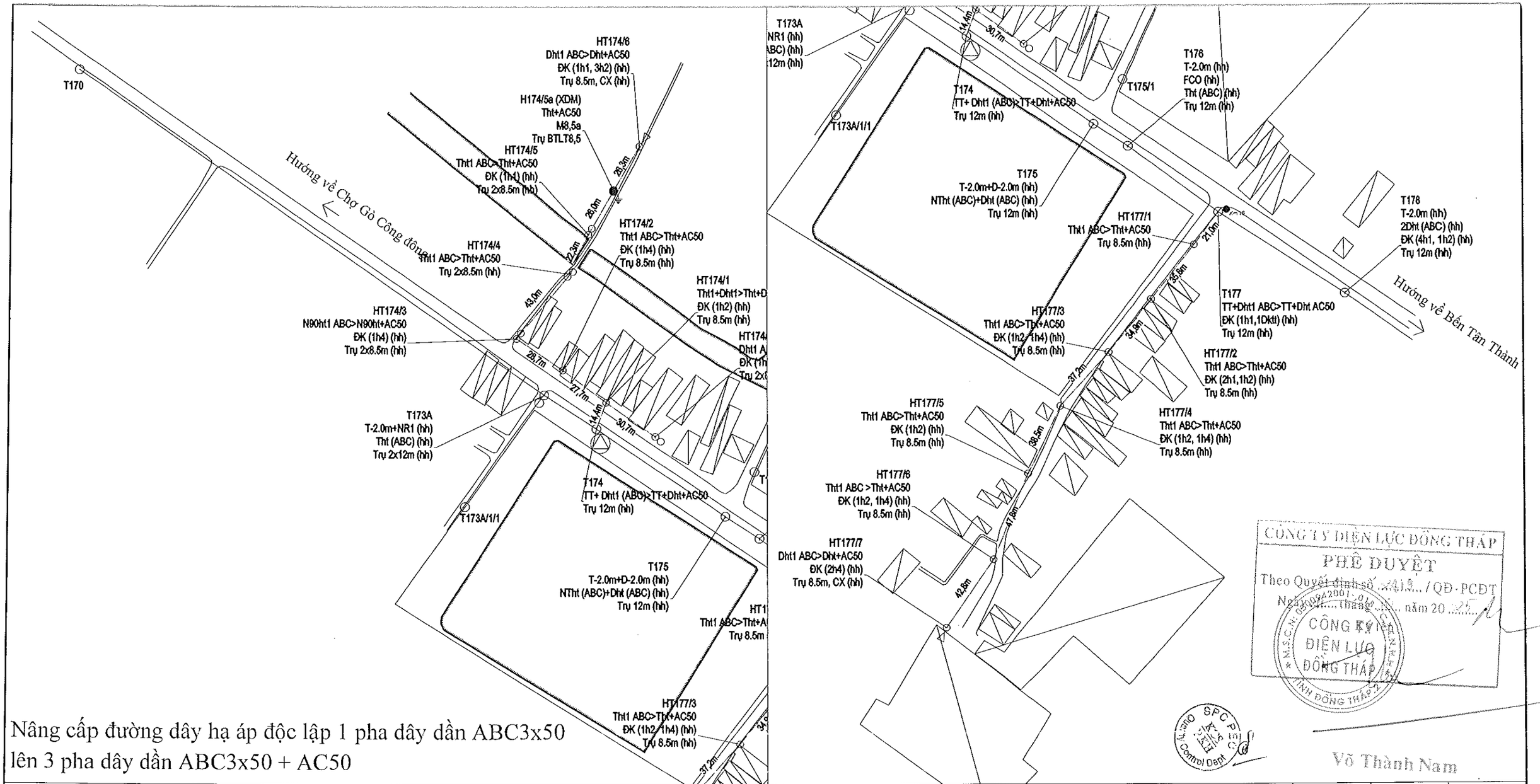

Nâng cấp đường dây hạ áp độc lập 1 pha dây dần ABC3x50 lên 3 pha dây dần ABC3x50 + AC50

CÔNG TY ĐIỆN LỰC ĐỒNG THÁP
PHÊ DUYỆT
Theo Quyết định số ...4113.../QĐ-PCĐT
Ngày ...Tháng ...năm 20...25
CÔNG TY ĐIỆN LỰC ĐỒNG THÁP

Võ Thành Nam

Hiệu chỉnh	Nội dung hiệu chỉnh	Ngày	Thực hiện	Kiểm tra

- Đường dây trung áp hiện hữu
- Đường dây trung áp 1 pha xây dựng mới
- Đường dây trung áp 3 pha xây dựng mới
- Đường dây trung áp 1 pha nâng cấp, cải tạo
- Đường dây trung áp 3 pha cải tạo
- Đường dây hạ áp hiện hữu
- Đường dây hạ áp 3 pha xây dựng mới
- Đường dây hạ áp 1 pha xây dựng mới
- Đường dây hạ áp nâng cấp, cải tạo
- Trụ vuông, BTLT 7,5; 8,5; 10,5; 12; 14; 16; 18m hh
- Trụ BTLT 7,5; 8,5; 10,5; 12; 14; 16; 18m thu hồi
- Trụ vuông, trụ sắt, trụ cây 5m hiện hữu
- Chằng xuống (CX), lệch (CL), chằng (CXX) TT hh, XDM
- FCO, LBFCO hiện hữu, lắp mới
- Tiếp địa hiện hữu, lắp mới
- TBA 1 pha, 3 pha hiện hữu, lắp mới
- Nhà lá, nhà tôn, nhà ngói (fibro), nhà lầu
- Đường giao thông
- Bờ taluy sông, ao, hồ, kênh, rạch
- Đường bờ ranh, hàng rào
- Cầu giao thông
- Vườn cây ăn trái
- Ruộng lúa
- Mốc góc, trung gian

EVNSPC
TỔNG CÔNG TY ĐIỆN LỰC MIỀN NAM
CÔNG TY TƯ VẤN ĐIỆN MIỀN NAM

P.Giám đốc	Nguyễn Chí Hiếu	
P.KHKD	Nguyễn T. Thúy Hằng	
CNTK	Lê Tường Duy	
CTTK	Lê Tường Duy	
Kiểm tra	Hoàng N. T. Phong	
Thiết lập	Đào Minh Danh	

Tên dự án:

NÂNG CẤP LƯỚI ĐIỆN KHU VỰC ĐIỆN LỰC GÒ CÔNG ĐÔNG NĂM 2026

Tên bản vẽ:

MẶT BẰNG PHÂN BỐ CỘT

Hạng mục 17: Cải tạo, nâng cấp đường dây hạ áp từ 1 pha lên 3 pha trạm Cấp nước Tân Thành

BCKTKT	Ngày/t/n	25 - TG -105	37
TL: 1/2.000	07/2025	MBPBC - GO CONG DONG	41

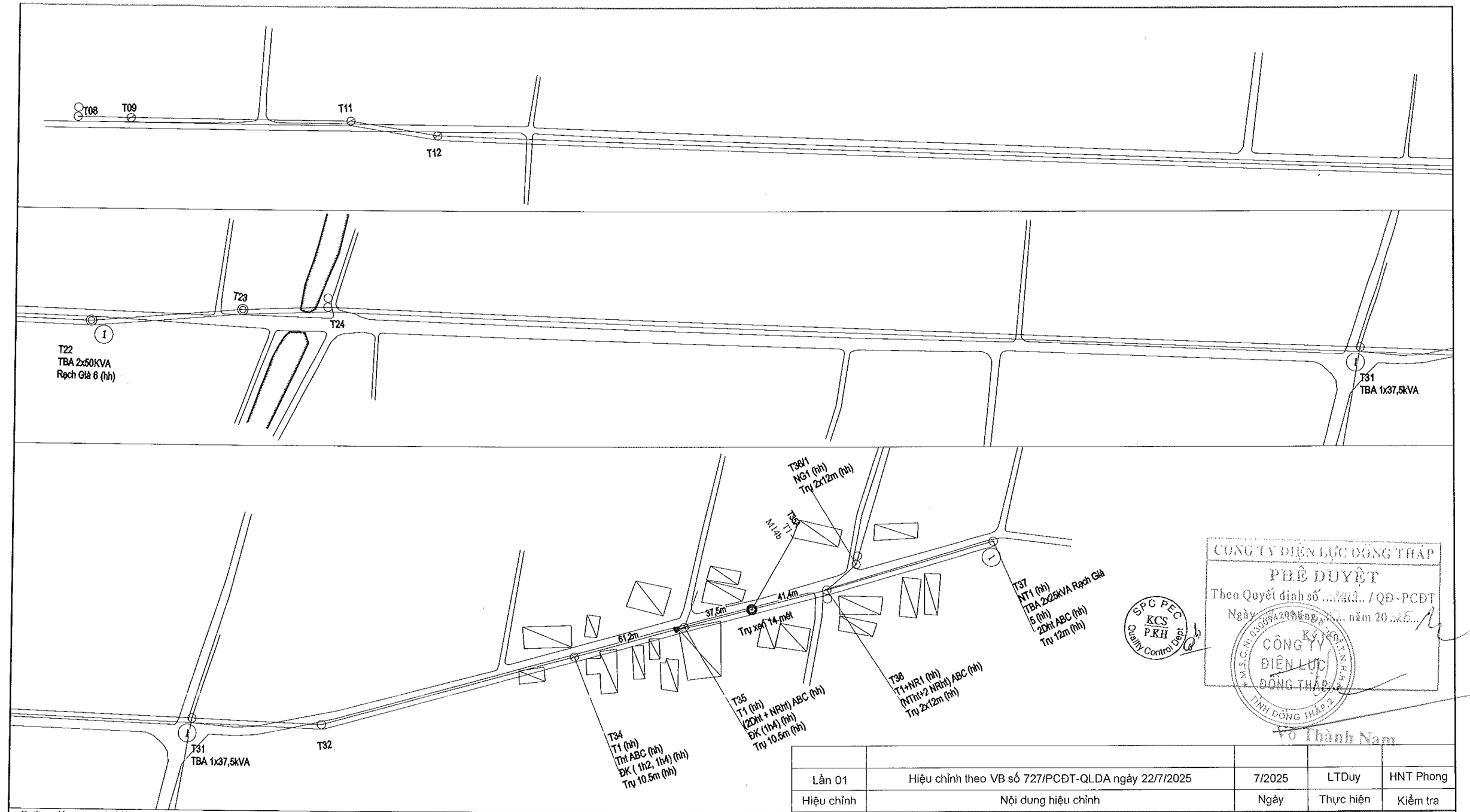

CÔNG TY ĐIỆN LỰC ĐỒNG THÁP
PHÊ DUYỆT
Theo Quyết định số ...../ QĐ-PCĐT
Ngày ..... năm 20 25
Ký tên, đóng dấu
CÔNG TY ĐIỆN LỰC ĐỒNG THÁP
Võ Thành Nam

SPC PEC KCS P.KH Quality Control Dept

Hiệu chỉnh	Nội dung hiệu chỉnh	Ngày	Thực hiện	Kiểm tra
Lần 01	Hiệu chỉnh theo VB số 727/PCĐT-QLDA ngày 22/7/2025	7/2025	LTDuy	HNT Phong

- Đường dây trung áp hiện hữu
- Đường dây trung áp 1 pha xây dựng mới
- Đường dây trung áp 3 pha xây dựng mới
- Đường dây trung áp 1 pha nâng cấp, cải tạo
- Đường dây trung áp 3 pha cải tạo
- Đường dây hạ áp hiện hữu
- Đường dây hạ áp 3 pha xây dựng mới
- Đường dây hạ áp 1 pha xây dựng mới
- Đường dây hạ áp nâng cấp, cải tạo
- Tru vuông, BTLT 7,5; 8,5; 10,5; 12; 14; 18; 20m hiện hữu
- Tru vuông, BTLT 7,5; 8,5; 10,5; 12; 14; 18; 20m thu hồi
- Tru vuông, trụ sắt, trụ cây 5m hiện hữu
- Tru vuông, BTLT 7,5; 8,5; 10,5; 12; 14; 18; 20m trồng mới
- Chằng xuống (CX), lệch (CL), chằng (CXX) TT hh, XDM
- FCO, LBFCO hiện hữu, lắp mới
- Tiếp địa hiện hữu, lắp mới
- TBA 1 pha, 3 pha hiện hữu, lắp mới
- Nhà lá, nhà tôn, nhà ngói (fibro), nhà lầu
- Đường giao thông
- Bờ taluy sông, ao, hồ, kênh, rạch
- Đường bờ ranh, hàng rào
- Cầu giao thông
- Vườn cây ăn trái
- Ruộng lúa
- Mốc góc, trung gian

EVNSPC
TỔNG CÔNG TY ĐIỆN LỰC MIỀN NAM
CÔNG TY TƯ VẤN ĐIỆN MIỀN NAM

P.Giám đốc	Nguyễn Chí Hiếu	
P.KHKD	Nguyễn Quốc Việt	
CNTK	Lê Tường Duy	
CTTK	Lê Tường Duy	
Kiểm tra	Hoàng N. T. Phong	
Thiết lập	Đào Minh Danh	

Tên dự án:

NÂNG CẤP LƯỚI ĐIỆN KHU VỰC ĐIỆN LỰC GÒ CÔNG ĐÔNG NĂM 2026

Tên bản vẽ:

MẶT BẰNG PHÂN BỐ CỘT

Hạng mục 18: Xử lý vị trí pha đất không đạt yêu cầu

BCKTKT	Ngày/t/n	25 - TG -105	38
TL: 1/2.000	07/2025	MBPBC - GO CONG DONG	41

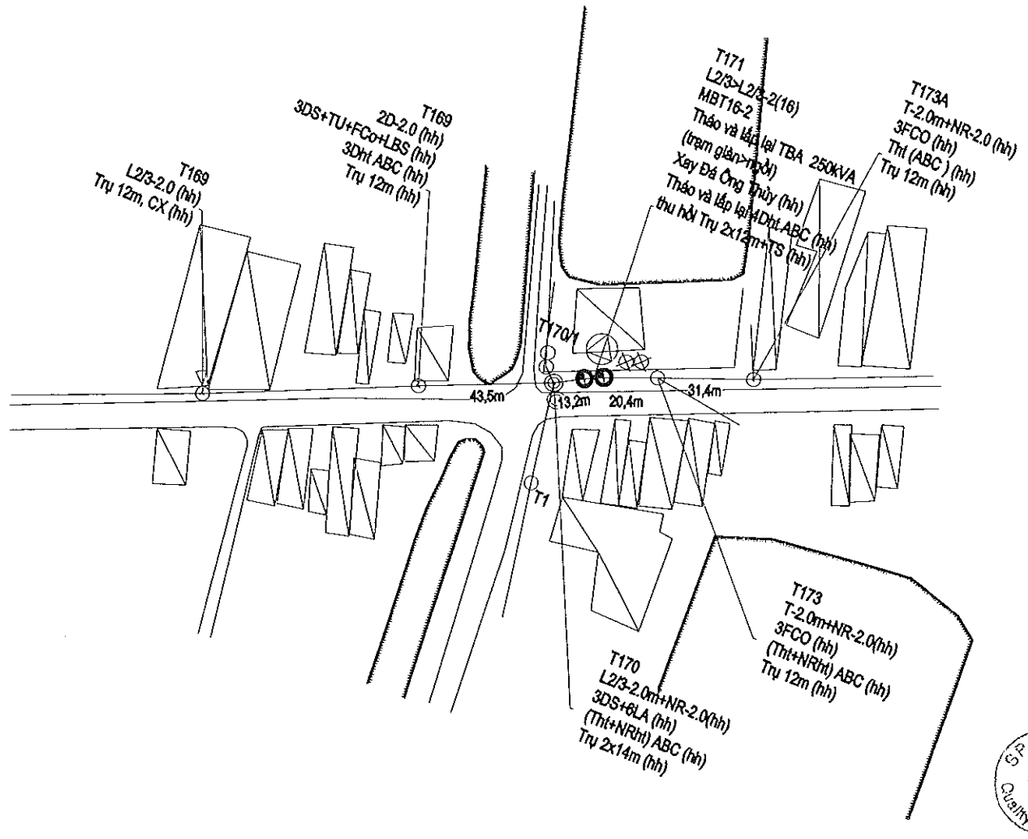

SPC PEC KCS P.KH Quality Control Dept

CÔNG TY ĐIỆN LỰC ĐỒNG THÁP
PHÊ DUYỆT
Theo Quyết định số ..3413.. / QĐ - PCĐT
Ngày ..01.. tháng ..12.. năm 20..25...
Ký tên
CÔNG TY ĐIỆN LỰC ĐỒNG THÁP
Võ Thành Nam

Hiệu chỉnh	Nội dung hiệu chỉnh	Ngày	Thực hiện	Kiểm tra
Lần 01	Hiệu chỉnh theo VB số 727/PCĐT-QLDA ngày 22/7/2025	7/2025	LTDuy	HNT Phong

- Đường dây trung áp hiện hữu
- Đường dây trung áp 1 pha xây dựng mới
- Đường dây trung áp 3 pha xây dựng mới
- Đường dây trung áp 1 pha nâng cấp, cải tạo
- Đường dây trung áp 3 pha cải tạo
- Đường dây hạ áp hiện hữu
- Đường dây hạ áp 3 pha xây dựng mới
- Đường dây hạ áp 1 pha xây dựng mới
- Đường dây hạ áp nâng cấp, cải tạo
- Trụ vuông, BTLT 7,5; 8,5; 10,5; 12; 14; 18; 20m hiện hữu
- Trụ vuông, BTLT 7,5; 8,5; 10,5; 12; 14; 18; 20m thu hồi
- Trụ vuông, trụ sắt, trụ cây 5m hiện hữu
- Trụ vuông, BTLT 7,5; 8,5; 10,5; 12; 14; 18; 20m trồng mới
- Chằng xuống (CX), lệch (CL), chằng (CXX) TT hh, XDM
- FCO, LBFCO hiện hữu, lắp mới
- Tiếp địa hiện hữu, lắp mới
- TBA 1 pha, 3 pha hiện hữu, lắp mới
- Nhà lá, nhà tôn, nhà ngói (fibro), nhà lầu
- Đường giao thông
- Bờ taluy sông, ao, hồ, kênh, rạch
- Đường bờ ranh, hàng rào
- Cầu giao thông
- Vườn cây ăn trái
- Ruộng lúa
- Mốc góc, trung gian

EVNSPC
TỔNG CÔNG TY ĐIỆN LỰC MIỀN NAM
CÔNG TY TƯ VẤN ĐIỆN MIỀN NAM

P.Giám đốc	Nguyễn Chí Hiếu	
P.KHKD	Nguyễn Quốc Việt	
CNTK	Lê Tường Duy	
CTTK	Lê Tường Duy	
Kiểm tra	Hoàng N. T. Phong	
Thiết lập	Đào Minh Danh	

Tên dự án:

NÂNG CẤP LƯỚI ĐIỆN KHU VỰC ĐIỆN LỰC GÒ CÔNG ĐÔNG NĂM 2026

Tên bản vẽ:

MẶT BẰNG PHÂN BỐ CỘT

Hạng mục 18: Xử lý vị trí pha đất không đạt yêu cầu

BCKTKT	Ngày/t/n	25 - TG -105	39
TL: 1/2.000	07/2025	MBPBC - GO CONG DONG	41

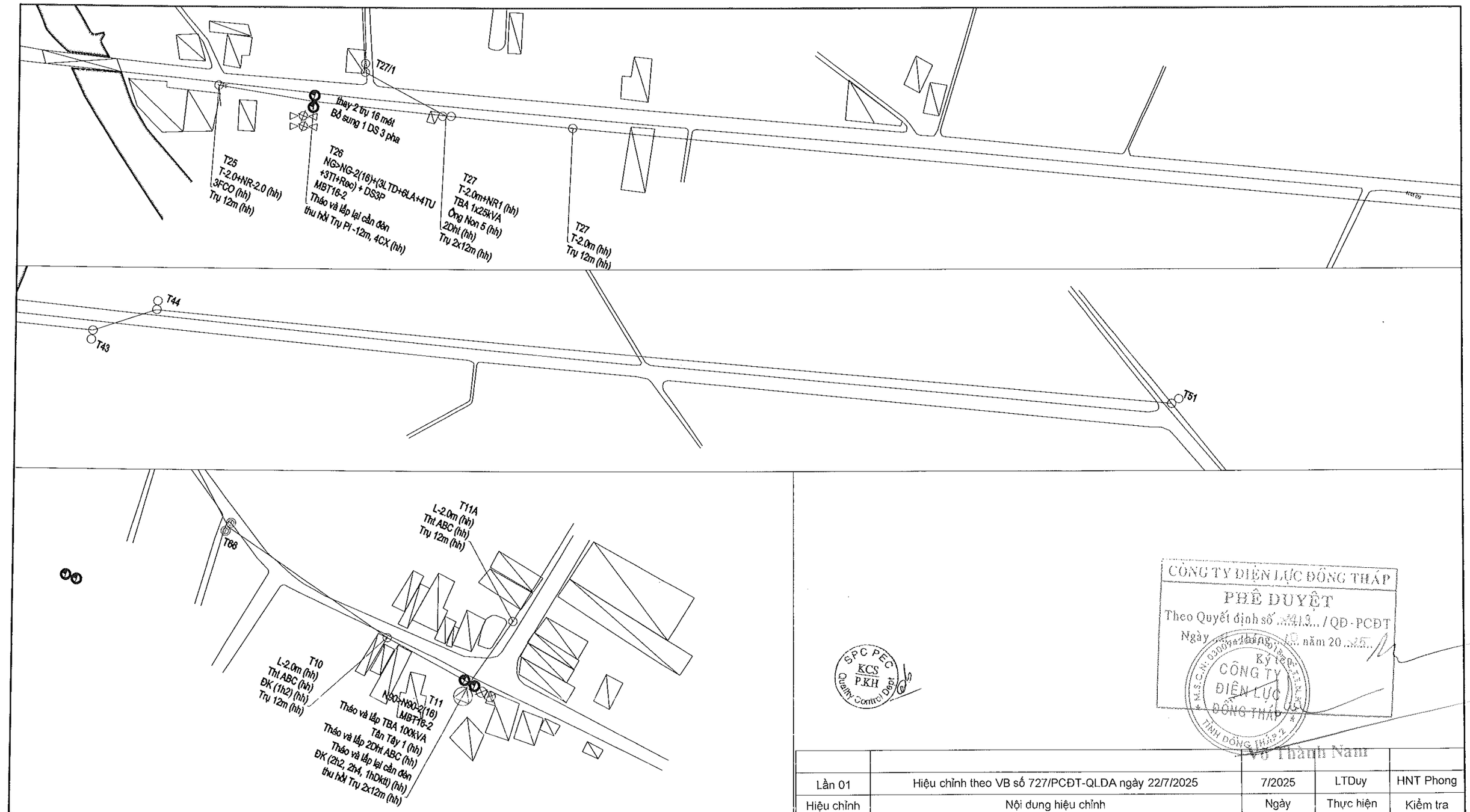

- Đường dây trung áp hiện hữu
- Đường dây trung áp 1 pha xây dựng mới
- Đường dây trung áp 3 pha xây dựng mới
- Đường dây trung áp 1 pha nâng cấp, cải tạo
- Đường dây trung áp 3 pha cải tạo
- Đường dây hạ áp hiện hữu
- Đường dây hạ áp 3 pha xây dựng mới
- Đường dây hạ áp 1 pha xây dựng mới
- Đường dây hạ áp nâng cấp, cải tạo
- Tru vuông, BTLT 7,5; 8,5; 10,5; 12; 14; 18; 20m hiện hữu
- Tru vuông, BTLT 7,5; 8,5; 10,5; 12; 14; 18; 20m thu hồi
- Tru vuông, trụ sắt, trụ cây 5m hiện hữu
- Tru vuông, BTLT 7,5; 8,5; 10,5; 12; 14; 18; 20m trồng mới
- Chằng xuống (CX), lệch (CL), chằng (CXX) TT hh, XDM

- FCO, LBFCO hiện hữu, lắp mới
- Tiếp địa hiện hữu, lắp mới
- TBA 1 pha, 3 pha hiện hữu, lắp mới
- Nhà lá, nhà tôn, nhà ngói (fibro), nhà lầu
- Đường giao thông
- Bờ taluy sông, ao, hồ, kênh, rạch
- Đường bờ ranh, hàng rào
- Cầu giao thông
- Vườn cây ăn trái
- Ruộng lúa
- Mốc góc, trung gian

SPC PEC KCS P.KH Quality Control Dept

CÔNG TY ĐIỆN LỰC ĐỒNG THÁP
PHÊ DUYỆT
Theo Quyết định số ...419... / QĐ - PCĐT
Ngày ...18... tháng ...12... năm 20...25...
Kỹ tiếp nhận
Vũ Thành Nam

Hiệu chỉnh	Nội dung hiệu chỉnh	Ngày	Thực hiện	Kiểm tra
Lần 01	Hiệu chỉnh theo VB số 727/PCĐT-QLDA ngày 22/7/2025	7/2025	LTDuy	HNT Phong

EVNSPC
TỔNG CÔNG TY ĐIỆN LỰC MIỀN NAM
CÔNG TY TƯ VẤN ĐIỆN MIỀN NAM

P.Giám đốc	Nguyễn Chí Hiếu	
P.KHKD	Nguyễn Quốc Việt	
CNTK	Lê Tường Duy	
CTTK	Lê Tường Duy	
Kiểm tra	Hoàng N. T. Phong	
Thiết lập	Đào Minh Danh	

Tên dự án:

NÂNG CẤP LƯỚI ĐIỆN KHU VỰC ĐIỆN LỰC GÒ CÔNG ĐÔNG NĂM 2026

Tên bản vẽ:

MẶT BẰNG PHÂN BỐ CỘT

Hạng mục 18: Xử lý vị trí pha đất không đạt yêu cầu

BCKTKT	Ngày/t/n	25 - TG -105	40
TL: 1/2.000	07/2025	MBPBC - GO CONG DONG	41

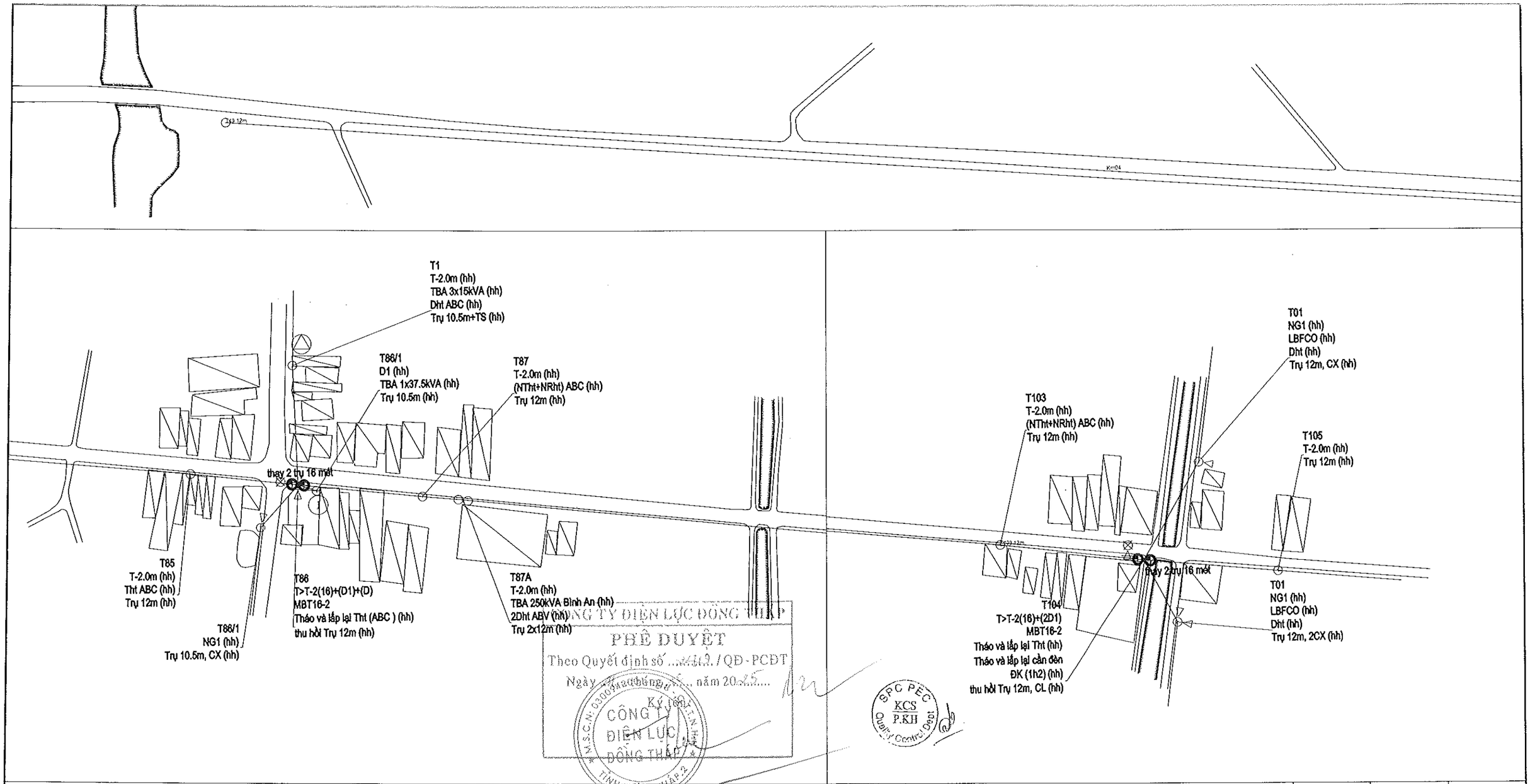

CÔNG TY ĐIỆN LỰC ĐỒNG THÁP
PHÊ DUYỆT
Theo Quyết định số ...410 / QĐ - PCĐT
Ngày ... tháng ... năm 2025
Ký tên
CÔNG TY ĐIỆN LỰC ĐỒNG THÁP
M.S.D.N: 0300942008
TỈNH ĐỒNG THÁP

Võ Thành Nam

SPC PEC KCS P.KH Quality Control Dept

Hiệu chỉnh	Nội dung hiệu chỉnh	Ngày	Thực hiện	Kiểm tra
Lần 01	Hiệu chỉnh theo VB số 727/PCĐT-QLDA ngày 22/7/2025	7/2025	LTDuy	HNT Phong

- Đường dây trung áp hiện hữu
- Đường dây trung áp 1 pha xây dựng mới
- Đường dây trung áp 3 pha xây dựng mới
- Đường dây trung áp 1 pha nâng cấp, cải tạo
- Đường dây trung áp 3 pha cải tạo
- Đường dây hạ áp hiện hữu
- Đường dây hạ áp 3 pha xây dựng mới
- Đường dây hạ áp 1 pha xây dựng mới
- Đường dây hạ áp nâng cấp, cải tạo
- Tru vuông, BTLT 7,5; 8,5; 10,5; 12; 14; 18; 20m hiện hữu
- Tru vuông, BTLT 7,5; 8,5; 10,5; 12; 14; 18; 20m thu hồi
- Tru vuông, trụ sắt, trụ cây 5m hiện hữu
- Tru vuông, BTLT 7,5; 8,5; 10,5; 12; 14; 18; 20m trồng mới
- Chằng xuống (CX), lệch (CL), chằng (CXX) TT hh, XDM
- FCO, LBFCO hiện hữu, lắp mới
- Tiếp địa hiện hữu, lắp mới
- TBA 1 pha, 3 pha hiện hữu, lắp mới
- Nhà lá, nhà tôn, nhà ngói (fibro), nhà lầu
- Đường giao thông
- Bờ taluy sông, ao, hồ, kênh, rạch
- Đường bờ ranh, hàng rào
- Cầu giao thông
- Vườn cây ăn trái
- Ruộng lúa
- Mốc góc, trung gian

EVNSPC
TỔNG CÔNG TY ĐIỆN LỰC MIỀN NAM
CÔNG TY TƯ VẤN ĐIỆN MIỀN NAM

P.Giám đốc	Nguyễn Chí Hiếu	
P.KHKD	Nguyễn Quốc Việt	
CNTK	Lê Tường Duy	
CTTK	Lê Tường Duy	
Kiểm tra	Hoàng N. T. Phong	
Thiết lập	Đào Minh Danh	

Tên dự án:

NÂNG CẤP LƯỚI ĐIỆN KHU VỰC ĐIỆN LỰC GÒ CÔNG ĐÔNG NĂM 2026

Tên bản vẽ:

MẶT BẰNG PHÂN BỐ CỘT

Hạng mục 18: Xử lý vị trí pha đất không đạt yêu cầu

BCKTKT	Ngày/t/n	25 - TG -105	41
TL: 1/2.000	07/2025	MBPBC - GO CONG DONG	41

HM1- Cải tạo, nâng cấp đường dây trung thế từ 1 pha thành 3 pha nhánh Thanh Nhung 4728-7

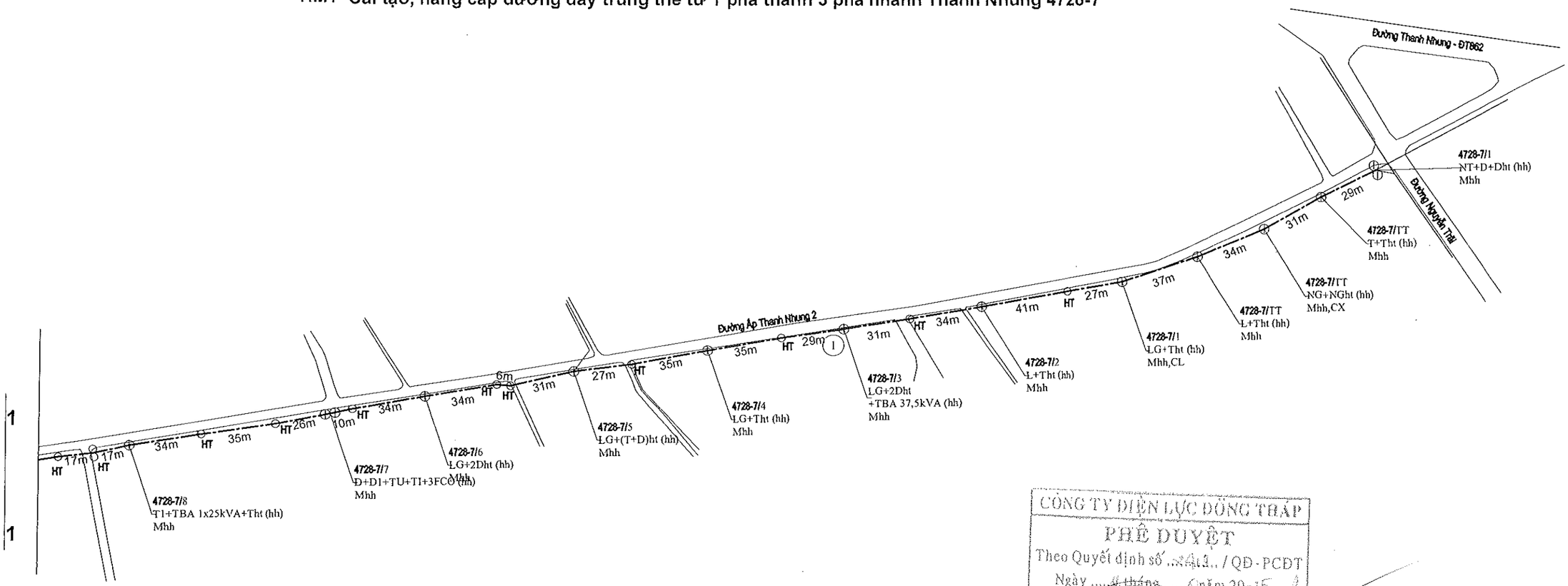

CÔNG TY ĐIỆN LỰC ĐỒNG THÁP
PHÊ DUYỆT
Theo Quyết định số ...443.../QĐ-PCĐT
Ngày ....4 tháng ....6 năm 2025....
Ký tên
CÔNG TY ĐIỆN LỰC ĐỒNG THÁP
Võ Thành Nam

SPC PEC KCS P.KH Quality Control Dept.

Hiệu chỉnh	Nội dung hiệu chỉnh	Ngày		Kiểm tra

- Đường dây trung áp hiện hữu
- Đường dây trung áp 1 pha xây dựng mới
- Đường dây trung áp 3 pha xây dựng mới
- Đường dây trung áp 1 pha nâng cấp, cải tạo
- Đường dây trung áp 3 pha cải tạo
- Đường dây hạ áp hiện hữu
- Đường dây hạ áp 3 pha xây dựng mới
- Đường dây hạ áp 1 pha xây dựng mới
- Đường dây hạ áp nâng cấp, cải tạo
- Trụ BTLT 7,5; 8,5; 10,5; 12; 14; 16; 18; 20m hiện hữu
- Trụ BTLT 7,5; 8,5; 10,5; 12; 14; 16; 18; 20m thu hồi
- Trụ vuông, trụ sắt, trụ cây 5m hiện hữu
- Trụ BTLT 7,5; 8,5; 10; 12; 14; 16; 18; 20m trồng mới
- Chằng xuống (CX), lệch (CL), chằng (CXX) TT hh, XDM
- FCO, LBFCO hiện hữu, lắp mới
- Tiếp địa hiện hữu, lắp mới
- TBA 1 pha, 3 pha hiện hữu, lắp mới
- Nhà lá, nhà tôn, nhà ngói (fibro), nhà lầu
- Sông rạch
- Đường giao thông
- Đường bờ kênh
- Cầu giao thông
- Vườn cây ăn trái
- Ruộng lúa
- Mốc góc, trung gian

EVNSPC
TỔNG CÔNG TY ĐIỆN LỰC MIỀN NAM
CÔNG TY TƯ VẤN ĐIỆN MIỀN NAM

P.Giám đốc	Nguyễn Chí Hiếu		Tên công trình: NÂNG CẤP LƯỚI ĐIỆN KHU VỰC ĐIỆN LỰC GÒ CÔNG ĐÔNG NĂM 2026			
P.KHKD	Nguyễn Quốc Việt		Tên bản vẽ: MẶT BẰNG PHÂN BỐ CỘT			
CNTK	Lê Tường Duy					
CTTK	Lê Tường Duy					
Kiểm tra	Hoàng N. T. Phong		BCKTKT	Ngày/t/n	25-TG-105	01
Thiết lập	Đào Minh Danh		TL: 1/2.000	09/2025	MBPBC-BS	28

HM1- Cải tạo, nâng cấp đường dây trung thế từ 1 pha thành 3 pha nhánh Thanh Nhung 4728-7

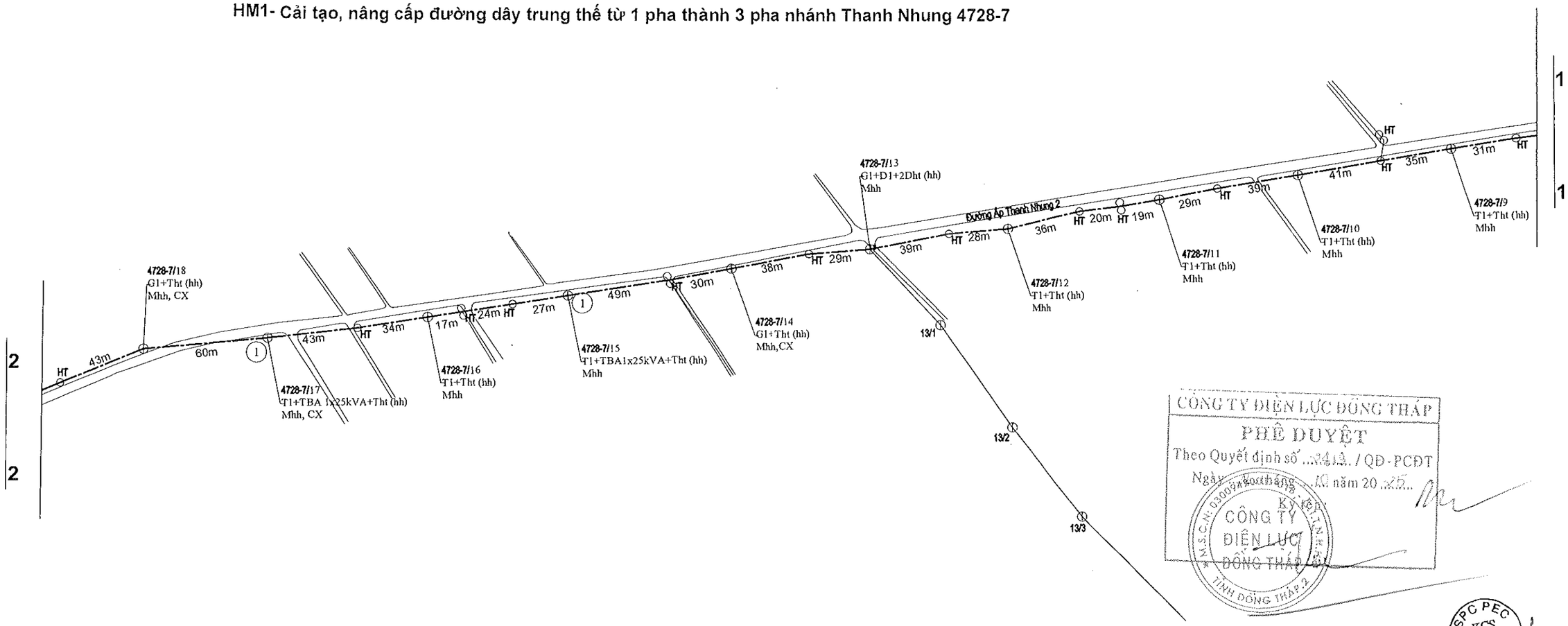

CÔNG TY ĐIỆN LỰC ĐỒNG THÁP
PHÊ DUYỆT
Theo Quyết định số ...3413../QĐ-PCĐT
Ngày 30 tháng 10 năm 2025
CÔNG TY ĐIỆN LỰC ĐỒNG THÁP
Võ Thành Nam

SPC PEC KCS PKH Quality Control Dept.

Hiệu chỉnh	Nội dung hiệu chỉnh	Ngày		Kiểm tra

- Đường dây trung áp hiện hữu
- Đường dây trung áp 1 pha xây dựng mới
- Đường dây trung áp 3 pha xây dựng mới
- Đường dây trung áp 1 pha nâng cấp, cải tạo
- Đường dây trung áp 3 pha cải tạo
- Đường dây hạ áp hiện hữu
- Đường dây hạ áp 3 pha xây dựng mới
- Đường dây hạ áp 1 pha xây dựng mới
- Đường dây hạ áp nâng cấp, cải tạo
- Trụ BTLT 7,5; 8,5; 10,5; 12; 14; 16; 18; 20m hiện hữu
- Trụ BTLT 7,5; 8,5; 10,5; 12; 14; 16; 18; 20m thu hồi
- Trụ vuông, trụ sắt, trụ cây 5m hiện hữu
- Trụ BTLT 7,5; 8,5; 10; 12; 14; 16; 18; 20m trồng mới
- Chằng xuống (CX), lệch (CL), chằng (CXX) TT hh, XDM
- FCO, LBFCO hiện hữu, lắp mới
- Tiếp địa hiện hữu, lắp mới
- TBA 1 pha, 3 pha hiện hữu, lắp mới
- Nhà lá, nhà tôn, nhà ngói (fibro), nhà lầu
- Sông rạch
- Đường giao thông
- Đường bờ kênh
- Cầu giao thông
- Vườn cây ăn trái
- Ruộng lúa
- Mốc góc, trung gian

EVNSPC
TỔNG CÔNG TY ĐIỆN LỰC MIỀN NAM
CÔNG TY TƯ VẤN ĐIỆN MIỀN NAM

P.Giám đốc	Nguyễn Chí Hiếu	
P.KHKD	Nguyễn Quốc Việt	
CNTK	Lê Tường Duy	
CTTK	Lê Tường Duy	
Kiểm tra	Hoàng N. T. Phong	
Thiết lập	Đào Minh Danh	

Tên công trình:

NÂNG CẤP LƯỚI ĐIỆN KHU VỰC ĐIỆN LỰC GÒ CÔNG ĐÔNG NĂM 2026

Tên bản vẽ:

MẶT BẰNG PHÂN BỐ CỘT

BCKTKT	Ngày/t/n	25-TG-105	02
TL: 1/2.000	09/2025	MBPBC-BS	28

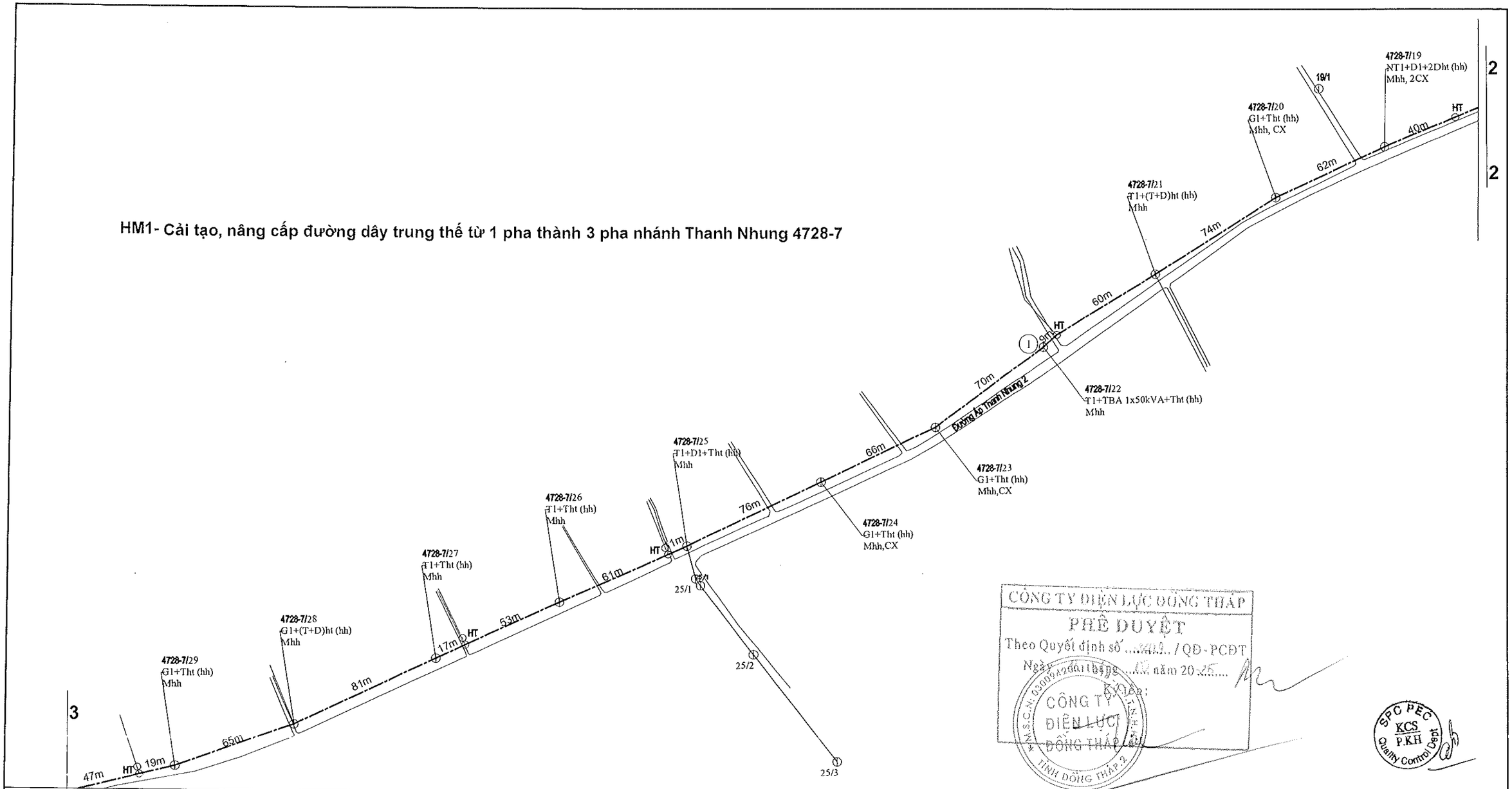

CÔNG TY ĐIỆN LỰC ĐỒNG THÁP
PHÊ DUYỆT
Theo Quyết định số ...../QĐ-PCĐT
Ngày ..... tháng ..... năm 20.....
Ký tiếp:
CÔNG TY ĐIỆN LỰC ĐỒNG THÁP
M.S.D.N: 0300942001 Đồng Tháp
TỈNH ĐỒNG THÁP

SPC PEC KCS P.KH Quality Control Dept

Võ Thành Nam

Hiệu chỉnh	Nội dung hiệu chỉnh	Ngày		Kiểm tra

- Đường dây trung áp hiện hữu
- Đường dây trung áp 1 pha xây dựng mới
- Đường dây trung áp 3 pha xây dựng mới
- Đường dây trung áp 1 pha nâng cấp, cải tạo
- Đường dây trung áp 3 pha cải tạo
- Đường dây hạ áp hiện hữu
- Đường dây hạ áp 3 pha xây dựng mới
- Đường dây hạ áp 1 pha xây dựng mới
- Đường dây hạ áp nâng cấp, cải tạo
- Trụ BTLT 7,5; 8,5; 10,5; 12; 14; 16; 18; 20m hiện hữu
- Trụ BTLT 7,5; 8,5; 10,5; 12; 14; 16; 18; 20m thu hồi
- Trụ vuông, trụ sắt, trụ cây 5m hiện hữu
- Trụ BTLT 7,5; 8,5; 10; 12; 14; 16; 18; 20m trồng mới
- Chằng xuống (CX), lệch (CL), chằng (CXX) TT hh, XDM
- FCO, LBFCO hiện hữu, lắp mới
- Tiếp địa hiện hữu, lắp mới
- TBA 1 pha, 3 pha hiện hữu, lắp mới
- Nhà lá, nhà tôn, nhà ngói (fibro), nhà lầu
- Sông rạch
- Đường giao thông
- Đường bờ kênh
- Cầu giao thông
- Vườn cây ăn trái
- Ruộng lúa
- Mốc góc, trung gian

EVNSPC
TỔNG CÔNG TY ĐIỆN LỰC MIỀN NAM
CÔNG TY TƯ VẤN ĐIỆN MIỀN NAM

P.Giám đốc	Nguyễn Chí Hiếu	
P.KHKD	Nguyễn Quốc Việt	
CNTK	Lê Tường Duy	
CTTK	Lê Tường Duy	
Kiểm tra	Hoàng N. T. Phong	
Thiết lập	Đào Minh Danh	

Tên công trình:

NÂNG CẤP LƯỚI ĐIỆN KHU VỰC ĐIỆN LỰC GÒ CÔNG ĐÔNG NĂM 2026

Tên bản vẽ:

MẶT BẰNG PHÂN BỐ CỘT

BCKTKT	Ngày/t/n	25-TG-105	03
TL: 1/2.000	09/2025	MBPBC-BS	28

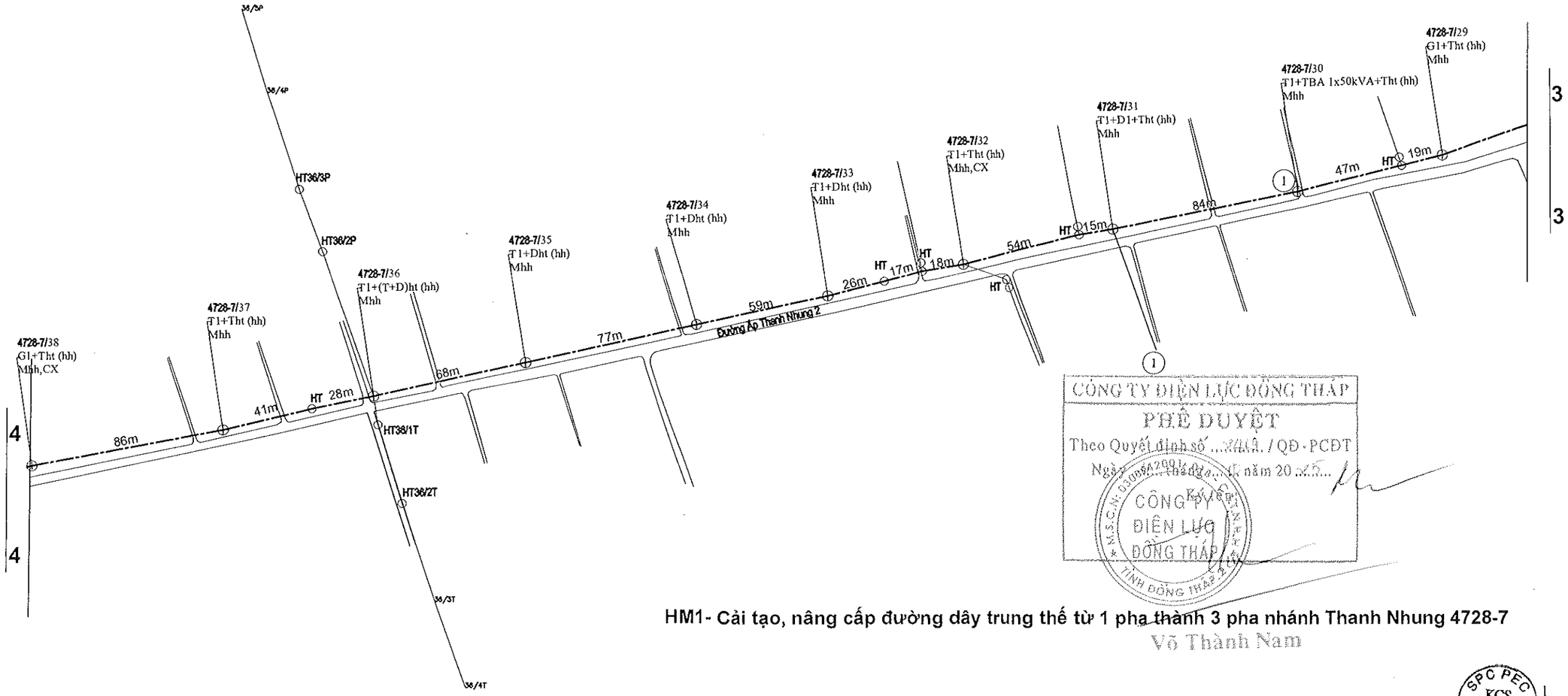

CÔNG TY ĐIỆN LỰC ĐỒNG THÁP
PHÊ DUYỆT
Theo Quyết định số ...274/... / QĐ - PCĐT
Ngày ...10 tháng... 10 năm 20 25...
Võ Thành Nam

HM1- Cải tạo, nâng cấp đường dây trung thế từ 1 pha thành 3 pha nhánh Thanh Nhung 4728-7

SPC PEC KCS P.KH Quality Control Dept

Hiệu chỉnh	Nội dung hiệu chỉnh	Ngày		Kiểm tra

- Đường dây trung áp hiện hữu
- Đường dây trung áp 1 pha xây dựng mới
- Đường dây trung áp 3 pha xây dựng mới
- Đường dây trung áp 1 pha nâng cấp, cải tạo
- Đường dây trung áp 3 pha cải tạo
- Đường dây hạ áp hiện hữu
- Đường dây hạ áp 3 pha xây dựng mới
- Đường dây hạ áp 1 pha xây dựng mới
- Đường dây hạ áp nâng cấp, cải tạo
- Trụ BTLT 7,5; 8,5; 10,5; 12; 14; 16; 18; 20m hiện hữu
- Trụ BTLT 7,5; 8,5; 10,5; 12; 14; 16; 18; 20m thu hồi
- Trụ vuông, trụ sắt, trụ cây 5m hiện hữu
- Trụ BTLT 7,5; 8,5; 10; 12; 14; 16; 18; 20m trồng mới
- Chằng xuống (CX), lệch (CL), chằng (CXX) TT hh, XDM
- FCO, LBFCO hiện hữu, lắp mới
- Tiếp địa hiện hữu, lắp mới
- TBA 1 pha, 3 pha hiện hữu, lắp mới
- Nhà lá, nhà tôn, nhà ngói (fibro), nhà lầu
- Sông rạch
- Đường giao thông
- Đường bờ kênh
- Cầu giao thông
- Vườn cây ăn trái
- Ruộng lúa
- Mốc góc, trung gian

EVNSPC
TỔNG CÔNG TY ĐIỆN LỰC MIỀN NAM
CÔNG TY TƯ VẤN ĐIỆN MIỀN NAM

P.Giám đốc	Nguyễn Chí Hiếu	
P.KHKD	Nguyễn Quốc Việt	
CNTK	Lê Tường Duy	
CTTK	Lê Tường Duy	
Kiểm tra	Hoàng N. T. Phong	
Thiết lập	Đào Minh Danh	

Tên công trình:
NÂNG CẤP LƯỚI ĐIỆN KHU VỰC ĐIỆN LỰC GÒ CÔNG ĐÔNG NĂM 2026

Tên bản vẽ:
MẶT BẰNG PHÂN BỐ CỘT

BCKTKT	Ngày/t/n	25-TG-105	04
TL: 1/2.000	09/2025	MBPBC-BS	28

HM1- Cải tạo, nâng cấp đường dây trung thế từ 1 pha thành 3 pha nhánh Thanh Nhung 4728-7

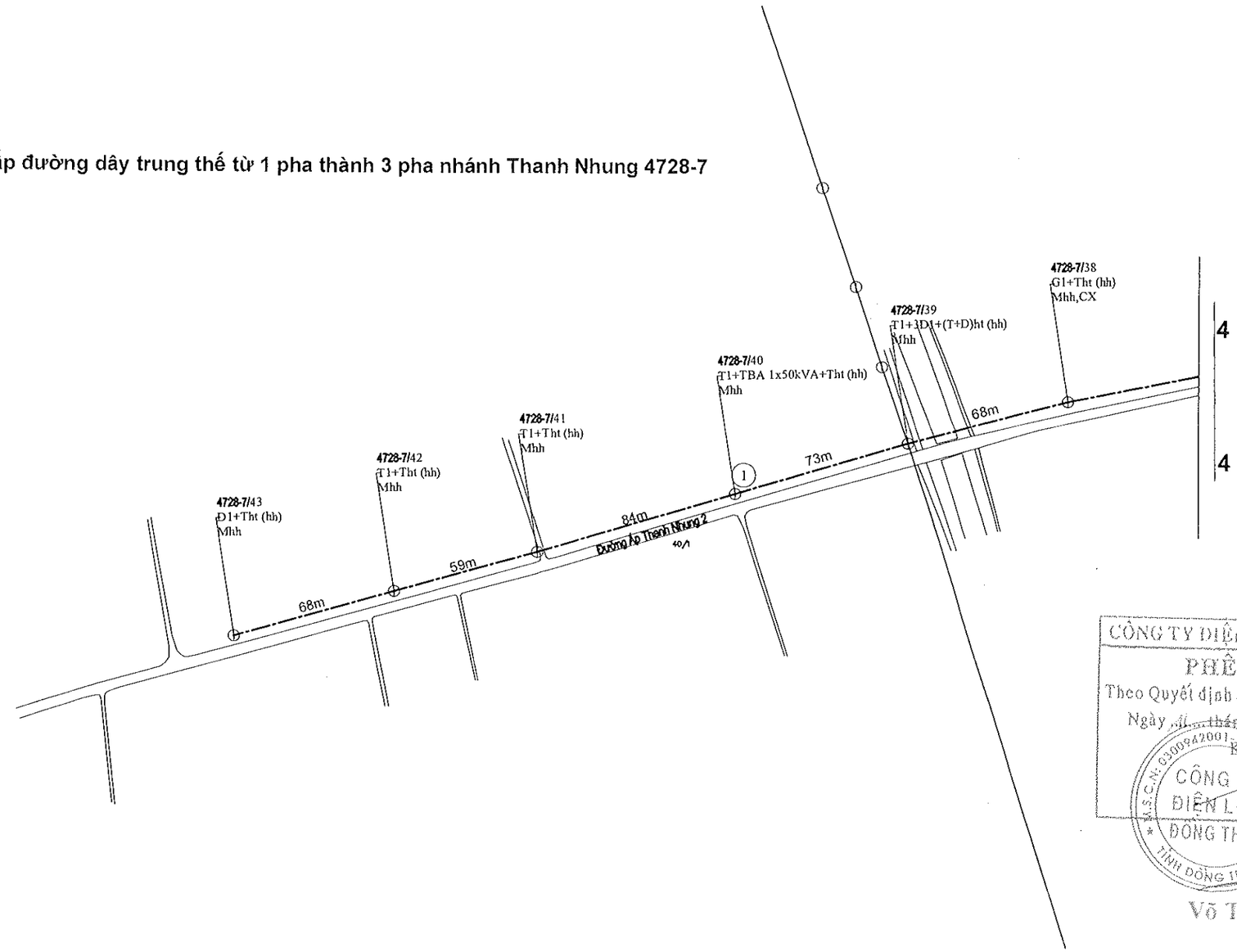

CÔNG TY ĐIỆN LỰC ĐỒNG THÁP
PHÊ DUYỆT
Theo Quyết định số ...241.3.../QĐ-PCĐT
Ngày ...11... tháng ...03... năm 20...25...
Ký đóng dấu
CÔNG TY ĐIỆN LỰC ĐỒNG THÁP
Võ Thành Nam

SPC PEC KCS P.KH Quality Control Dept.

Hiệu chỉnh	Nội dung hiệu chỉnh	Ngày		Kiểm tra

- Đường dây trung áp hiện hữu
- Đường dây trung áp 1 pha xây dựng mới
- Đường dây trung áp 3 pha xây dựng mới
- Đường dây trung áp 1 pha nâng cấp, cải tạo
- Đường dây trung áp 3 pha cải tạo
- Đường dây hạ áp hiện hữu
- Đường dây hạ áp 3 pha xây dựng mới
- Đường dây hạ áp 1 pha xây dựng mới
- Đường dây hạ áp nâng cấp, cải tạo
- Trụ BTLT 7,5; 8,5; 10,5; 12; 14; 16; 18; 20m hiện hữu
- Trụ BTLT 7,5; 8,5; 10,5; 12; 14; 16; 18; 20m thu hồi
- Trụ vuông, trụ sắt, trụ cây 5m hiện hữu
- Trụ BTLT 7,5; 8,5; 10; 12; 14; 16; 18; 20m trồng mới
- Chằng xuống (CX), lệch (CL), chằng (CXX) TT hh, XDM
- FCO, LBFCO hiện hữu, lắp mới
- Tiếp địa hiện hữu, lắp mới
- TBA 1 pha, 3 pha hiện hữu, lắp mới
- Nhà lá, nhà tôn, nhà ngói (fibro), nhà lầu
- Sông rạch
- Đường giao thông
- Đường bờ kênh
- Cầu giao thông
- Vườn cây ăn trái
- Ruộng lúa
- Mốc góc, trung gian

EVNSPC
TỔNG CÔNG TY ĐIỆN LỰC MIỀN NAM
CÔNG TY TƯ VẤN ĐIỆN MIỀN NAM

P.Giám đốc	Nguyễn Chí Hiếu	
P.KHKD	Nguyễn Quốc Việt	
CNTK	Lê Tường Duy	
CTTK	Lê Tường Duy	
Kiểm tra	Hoàng N. T. Phong	
Thiết lập	Đào Minh Danh	

Tên công trình:

NÂNG CẤP LƯỚI ĐIỆN KHU VỰC ĐIỆN LỰC GÒ CÔNG ĐÔNG NĂM 2026

Tên bản vẽ:

MẶT BẰNG PHÂN BỐ CỘT

BCKTKT	Ngày/t/n	25-TG-105	05
TL: 1/2.000	09/2025	MBPBC-BS	28

HM2- Cải tạo, nâng cấp đường dây trung thế từ 1 pha thành 3 pha nhánh Chùa Đất Đỏ 4755-7

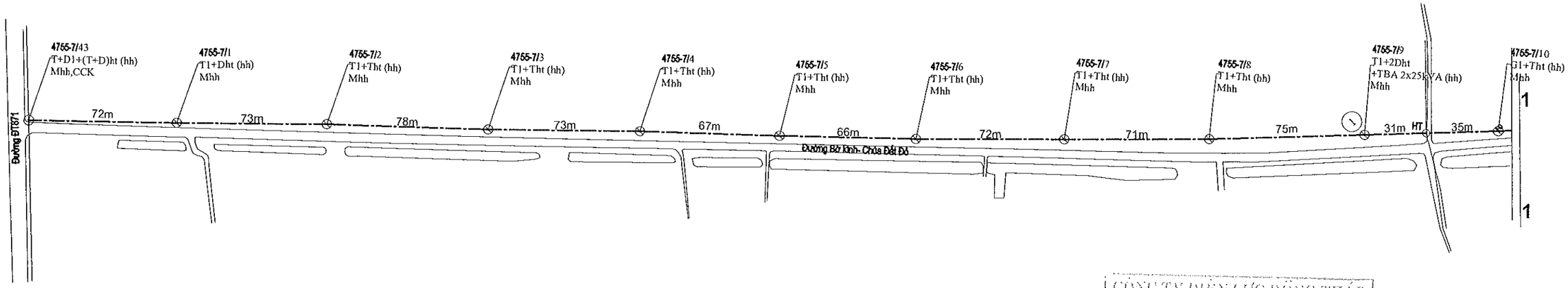

CÔNG TY ĐIỆN LỰC ĐỒNG THÁP
PHÊ DUYỆT
Theo Quyết định số ...2419.. / QĐ - PCĐT
Ngày ...4... tháng ...10... năm 20 25...
Ký tên:
CÔNG TY ĐIỆN LỰC ĐỒNG THÁP
M.S.D.N: 0300942001
TỈNH ĐỒNG THÁP
Võ Thành Nam

SPC PEC KCS P.KH Quality Control Dept

Hiệu chỉnh	Nội dung hiệu chỉnh	Ngày		Kiểm tra

- Đường dây trung áp hiện hữu
- Đường dây trung áp 1 pha xây dựng mới
- Đường dây trung áp 3 pha xây dựng mới
- Đường dây trung áp 1 pha nâng cấp, cải tạo
- Đường dây trung áp 3 pha cải tạo
- Đường dây hạ áp hiện hữu
- Đường dây hạ áp 3 pha xây dựng mới
- Đường dây hạ áp 1 pha xây dựng mới
- Đường dây hạ áp nâng cấp, cải tạo
- Trụ BTLT 7,5; 8,5; 10,5; 12; 14; 16; 18; 20m hiện hữu
- Trụ BTLT 7,5; 8,5; 10,5; 12; 14; 16; 18; 20m thu hồi
- Trụ vuông, trụ sắt, trụ cây 5m hiện hữu
- Trụ BTLT 7,5; 8,5; 10; 12; 14; 16; 18; 20m trồng mới
- Chằng xuống (CX), lệch (CL), chằng (CXX) TT hh, XDM
- FCO, LBFCO hiện hữu, lắp mới
- Tiếp địa hiện hữu, lắp mới
- TBA 1 pha, 3 pha hiện hữu, lắp mới
- Nhà lá, nhà tôn, nhà ngói (fibro), nhà lầu
- Sông rạch
- Đường giao thông
- Đường bờ kênh
- Cầu giao thông
- Vườn cây ăn trái
- Ruộng lúa
- Mốc góc, trung gian

EVNSPC
TỔNG CÔNG TY ĐIỆN LỰC MIỀN NAM
CÔNG TY TƯ VẤN ĐIỆN MIỀN NAM

P.Giám đốc	Nguyễn Chí Hiếu	
P.KHKD	Nguyễn Quốc Việt	
CNTK	Lê Tường Duy	
CTTK	Lê Tường Duy	
Kiểm tra	Hoàng N. T. Phong	
Thiết lập	Đào Minh Danh	

Tên công trình:

NÂNG CẤP LƯỚI ĐIỆN KHU VỰC ĐIỆN LỰC GÒ CÔNG ĐÔNG NĂM 2026

Tên bản vẽ:

MẶT BẰNG PHÂN BỐ CỘT

BCKTKT	Ngày/t/n	25-TG-105	06
TL: 1/2.000	09/2025	MBPBC-BS	28

HM2- Cải tạo, nâng cấp đường dây trung thế từ 1 pha thành 3 pha nhánh Chùa Đất Đỏ 4755-7

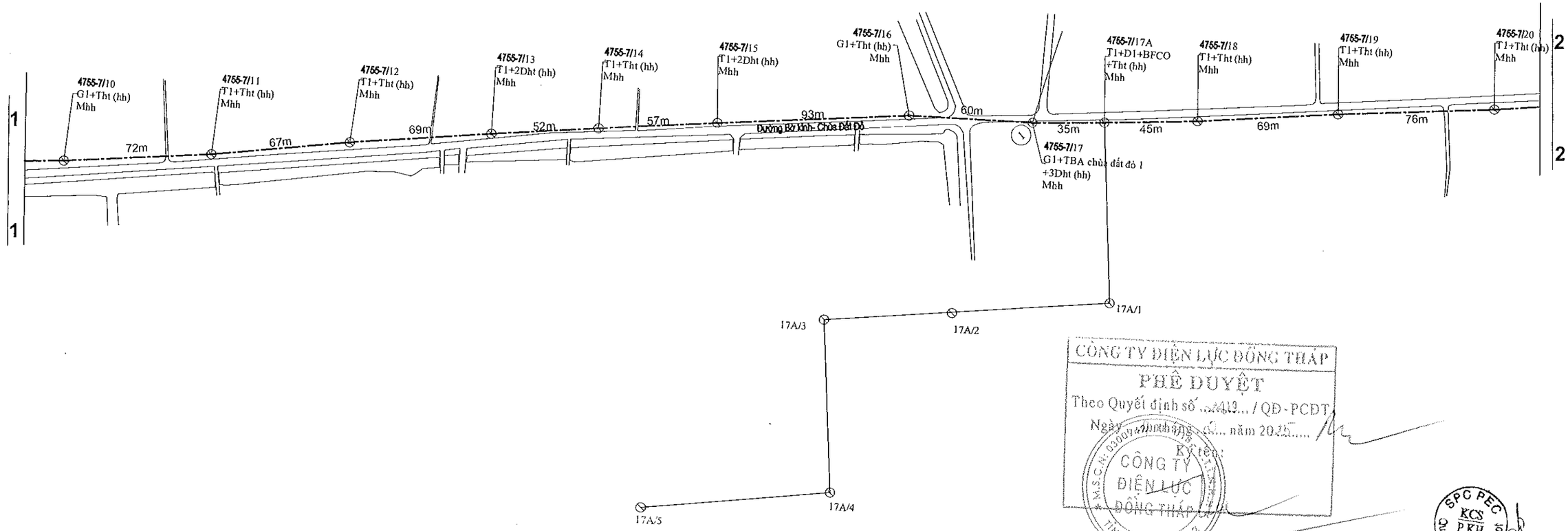

CÔNG TY ĐIỆN LỰC ĐỒNG THÁP
PHÊ DUYỆT
Theo Quyết định số ...2419... / QĐ - PCĐT
Ngày ...20 tháng ...10... năm 2025....
Ký tên:
CÔNG TY ĐIỆN LỰC ĐỒNG THÁP
Võ Thành Nam

SPC PEC KCS P.KH Quality Control Dept

Hiệu chỉnh	Nội dung hiệu chỉnh	Ngày		Kiểm tra

- Đường dây trung áp hiện hữu
- Đường dây trung áp 1 pha xây dựng mới
- Đường dây trung áp 3 pha xây dựng mới
- Đường dây trung áp 1 pha nâng cấp, cải tạo
- Đường dây trung áp 3 pha cải tạo
- Đường dây hạ áp hiện hữu
- Đường dây hạ áp 3 pha xây dựng mới
- Đường dây hạ áp 1 pha xây dựng mới
- Đường dây hạ áp nâng cấp, cải tạo
- Trụ BTLT 7,5; 8,5; 10,5; 12; 14; 16; 18; 20m hiện hữu
- Trụ BTLT 7,5; 8,5; 10,5; 12; 14; 16; 18; 20m thu hồi
- Trụ vuông, trụ sắt, trụ cây 5m hiện hữu
- Trụ BTLT 7,5; 8,5; 10; 12; 14; 16; 18; 20m trồng mới
- Chằng xuống (CX), lệch (CL), chằng (CXX) TT hh, XDM
- FCO, LBFCO hiện hữu, lắp mới
- Tiếp địa hiện hữu, lắp mới
- TBA 1 pha, 3 pha hiện hữu, lắp mới
- Nhà lá, nhà tôn, nhà ngói (fibro), nhà lầu
- Sông rạch
- Đường giao thông
- Đường bờ kênh
- Cầu giao thông
- Vườn cây ăn trái
- Ruộng lúa
- Mốc góc, trung gian

EVNSPC
TỔNG CÔNG TY ĐIỆN LỰC MIỀN NAM
CÔNG TY TƯ VẤN ĐIỆN MIỀN NAM

P.Giám đốc	Nguyễn Chí Hiếu	
P.KHKD	Nguyễn Quốc Việt	
CNTK	Lê Tường Duy	
CTTK	Lê Tường Duy	
Kiểm tra	Hoàng N. T. Phong	
Thiết lập	Đào Minh Danh	

Tên công trình:

NÂNG CẤP LƯỚI ĐIỆN KHU VỰC ĐIỆN LỰC GÒ CÔNG ĐÔNG NĂM 2026

Tên bản vẽ:

MẶT BẰNG PHÂN BỐ CỘT

BCKTKT	Ngày/t/n	25-TG-105	07
TL: 1/2.000	09/2025	MBPBC-BS	28

HM2- Cải tạo, nâng cấp đường dây trung thế từ 1 pha thành 3 pha nhánh Chùa Đất Đỏ 4755-7

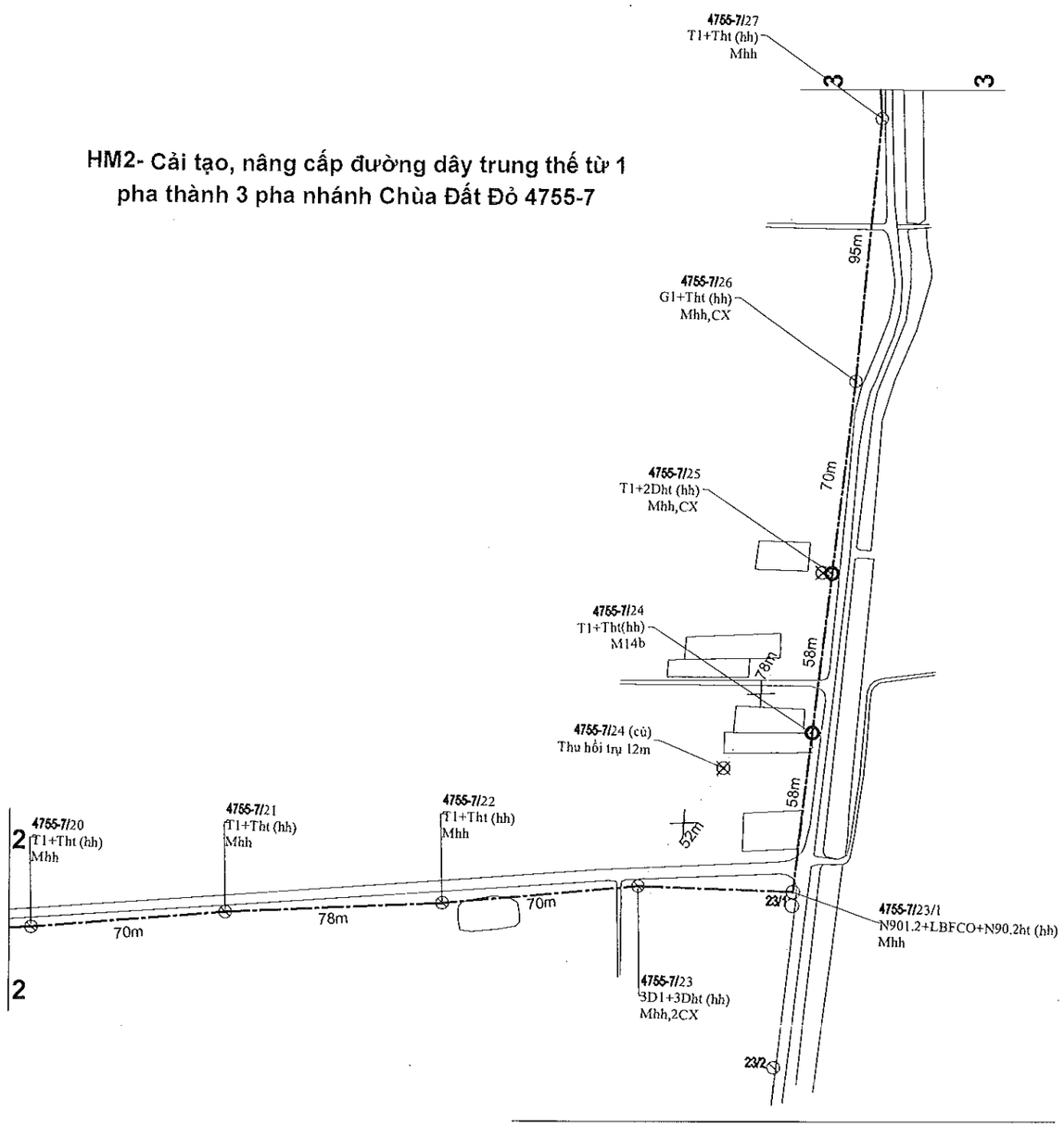

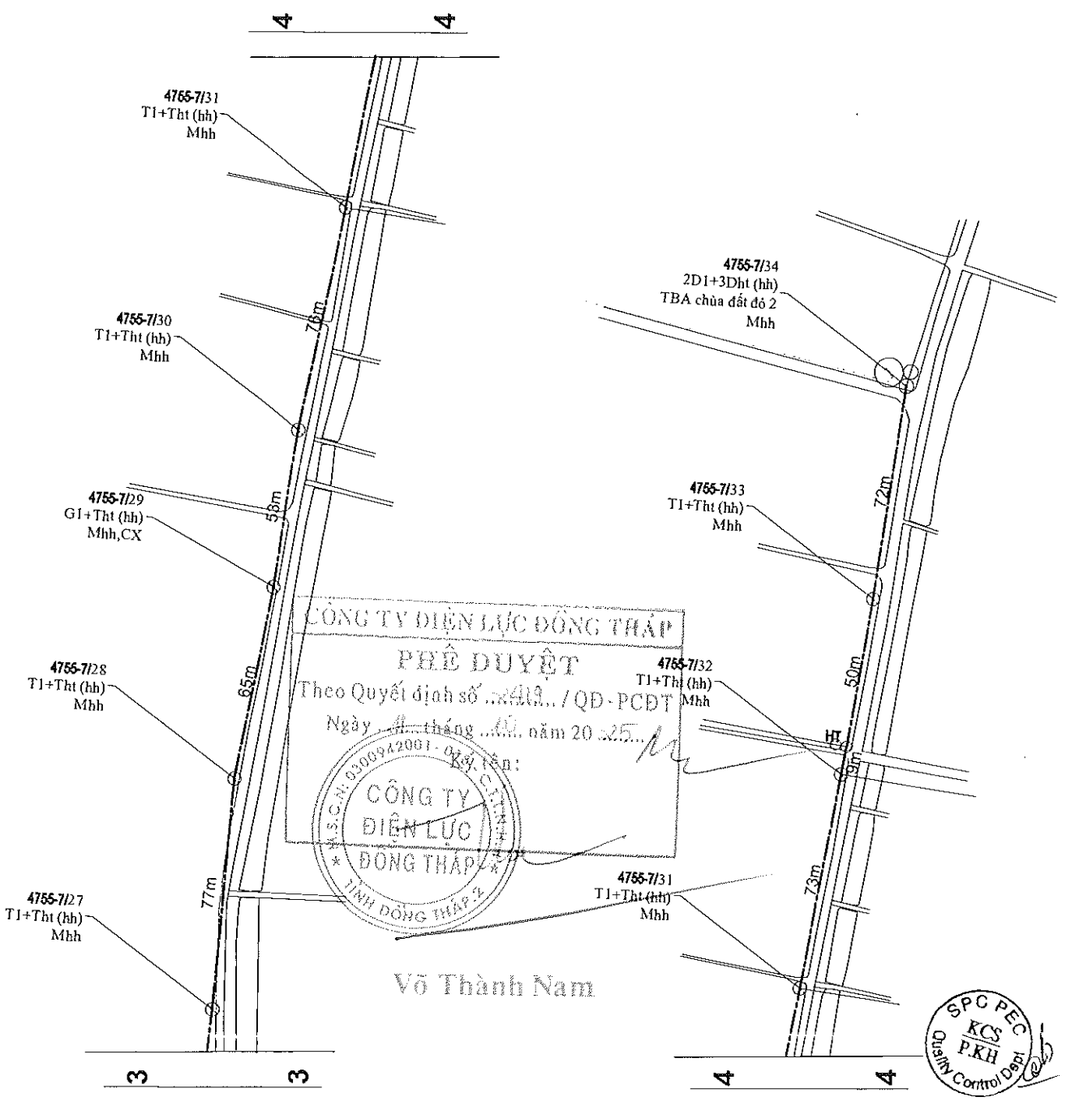

CÔNG TY ĐIỆN LỰC ĐỒNG THÁP
PHÊ DUYỆT
Theo Quyết định số ...2419.../QĐ-PCĐT
Ngày ...8... tháng ...06... năm 20 25
Ký tên:
CÔNG TY ĐIỆN LỰC ĐỒNG THÁP
Võ Thành Nam

SPC PEC KCS PKH Quality Control Dept.

Hiệu chỉnh	Nội dung hiệu chỉnh	Ngày		Kiểm tra

- Đường dây trung áp hiện hữu
- Đường dây trung áp 1 pha xây dựng mới
- Đường dây trung áp 3 pha xây dựng mới
- Đường dây trung áp 1 pha nâng cấp, cải tạo
- Đường dây trung áp 3 pha cải tạo
- Đường dây hạ áp hiện hữu
- Đường dây hạ áp 3 pha xây dựng mới
- Đường dây hạ áp 1 pha xây dựng mới
- Đường dây hạ áp nâng cấp, cải tạo
- Trụ BTLT 7,5; 8,5; 10,5; 12; 14; 16; 18; 20m hiện hữu
- Trụ BTLT 7,5; 8,5; 10,5; 12; 14; 16; 18; 20m thu hồi
- Trụ vuông, trụ sắt, trụ cây 5m hiện hữu
- Trụ BTLT 7,5; 8,5; 10; 12; 14; 16; 18; 20m trồng mới
- Chằng xuống (CX), lệch (CL), chằng (CXX) TT hh, XDM
- FCO, LBFCO hiện hữu, lắp mới
- Tiếp địa hiện hữu, lắp mới
- TBA 1 pha, 3 pha hiện hữu, lắp mới
- Nhà lá, nhà tôn, nhà ngói (fibro), nhà lầu
- Sông rạch
- Đường giao thông
- Đường bờ kênh
- Cầu giao thông
- Vườn cây ăn trái
- Ruộng lúa
- Mốc góc, trung gian

EVNSPC
TỔNG CÔNG TY ĐIỆN LỰC MIỀN NAM
CÔNG TY TƯ VẤN ĐIỆN MIỀN NAM

P.Giám đốc	Nguyễn Chí Hiếu	
P.KHKD	Nguyễn Quốc Việt	
CNTK	Lê Tường Duy	
CTTK	Lê Tường Duy	
Kiểm tra	Hoàng N. T. Phong	
Thiết lập	Đào Minh Danh	

Tên công trình:

NÂNG CẤP LƯỚI ĐIỆN KHU VỰC ĐIỆN LỰC GÒ CÔNG ĐÔNG NĂM 2026

Tên bản vẽ:

MẶT BẰNG PHÂN BỐ CỘT

BCKTKT	Ngày/t/n	25-TG-105	08
TL: 1/2.000	09/2025	MBPBC-BS	28

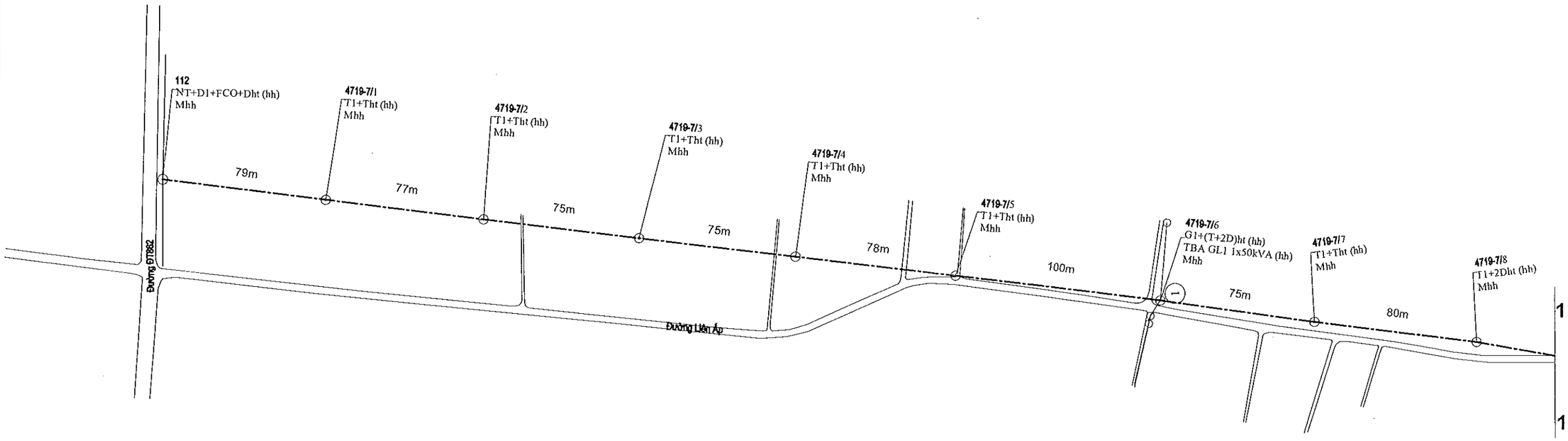

HM3- Cải tạo, nâng cấp đường dây trung thế từ 1 pha thành 3 pha nhánh Giồng Lãnh 4719-7

CÔNG TY ĐIỆN LỰC ĐỒNG THÁP
PHÊ DUYỆT
Theo Quyết định số ...2418.../QĐ-PCĐT
Ngày ...tháng ...12... năm 2025
Ký tiên
CÔNG TY ĐIỆN LỰC ĐỒNG THÁP
Võ Thành Nam

SPC PEC KCS P.KH Quality Control Dept.

Hiệu chỉnh	Nội dung hiệu chỉnh	Ngày		Kiểm tra

- Đường dây trung áp hiện hữu
- Đường dây trung áp 1 pha xây dựng mới
- Đường dây trung áp 3 pha xây dựng mới
- Đường dây trung áp 1 pha nâng cấp, cải tạo
- Đường dây trung áp 3 pha cải tạo
- Đường dây hạ áp hiện hữu
- Đường dây hạ áp 3 pha xây dựng mới
- Đường dây hạ áp 1 pha xây dựng mới
- Đường dây hạ áp nâng cấp, cải tạo
- Trụ BTLT 7,5; 8,5; 10,5; 12; 14; 16; 18; 20m hiện hữu
- Trụ BTLT 7,5; 8,5; 10,5; 12; 14; 16; 18; 20m thu hồi
- Trụ vuông, trụ sắt, trụ cây 5m hiện hữu
- Trụ BTLT 7,5; 8,5; 10; 12; 14; 16; 18; 20m trồng mới
- Chằng xuống (CX), lệch (CL), chằng (CXX) TT hh, XDM
- FCO, LBFCO hiện hữu, lắp mới
- Tiếp địa hiện hữu, lắp mới
- TBA 1 pha, 3 pha hiện hữu, lắp mới
- Nhà lá, nhà tôn, nhà ngói (fibro), nhà lầu
- Sông rạch
- Đường giao thông
- Đường bờ kênh
- Cầu giao thông
- Vườn cây ăn trái
- Ruộng lúa
- Mốc góc, trung gian

EVNSPC
TỔNG CÔNG TY ĐIỆN LỰC MIỀN NAM
CÔNG TY TƯ VẤN ĐIỆN MIỀN NAM

P.Giám đốc	Nguyễn Chí Hiếu	
P.KHKD	Nguyễn Quốc Việt	
CNTK	Lê Tường Duy	
CTTK	Lê Tường Duy	
Kiểm tra	Hoàng N. T. Phong	
Thiết lập	Đào Minh Danh	

Tên công trình:

NÂNG CẤP LƯỚI ĐIỆN KHU VỰC ĐIỆN LỰC GÒ CÔNG ĐÔNG NĂM 2026

Tên bản vẽ:

MẶT BẰNG PHÂN BỐ CỘT

BCKTKT	Ngày/t/n	25-TG-105	09
TL: 1/2.000	09/2025	MBPBC-BS	28

HM3- Cải tạo, nâng cấp đường dây trung thế từ 1 pha thành 3 pha nhánh Giồng Lãnh 4719-7

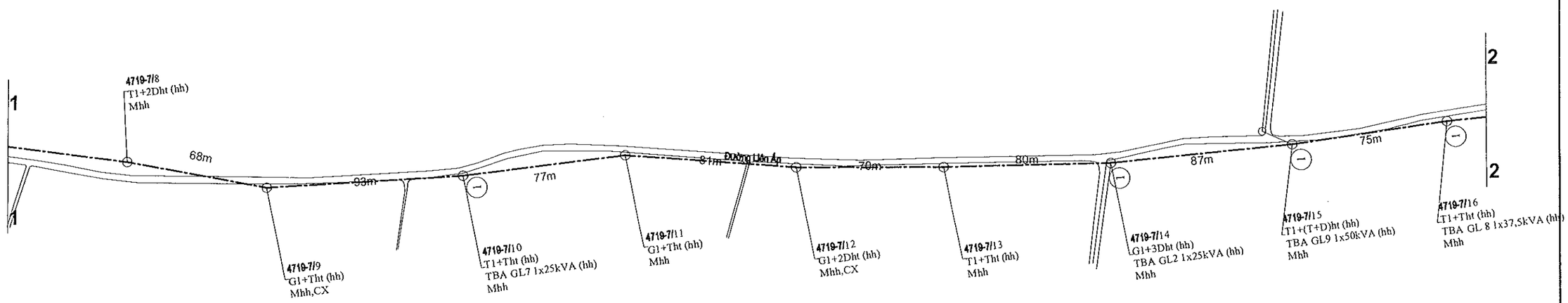

CÔNG TY ĐIỆN LỰC ĐỒNG THÁP
PHÊ DUYỆT
Theo Quyết định số ...2410.../QĐ-PCĐT
Ngày ...tháng...12... năm 2025.....
Ký tên
CÔNG TY ĐIỆN LỰC ĐỒNG THÁP
Võ Thành Nam

SPC PEC KCS P.KH Quality Control Dept

Hiệu chỉnh	Nội dung hiệu chỉnh	Ngày		Kiểm tra

- Đường dây trung áp hiện hữu
- Đường dây trung áp 1 pha xây dựng mới
- Đường dây trung áp 3 pha xây dựng mới
- Đường dây trung áp 1 pha nâng cấp, cải tạo
- Đường dây trung áp 3 pha cải tạo
- Đường dây hạ áp hiện hữu
- Đường dây hạ áp 3 pha xây dựng mới
- Đường dây hạ áp 1 pha xây dựng mới
- Đường dây hạ áp nâng cấp, cải tạo
- Tru BTLT 7,5; 8,5; 10,5; 12; 14; 16; 18; 20m hiện hữu
- Tru BTLT 7,5; 8,5; 10,5; 12; 14; 16; 18; 20m thu hồi
- Tru vuông, trụ sắt, trụ cây 5m hiện hữu
- Trụ BTLT 7,5; 8,5; 10; 12; 14; 16; 18; 20m trồng mới
- Chằng xuống (CX), lệch (CL), chằng (CXX) TT hh, XDM
- FCO, LBFCO hiện hữu, lắp mới
- Tiếp địa hiện hữu, lắp mới
- TBA 1 pha, 3 pha hiện hữu, lắp mới
- Nhà lá, nhà tôn, nhà ngói (fibro), nhà lầu
- Sông rạch
- Đường giao thông
- Đường bờ kênh
- Cầu giao thông
- Vườn cây ăn trái
- Ruộng lúa
- Mốc góc, trung gian

EVNSPC
TỔNG CÔNG TY ĐIỆN LỰC MIỀN NAM
CÔNG TY TƯ VẤN ĐIỆN MIỀN NAM

P.Giám đốc	Nguyễn Chí Hiếu	
P.KHKD	Nguyễn Quốc Việt	
CNTK	Lê Tường Duy	
CTTK	Lê Tường Duy	
Kiểm tra	Hoàng N. T. Phong	
Thiết lập	Đào Minh Danh	

Tên công trình:

NÂNG CẤP LƯỚI ĐIỆN KHU VỰC ĐIỆN LỰC GÒ CÔNG ĐÔNG NĂM 2026

Tên bản vẽ:

MẶT BẰNG PHÂN BỐ CỘT

BCKTKT	Ngày/t/n	25-TG-105	10
TL: 1/2.000	09/2025	MBPBC-BS	28

HM3- Cải tạo, nâng cấp đường dây trung thế từ 1 pha thành 3 pha nhánh Giồng Lãnh 4719-7

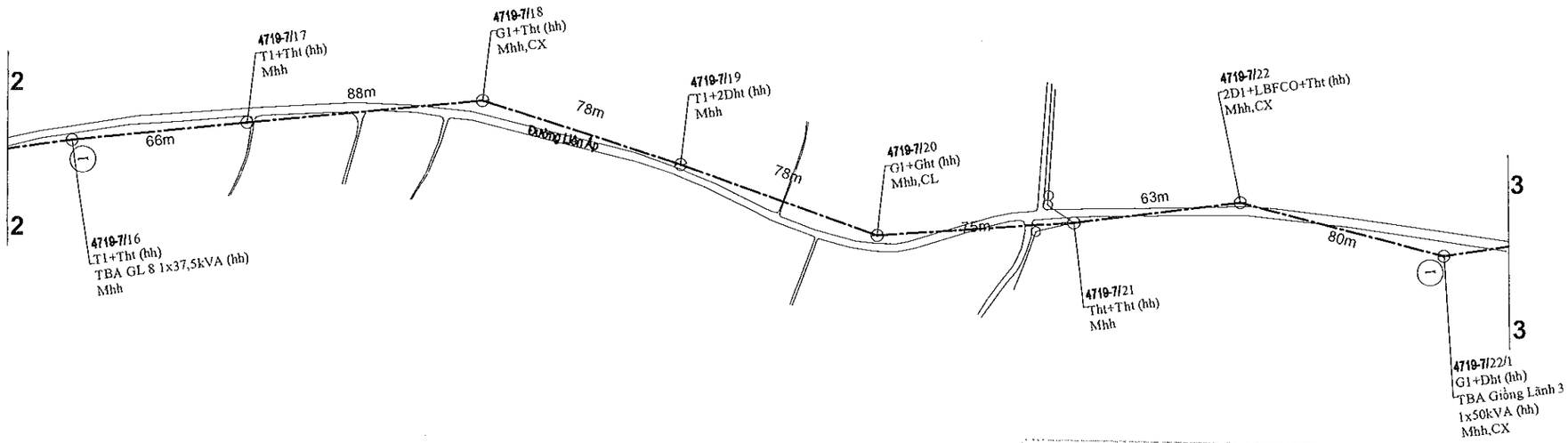

CÔNG TY ĐIỆN LỰC ĐỒNG THÁP
PHÊ DUYỆT
Theo Quyết định số ...411.../QĐ-PCĐT
Ngày ...11... tháng ...10... năm 20...25...
Ký tên:

	Võ Thành Nam			
Hiệu chỉnh	Nội dung hiệu chỉnh	Ngày		Kiểm tra

- Đường dây trung áp hiện hữu
- Đường dây trung áp 1 pha xây dựng mới
- Đường dây trung áp 3 pha xây dựng mới
- Đường dây trung áp 1 pha nâng cấp, cải tạo
- Đường dây trung áp 3 pha cải tạo
- Đường dây hạ áp hiện hữu
- Đường dây hạ áp 3 pha xây dựng mới
- Đường dây hạ áp 1 pha xây dựng mới
- Đường dây hạ áp nâng cấp, cải tạo
- Trụ BTLT 7,5; 8,5; 10,5; 12; 14; 16; 18; 20m hiện hữu
- Trụ BTLT 7,5; 8,5; 10,5; 12; 14; 16; 18; 20m thu hồi
- Trụ vuông, trụ sắt, trụ cây 5m hiện hữu
- Trụ BTLT 7,5; 8,5; 10; 12; 14; 16; 18; 20m trồng mới
- Chằng xuống (CX), lệch (CL), chằng (CXX) TT hh, XDM
- FCO, LBFCO hiện hữu, lắp mới
- Tiếp địa hiện hữu, lắp mới
- TBA 1 pha, 3 pha hiện hữu, lắp mới
- Nhà lá, nhà tôn, nhà ngói (fibro), nhà lầu
- Sông rạch
- Đường giao thông
- Đường bờ kênh
- Cầu giao thông
- Vườn cây ăn trái
- Ruộng lúa
- Mốc góc, trung gian

EVNSPC
TỔNG CÔNG TY ĐIỆN LỰC MIỀN NAM
CÔNG TY TƯ VẤN ĐIỆN MIỀN NAM

P.Giám đốc	Nguyễn Chí Hiếu	
P.KHKD	Nguyễn Quốc Việt	
CNTK	Lê Tường Duy	
CTTK	Lê Tường Duy	
Kiểm tra	Hoàng N. T. Phong	
Thiết lập	Đào Minh Danh	

Tên công trình:

NÂNG CẤP LƯỚI ĐIỆN KHU VỰC ĐIỆN LỰC GÒ CÔNG ĐÔNG NĂM 2026

Tên bản vẽ:

MẶT BẰNG PHÂN BỐ CỘT

BCKTKT	Ngày/t/n	25-TG-105	11
TL: 1/2.000	09/2025	MBPBC-BS	28

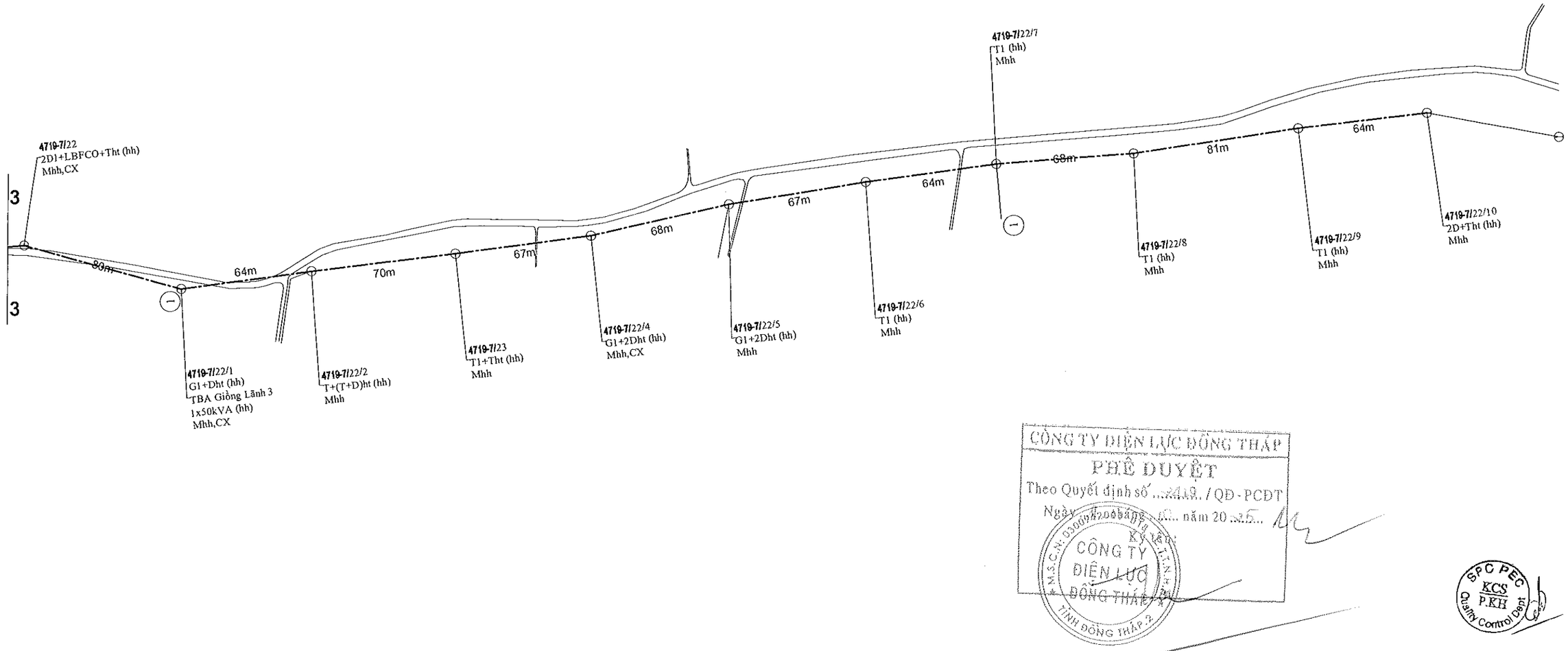

CÔNG TY ĐIỆN LỰC ĐỒNG THÁP
PHÊ DUYỆT
Theo Quyết định số ...2419 / QĐ - PCDT
Ngày 26 tháng 06 năm 2025
CÔNG TY ĐIỆN LỰC ĐỒNG THÁP 2

SPC PEC KCS P.KH Quality Control Dept

	Võ Thành Nam			
Hiệu chỉnh	Nội dung hiệu chỉnh	Ngày		Kiểm tra

- Đường dây trung áp hiện hữu
- Đường dây trung áp 1 pha xây dựng mới
- Đường dây trung áp 3 pha xây dựng mới
- Đường dây trung áp 1 pha nâng cấp, cải tạo
- Đường dây trung áp 3 pha cải tạo
- Đường dây hạ áp hiện hữu
- Đường dây hạ áp 3 pha xây dựng mới
- Đường dây hạ áp 1 pha xây dựng mới
- Đường dây hạ áp nâng cấp, cải tạo
- Tru BTLT 7,5; 8,5; 10,5; 12; 14; 16; 18; 20m hiện hữu
- Tru BTLT 7,5; 8,5; 10,5; 12; 14; 16; 18; 20m thu hồi
- Tru vuông, trụ sắt, trụ cây 5m hiện hữu
- Trụ BTLT 7,5; 8,5; 10; 12; 14; 16; 18; 20m trồng mới
- Chằng xuống (CX), lệch (CL), chằng (CXX) TT hh, XDM
- FCO, LBFCO hiện hữu, lắp mới
- Tiếp địa hiện hữu, lắp mới
- TBA 1 pha, 3 pha hiện hữu, lắp mới
- Nhà lá, nhà tôn, nhà ngói (fibro), nhà lầu
- Sông rạch
- Đường giao thông
- Đường bờ kênh
- Cầu giao thông
- Vườn cây ăn trái
- Ruộng lúa
- Mốc góc, trung gian

EVNSPC
TỔNG CÔNG TY ĐIỆN LỰC MIỀN NAM
CÔNG TY TƯ VẤN ĐIỆN MIỀN NAM

P.Giám đốc	Nguyễn Chí Hiếu	
P.KHKD	Nguyễn Quốc Việt	
CNTK	Lê Tường Duy	
CTTK	Lê Tường Duy	
Kiểm tra	Hoàng N. T. Phong	
Thiết lập	Đào Minh Danh	

Tên công trình:

NÂNG CẤP LƯỚI ĐIỆN KHU VỰC ĐIỆN LỰC GÒ CÔNG ĐÔNG NĂM 2026

Tên bản vẽ:

MẶT BẰNG PHÂN BỐ CỘT

BCKTKT	Ngày/t/n	25-TG-105	12
TL: 1/2.000	09/2025	MBPBC-BS	28

HM4- Cải tạo, nâng cấp đường dây trung thế từ 1 pha thành 3 pha nhánh Trại Cá 4750-7

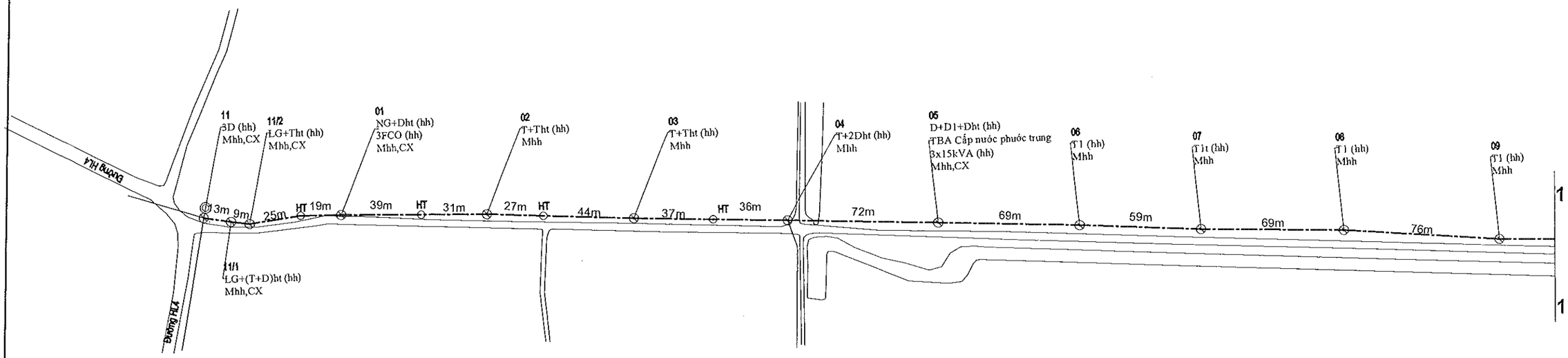

CÔNG TY ĐIỆN LỰC ĐỒNG THÁP
PHÊ DUYỆT
Theo Quyết định số ...4a8../QĐ-PCĐT
Ngày ...10 tháng 09 ...năm 2025
KT. GIÁM ĐỐC
CÔNG TY ĐIỆN LỰC ĐỒNG THÁP
Võ Thành Nam

SPC PEC KCS P.KH Quality Control Dept

Hiệu chỉnh	Nội dung hiệu chỉnh	Ngày		Kiểm tra

- Đường dây trung áp hiện hữu
- Đường dây trung áp 1 pha xây dựng mới
- Đường dây trung áp 3 pha xây dựng mới
- Đường dây trung áp 1 pha nâng cấp, cải tạo
- Đường dây trung áp 3 pha cải tạo
- Đường dây hạ áp hiện hữu
- Đường dây hạ áp 3 pha xây dựng mới
- Đường dây hạ áp 1 pha xây dựng mới
- Đường dây hạ áp nâng cấp, cải tạo
- Tru BTLT 7,5; 8,5; 10,5; 12; 14; 16; 18; 20m hiện hữu
- Tru BTLT 7,5; 8,5; 10,5; 12; 14; 16; 18; 20m thu hồi
- Tru vuông, trụ sắt, trụ cây 5m hiện hữu
- Trụ BTLT 7,5; 8,5; 10; 12; 14; 16; 18; 20m trồng mới
- Chằng xuống (CX), lệch (CL), chằng (CXX) TT hh, XDM
- FCO, LBFCO hiện hữu, lắp mới
- Tiếp địa hiện hữu, lắp mới
- TBA 1 pha, 3 pha hiện hữu, lắp mới
- Nhà lá, nhà tôn, nhà ngói (fibro), nhà lầu
- Sông rạch
- Đường giao thông
- Đường bờ kênh
- Cầu giao thông
- Vườn cây ăn trái
- Ruộng lúa
- Mốc góc, trung gian

EVNSPC
TỔNG CÔNG TY ĐIỆN LỰC MIỀN NAM
CÔNG TY TƯ VẤN ĐIỆN MIỀN NAM

P.Giám đốc	Nguyễn Chí Hiếu		Tên công trình: NÂNG CẤP LƯỚI ĐIỆN KHU VỰC ĐIỆN LỰC GÒ CÔNG ĐÔNG NĂM 2026			
P.KHKD	Nguyễn Quốc Việt		Tên bản vẽ: MẶT BẰNG PHÂN BỐ CỘT			
CNTK	Lê Tường Duy					
CTTK	Lê Tường Duy					
Kiểm tra	Hoàng N. T. Phong		BCKTKT	Ngày/t/n	25-TG-105	13
Thiết lập	Đào Minh Danh		TL: 1/2.000	09/2025	MBPBC-BS	28

HM4- Cải tạo, nâng cấp đường dây trung thế từ 1 pha thành 3 pha nhánh Trại Cá 4750-7

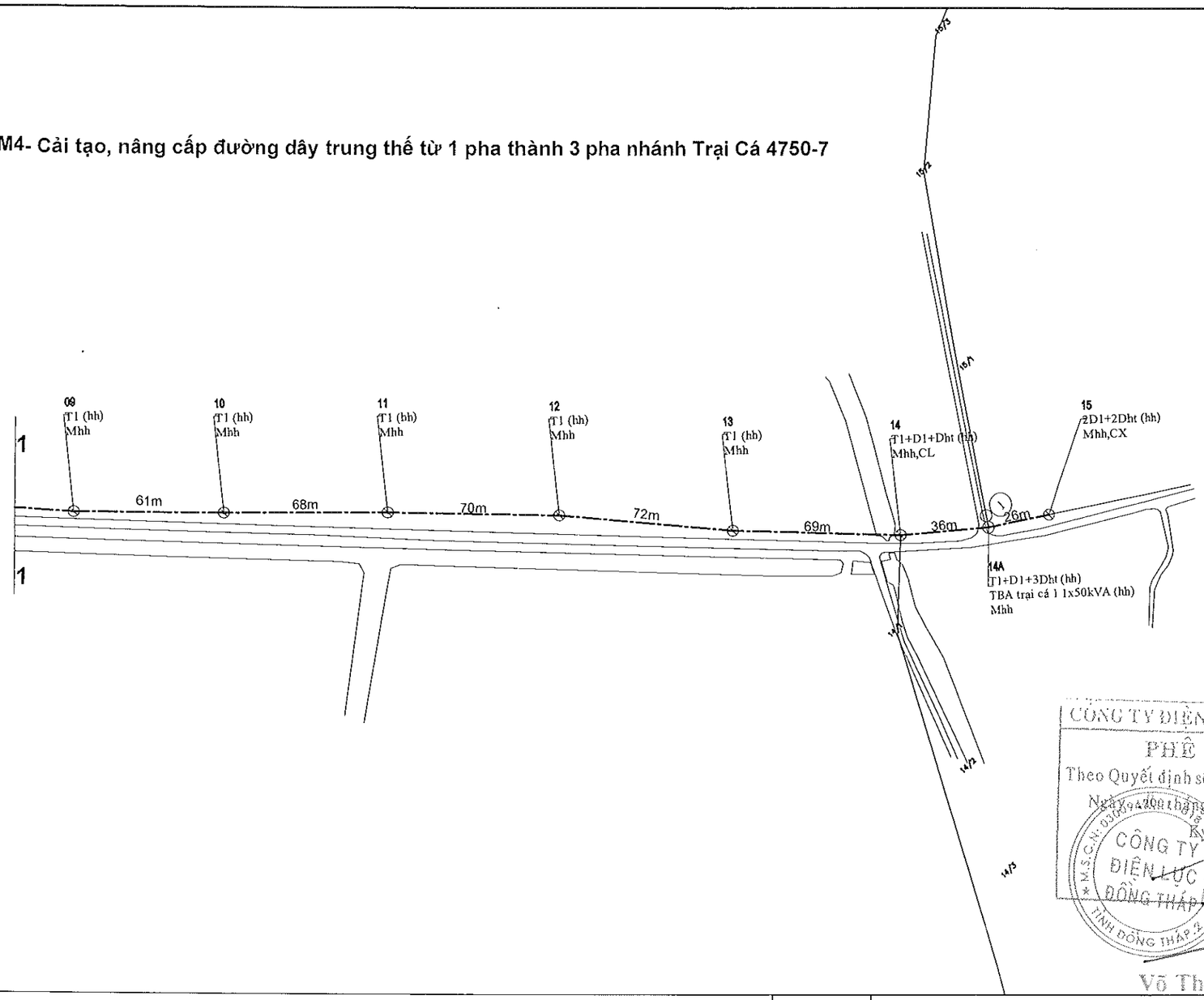

CÔNG TY ĐIỆN LỰC ĐỒNG THÁP
PHÊ DUYỆT
Theo Quyết định số ...2413.../QĐ-PCĐT
Ngày 24 tháng ...6... năm 20...25...
Ký tên:
Võ Thành Nam

Hiệu chỉnh	Nội dung hiệu chỉnh	Ngày		Kiểm tra

- Đường dây trung áp hiện hữu
- Đường dây trung áp 1 pha xây dựng mới
- Đường dây trung áp 3 pha xây dựng mới
- Đường dây trung áp 1 pha nâng cấp, cải tạo
- Đường dây trung áp 3 pha cải tạo
- Đường dây hạ áp hiện hữu
- Đường dây hạ áp 3 pha xây dựng mới
- Đường dây hạ áp 1 pha xây dựng mới
- Đường dây hạ áp nâng cấp, cải tạo
- Tru BTLT 7,5; 8,5; 10,5; 12; 14; 16; 18; 20m hiện hữu
- Tru BTLT 7,5; 8,5; 10,5; 12; 14; 16; 18; 20m thu hồi
- Tru vuông, trụ sắt, trụ cây 5m hiện hữu
- Trụ BTLT 7,5; 8,5; 10; 12; 14; 16; 18; 20m trồng mới
- Chằng xuống (CX), lệch (CL), chằng (CXX) TT hh, XDM
- FCO, LBFCO hiện hữu, lắp mới
- Tiếp địa hiện hữu, lắp mới
- TBA 1 pha, 3 pha hiện hữu, lắp mới
- Nhà lá, nhà tôn, nhà ngói (fibro), nhà lầu
- Sông rạch
- Đường giao thông
- Đường bờ kênh
- Cầu giao thông
- Vườn cây ăn trái
- Ruộng lúa
- Mốc góc, trung gian

EVNSPC
TỔNG CÔNG TY ĐIỆN LỰC MIỀN NAM
CÔNG TY TƯ VẤN ĐIỆN MIỀN NAM

P.Giám đốc	Nguyễn Chí Hiếu	
P.KHKD	Nguyễn Quốc Việt	
CNTK	Lê Tường Duy	
CTTK	Lê Tường Duy	
Kiểm tra	Hoàng N. T. Phong	
Thiết lập	Đào Minh Danh	

Tên công trình:

NÂNG CẤP LƯỚI ĐIỆN KHU VỰC ĐIỆN LỰC GÒ CÔNG ĐÔNG NĂM 2026

Tên bản vẽ:

MẶT BẰNG PHÂN BỐ CỘT

BCKTKT	Ngày/t/n	25-TG-105	14
TL: 1/2.000	09/2025	MBPBC-BS	28

HM5- Cải tạo, nâng cấp đường dây trung thế từ 1 pha thành 3 pha nhánh Xóm Đen 4721-7

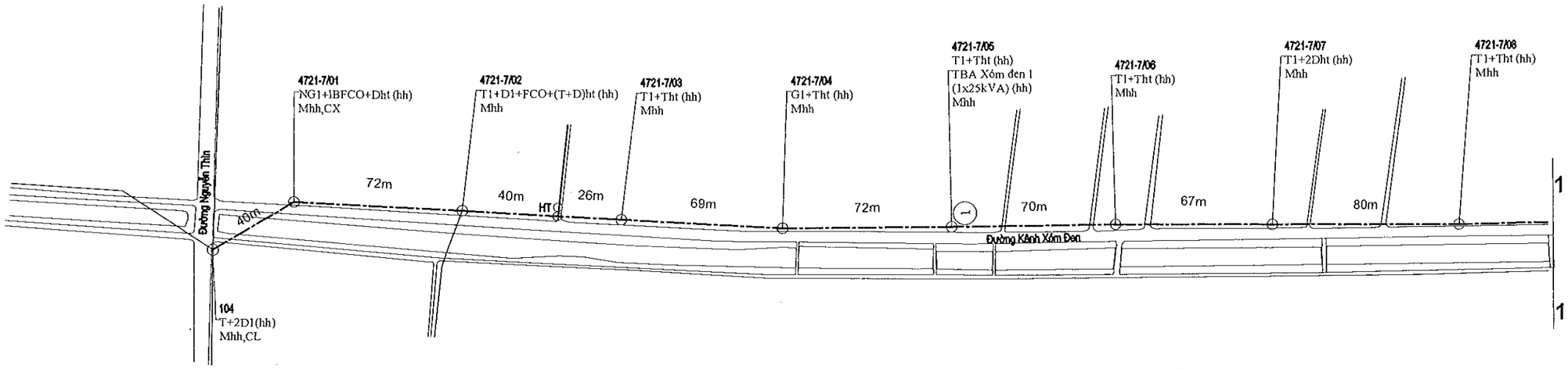

CÔNG TY ĐIỆN LỰC ĐỒNG THÁP
PHÊ DUYỆT
Theo Quyết định số ...../QĐ-PCĐT
Ngày ..... tháng ..... năm 20.....
Ký tên
CÔNG TY ĐIỆN LỰC ĐỒNG THÁP
Võ Thành Nam

SPC PEC KCS P.KH Quality Control Dept

Hiệu chỉnh	Nội dung hiệu chỉnh	Ngày		Kiểm tra

- Đường dây trung áp hiện hữu
- Đường dây trung áp 1 pha xây dựng mới
- Đường dây trung áp 3 pha xây dựng mới
- Đường dây trung áp 1 pha nâng cấp, cải tạo
- Đường dây trung áp 3 pha cải tạo
- Đường dây hạ áp hiện hữu
- Đường dây hạ áp 3 pha xây dựng mới
- Đường dây hạ áp 1 pha xây dựng mới
- Đường dây hạ áp nâng cấp, cải tạo
- Trụ BTLT 7,5; 8,5; 10,5; 12; 14; 16; 18; 20m hiện hữu
- Trụ BTLT 7,5; 8,5; 10,5; 12; 14; 16; 18; 20m thu hồi
- Trụ vuông, trụ sắt, trụ cây 5m hiện hữu
- Trụ BTLT 7,5; 8,5; 10; 12; 14; 16; 18; 20m trồng mới
- Chằng xuống (CX), lệch (CL), chằng (CXX) TT hh, XDM
- FCO, LBFCO hiện hữu, lắp mới
- Tiếp địa hiện hữu, lắp mới
- TBA 1 pha, 3 pha hiện hữu, lắp mới
- Nhà lá, nhà tôn, nhà ngói (fibro), nhà lầu
- Sông rạch
- Đường giao thông
- Đường bờ kênh
- Cầu giao thông
- Vườn cây ăn trái
- Ruộng lúa
- Mốc góc, trung gian

EVNSPC
TỔNG CÔNG TY ĐIỆN LỰC MIỀN NAM
CÔNG TY TƯ VẤN ĐIỆN MIỀN NAM

P.Giám đốc	Nguyễn Chí Hiếu		Tên công trình: NÂNG CẤP LƯỚI ĐIỆN KHU VỰC ĐIỆN LỰC GÒ CÔNG ĐÔNG NĂM 2026			
P.KHKD	Nguyễn Quốc Việt		Tên bản vẽ: MẶT BẰNG PHÂN BỐ CỘT			
CNTK	Lê Tường Duy					
CTTK	Lê Tường Duy					
Kiểm tra	Hoàng N. T. Phong		BCKTKT	Ngày/t/n	25-TG-105	15
Thiết lập	Đào Minh Danh		TL: 1/2.000	09/2025	MBPBC-BS	28

HM5- Cải tạo, nâng cấp đường dây trung thế từ 1 pha thành 3 pha nhánh Xóm Đen 4721-7

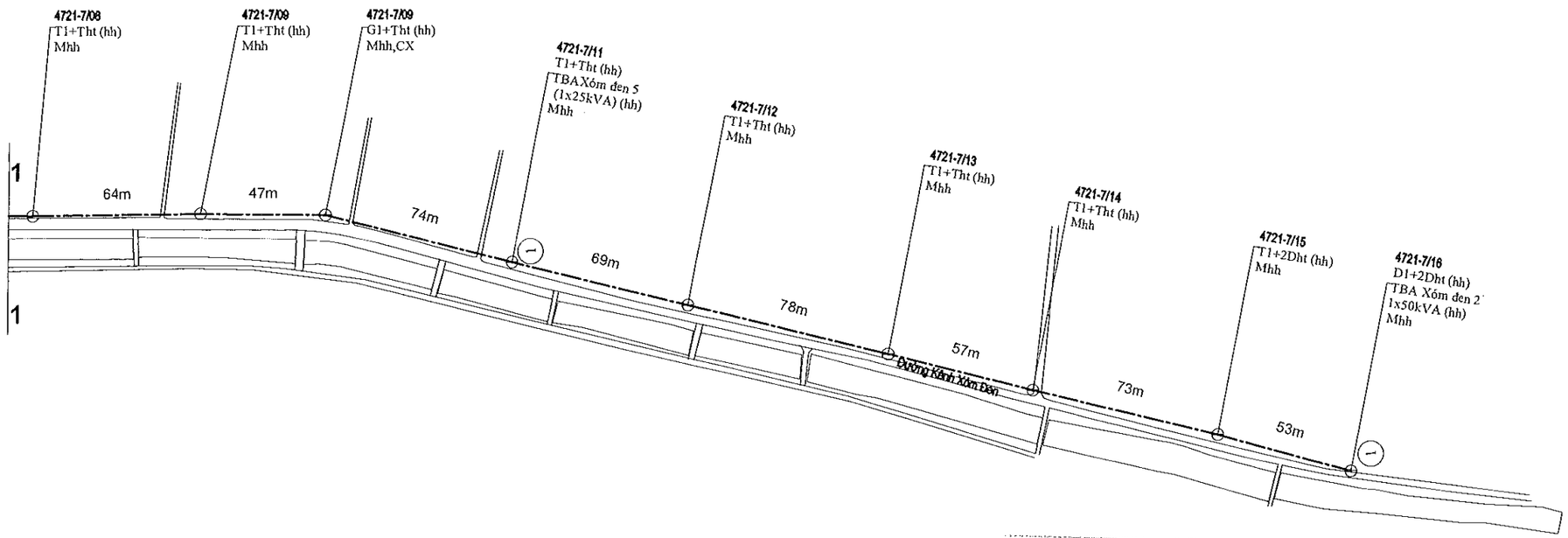

CÔNG TY ĐIỆN LỰC ĐỒNG THÁP
PHÊ DUYỆT
Theo Quyết định số ...410.../QĐ-PCĐT
Ngày ...22 tháng 4... năm 20...25...
KT. TỔNG GIÁM ĐỐC
CÔNG TY ĐIỆN LỰC ĐỒNG THÁP
Võ Thành Nam

SPC PEC KCS P.KH Quality Control Dept

Hiệu chỉnh	Nội dung hiệu chỉnh	Ngày		Kiểm tra

- Đường dây trung áp hiện hữu
- Đường dây trung áp 1 pha xây dựng mới
- Đường dây trung áp 3 pha xây dựng mới
- Đường dây trung áp 1 pha nâng cấp, cải tạo
- Đường dây trung áp 3 pha cải tạo
- Đường dây hạ áp hiện hữu
- Đường dây hạ áp 3 pha xây dựng mới
- Đường dây hạ áp 1 pha xây dựng mới
- Đường dây hạ áp nâng cấp, cải tạo
- Tru BTLT 7,5; 8,5; 10,5; 12; 14; 16; 18; 20m hiện hữu
- Tru BTLT 7,5; 8,5; 10,5; 12; 14; 16; 18; 20m thu hồi
- Tru vuông, trụ sắt, trụ cây 5m hiện hữu
- Trụ BTLT 7,5; 8,5; 10; 12; 14; 16; 18; 20m trồng mới
- Chằng xuống (CX), lệch (CL), chằng (CXX) TT hh, XDM
- FCO, LBFCO hiện hữu, lắp mới
- Tiếp địa hiện hữu, lắp mới
- TBA 1 pha, 3 pha hiện hữu, lắp mới
- Nhà lá, nhà tôn, nhà ngói (fibro), nhà lầu
- Sông rạch
- Đường giao thông
- Đường bờ kênh
- Cầu giao thông
- Vườn cây ăn trái
- Ruộng lúa
- Mốc góc, trung gian

EVNSPC
TỔNG CÔNG TY ĐIỆN LỰC MIỀN NAM
CÔNG TY TƯ VẤN ĐIỆN MIỀN NAM

P.Giám đốc	Nguyễn Chí Hiếu	
P.KHKD	Nguyễn Quốc Việt	
CNTK	Lê Tường Duy	
CTTK	Lê Tường Duy	
Kiểm tra	Hoàng N. T. Phong	
Thiết lập	Đào Minh Danh	

Tên công trình:

NÂNG CẤP LƯỚI ĐIỆN KHU VỰC ĐIỆN LỰC GÒ CÔNG ĐÔNG NĂM 2026

Tên bản vẽ:

MẶT BẰNG PHÂN BỐ CỘT

BCKTKT	Ngày/t/n	25-TG-105	16
TL: 1/2.000	09/2025	MBPBC-BS	28

HM6- Cải tạo, nâng cấp đường dây trung thế từ 1 pha thành 3 pha nhánh Bà Lẫy 1 4713-7

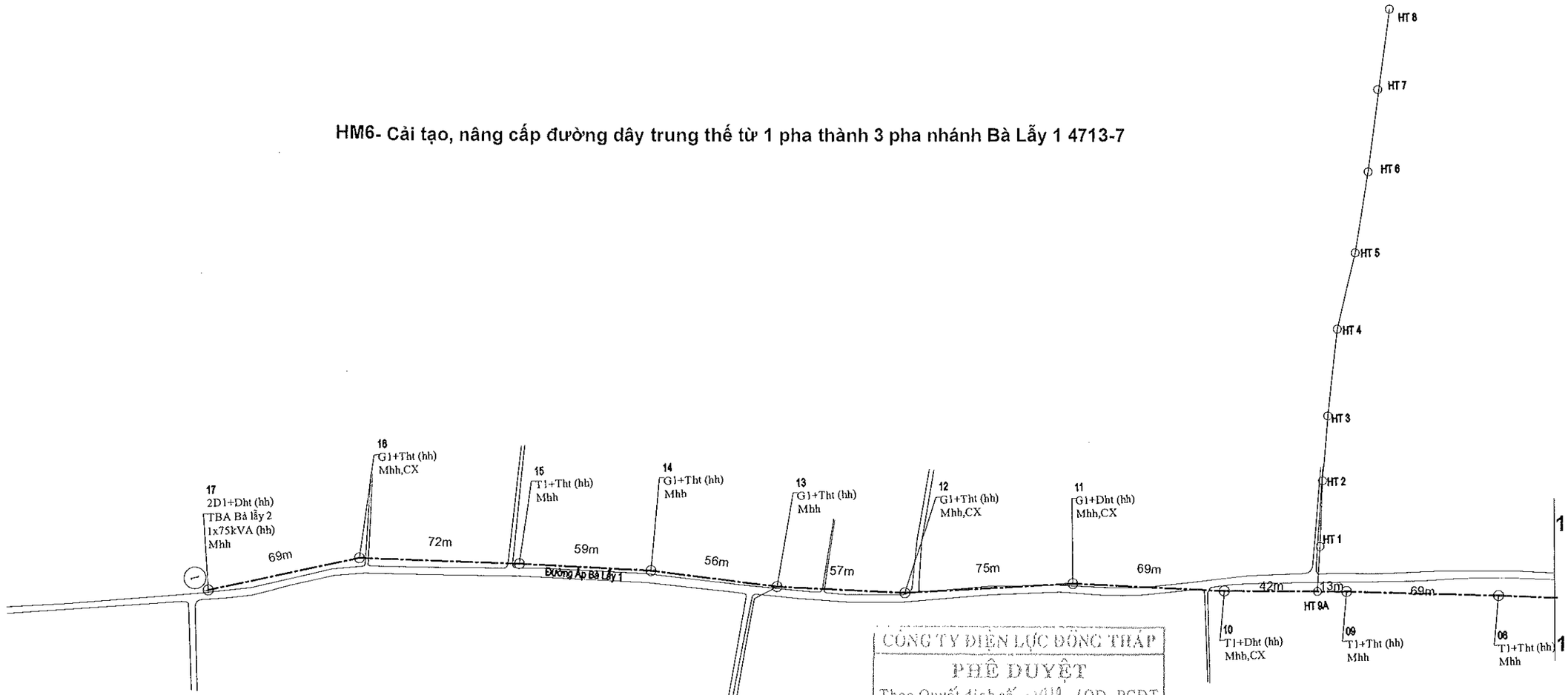

CÔNG TY ĐIỆN LỰC ĐỒNG THÁP
PHÊ DUYỆT
Theo Quyết định số ...3419.../QĐ-PCĐT
Ngày ...10... tháng ...11... năm 2025
Ký tên:
CÔNG TY ĐIỆN LỰC ĐỒNG THÁP
Võ Thành Nam

SPC PEC KCS P.KH Quality Control Dept

Hiệu chỉnh	Nội dung hiệu chỉnh	Ngày		Kiểm tra

- Đường dây trung áp hiện hữu
- Đường dây trung áp 1 pha xây dựng mới
- Đường dây trung áp 3 pha xây dựng mới
- Đường dây trung áp 1 pha nâng cấp, cải tạo
- Đường dây trung áp 3 pha cải tạo
- Đường dây hạ áp hiện hữu
- Đường dây hạ áp 3 pha xây dựng mới
- Đường dây hạ áp 1 pha xây dựng mới
- Đường dây hạ áp nâng cấp, cải tạo
- Tru BTLT 7,5; 8,5; 10,5; 12; 14; 16; 18; 20m hiện hữu
- Tru BTLT 7,5; 8,5; 10,5; 12; 14; 16; 18; 20m thu hồi
- Tru vuông, trụ sắt, trụ cây 5m hiện hữu
- Trụ BTLT 7,5; 8,5; 10; 12; 14; 16; 18; 20m trồng mới
- Chằng xuống (CX), lệch (CL), chằng (CXX) TT hh, XDM
- FCO, LBFCO hiện hữu, lắp mới
- Tiếp địa hiện hữu, lắp mới
- TBA 1 pha, 3 pha hiện hữu, lắp mới
- Nhà lá, nhà tôn, nhà ngói (fibro), nhà lầu
- Sông rạch
- Đường giao thông
- Đường bờ kênh
- Cầu giao thông
- Vườn cây ăn trái
- Ruộng lúa
- Mốc góc, trung gian

EVNSPC
TỔNG CÔNG TY ĐIỆN LỰC MIỀN NAM
CÔNG TY TƯ VẤN ĐIỆN MIỀN NAM

Tên công trình:
NÂNG CẤP LƯỚI ĐIỆN KHU VỰC ĐIỆN LỰC GÒ CÔNG ĐÔNG NĂM 2026

Tên bản vẽ:
MẶT BẰNG PHÂN BỐ CỘT

P.Giám đốc	Nguyễn Chí Hiếu	BCKTKT	Ngày/t/n	25-TG-105	17
P.KHKD	Nguyễn Quốc Việt				
CNTK	Lê Tường Duy				
CTTK	Lê Tường Duy				
Kiểm tra	Hoàng N. T. Phong	TL: 1/2.000	09/2025	MBPBC-BS	28
Thiết lập	Đào Minh Danh				

HM6- Cải tạo, nâng cấp đường dây trung thế từ 1 pha thành 3 pha nhánh Bà Lẫy 1 4713-7

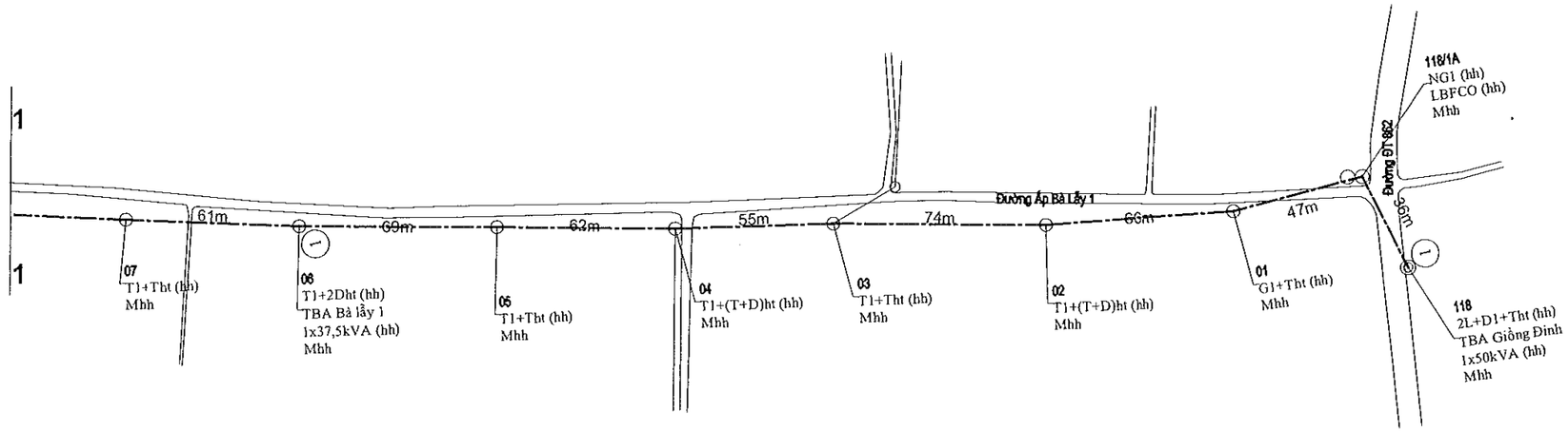

CÔNG TY ĐIỆN LỰC ĐỒNG THÁP
PHÊ DUYỆT
Theo Quyết định số ..3413.. / QĐ-PCĐT
Ngày ..11.. tháng ..10.. năm 20..25..
Ký tên:
CÔNG TY ĐIỆN LỰC ĐỒNG THÁP
Võ Thành Nam

SPC PEC KCS T.KH Quality Control Dept

	Võ Thành Nam			
Hiệu chỉnh	Nội dung hiệu chỉnh	Ngày		Kiểm tra

- Đường dây trung áp hiện hữu
- Đường dây trung áp 1 pha xây dựng mới
- Đường dây trung áp 3 pha xây dựng mới
- Đường dây trung áp 1 pha nâng cấp, cải tạo
- Đường dây trung áp 3 pha cải tạo
- Đường dây hạ áp hiện hữu
- Đường dây hạ áp 3 pha xây dựng mới
- Đường dây hạ áp 1 pha xây dựng mới
- Đường dây hạ áp nâng cấp, cải tạo
- Trụ BTLT 7,5; 8,5; 10,5; 12; 14; 16; 18; 20m hiện hữu
- Trụ BTLT 7,5; 8,5; 10,5; 12; 14; 16; 18; 20m thu hồi
- Trụ vuông, trụ sắt, trụ cây 5m hiện hữu
- Trụ BTLT 7,5; 8,5; 10; 12; 14; 16; 18; 20m trồng mới
- Chằng xuống (CX), lệch (CL), chằng (CXX) TT hh, XDM
- FCO, LBFCO hiện hữu, lắp mới
- Tiếp địa hiện hữu, lắp mới
- TBA 1 pha, 3 pha hiện hữu, lắp mới
- Nhà lá, nhà tôn, nhà ngói (fibro), nhà lầu
- Sông rạch
- Đường giao thông
- Đường bờ kênh
- Cầu giao thông
- Vườn cây ăn trái
- Ruộng lúa
- Mốc góc, trung gian

EVNSPC
TỔNG CÔNG TY ĐIỆN LỰC MIỀN NAM
CÔNG TY TƯ VẤN ĐIỆN MIỀN NAM

Tên công trình:
NÂNG CẤP LƯỚI ĐIỆN KHU VỰC ĐIỆN LỰC GÒ CÔNG ĐÔNG NĂM 2026

Tên bản vẽ:
MẶT BẰNG PHÂN BỐ CỘT

P.Giám đốc	Nguyễn Chí Hiếu					
P.KHKD	Nguyễn Quốc Việt					
CNTK	Lê Tường Duy					
CTTK	Lê Tường Duy					
Kiểm tra	Hoàng N. T. Phong		BCKTKT	Ngày/t/n	25-TG-105	18
Thiết lập	Đào Minh Danh		TL: 1/2.000	09/2025	MBPBC-BS	28

HM7- Cải tạo, nâng cấp đường dây trung thế từ 3 pha dây trần thành 3 pha dây bọc nhánh UB huyện 4757-7

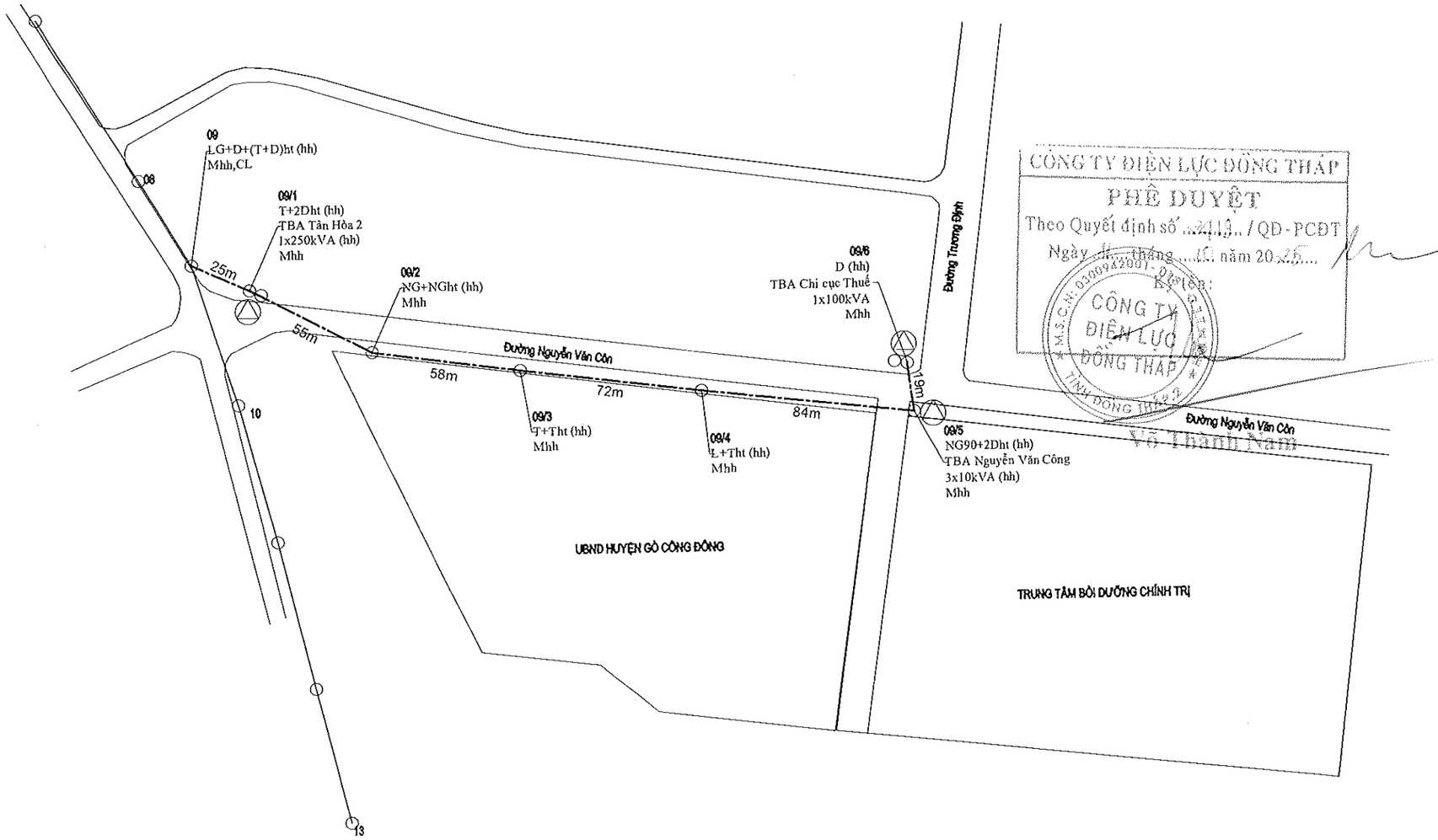

CÔNG TY ĐIỆN LỰC ĐỒNG THÁP
PHÊ DUYỆT
Theo Quyết định số ...2113.../QĐ-PCĐT
Ngày ...18... tháng ...10... năm 2025...
Ký tên:
Võ Thanh Nam

SPC PEC KCS PKH Quality Control Dept.

Hiệu chỉnh	Nội dung hiệu chỉnh	Ngày		Kiểm tra

- Đường dây trung áp hiện hữu
- Đường dây trung áp 1 pha xây dựng mới
- Đường dây trung áp 3 pha xây dựng mới
- Đường dây trung áp 1 pha nâng cấp, cải tạo
- Đường dây trung áp 3 pha cải tạo
- Đường dây hạ áp hiện hữu
- Đường dây hạ áp 3 pha xây dựng mới
- Đường dây hạ áp 1 pha xây dựng mới
- Đường dây hạ áp nâng cấp, cải tạo
- Trụ BTLT 7,5; 8,5; 10,5; 12; 14; 16; 18; 20m hiện hữu
- Trụ BTLT 7,5; 8,5; 10,5; 12; 14; 16; 18; 20m thu hồi
- Trụ vuông, trụ sắt, trụ cây 5m hiện hữu
- Trụ BTLT 7,5; 8,5; 10; 12; 14; 16; 18; 20m trồng mới
- Chằng xuống (CX), lệch (CL), chằng (CXX) TT hh, XDM
- FCO, LBFCO hiện hữu, lắp mới
- Tiếp địa hiện hữu, lắp mới
- TBA 1 pha, 3 pha hiện hữu, lắp mới
- Nhà lá, nhà tôn, nhà ngói (fibro), nhà lầu
- Sông rạch
- Đường giao thông
- Đường bờ kênh
- Cầu giao thông
- Vườn cây ăn trái
- Ruộng lúa
- Mốc góc, trung gian

EVNSPC
TỔNG CÔNG TY ĐIỆN LỰC MIỀN NAM
CÔNG TY TƯ VẤN ĐIỆN MIỀN NAM

P.Giám đốc	Nguyễn Chí Hiếu	
P.KHKD	Nguyễn Quốc Việt	
CNTK	Lê Tường Duy	
CTTK	Lê Tường Duy	
Kiểm tra	Hoàng N. T. Phong	
Thiết lập	Đào Minh Danh	

Tên công trình:

NÂNG CẤP LƯỚI ĐIỆN KHU VỰC ĐIỆN LỰC GÒ CÔNG ĐÔNG NĂM 2026

Tên bản vẽ:

MẶT BẰNG PHÂN BỐ CỘT

BCKTKT.	Ngày/t/n	25-TG-105	19
TL: 1/2.000	09/2025	MBPBC-BS	28

HM8- Cải tạo, nâng cấp đường dây trung thế từ 1 pha thành 3 pha nhánh Tân Xuân 47415-7

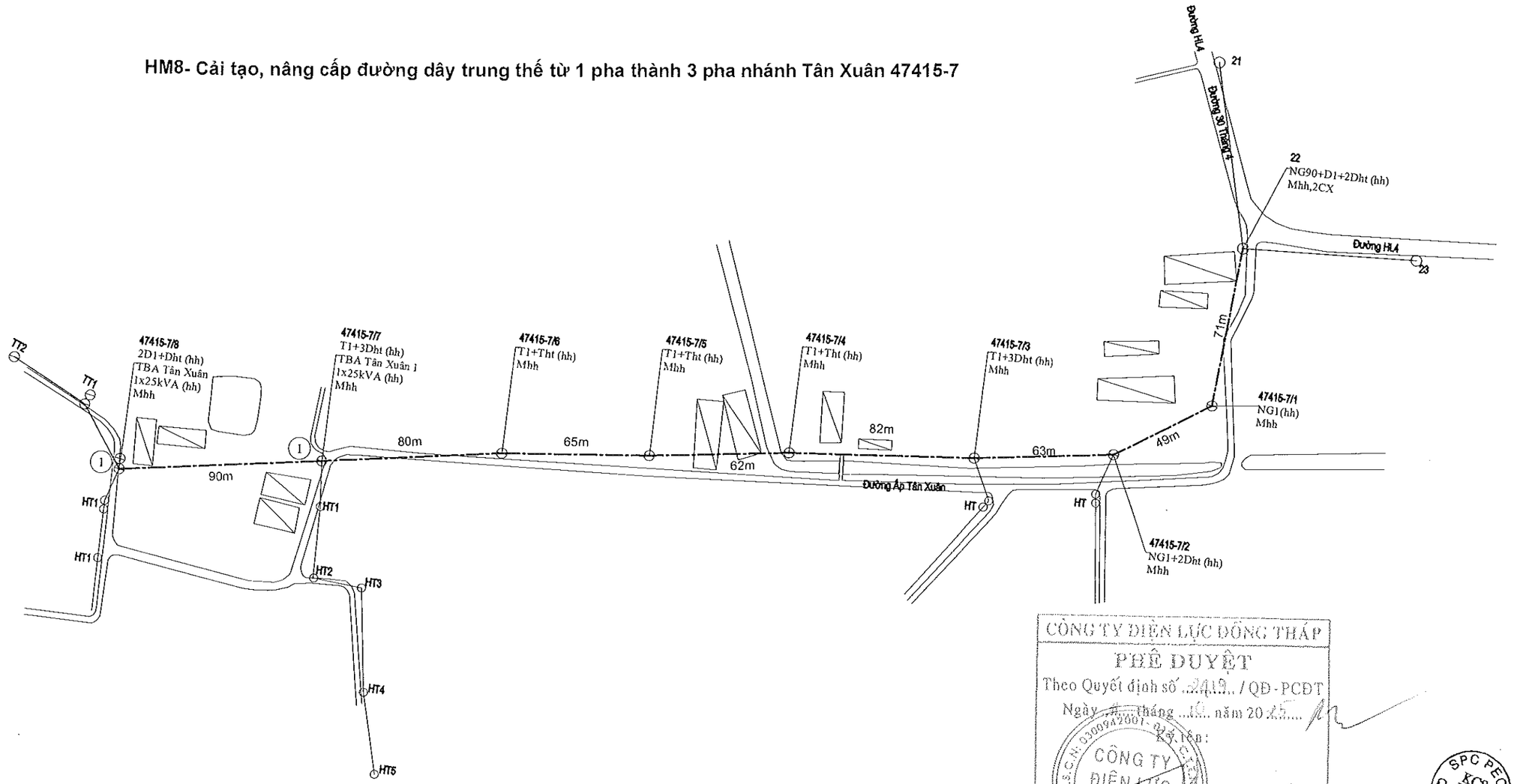

CÔNG TY ĐIỆN LỰC ĐỒNG THÁP
PHÊ DUYỆT
Theo Quyết định số ..2419.. / QĐ-PCĐT
Ngày ..11.. tháng ..12.. năm 2025
Họ tên: Võ Thành Nam

Hiệu chỉnh	Nội dung hiệu chỉnh	Ngày		Kiểm tra

- Đường dây trung áp hiện hữu
- Đường dây trung áp 1 pha xây dựng mới
- Đường dây trung áp 3 pha xây dựng mới
- Đường dây trung áp 1 pha nâng cấp, cải tạo
- Đường dây trung áp 3 pha cải tạo
- Đường dây hạ áp hiện hữu
- Đường dây hạ áp 3 pha xây dựng mới
- Đường dây hạ áp 1 pha xây dựng mới
- Đường dây hạ áp nâng cấp, cải tạo
- Tru BTLT 7,5; 8,5; 10,5; 12; 14; 16; 18; 20m hiện hữu
- Tru BTLT 7,5; 8,5; 10,5; 12; 14; 16; 18; 20m thu hồi
- Tru vuông, trụ sắt, trụ cây 5m hiện hữu
- Trụ BTLT 7,5; 8,5; 10; 12; 14; 16; 18; 20m trồng mới
- Chằng xuống (CX), lệch (CL), chằng (CXX) TT hh, XDM
- FCO, LBFCO hiện hữu, lắp mới
- Tiếp địa hiện hữu, lắp mới
- TBA 1 pha, 3 pha hiện hữu, lắp mới
- Nhà lá, nhà tôn, nhà ngói (fibro), nhà lầu
- Sông rạch
- Đường giao thông
- Đường bờ kênh
- Cầu giao thông
- Vườn cây ăn trái
- Ruộng lúa
- Mốc góc, trung gian

EVNSPC
TỔNG CÔNG TY ĐIỆN LỰC MIỀN NAM
CÔNG TY TƯ VẤN ĐIỆN MIỀN NAM

Tên công trình:
NÂNG CẤP LƯỚI ĐIỆN KHU VỰC ĐIỆN LỰC GÒ CÔNG ĐÔNG NĂM 2026

P.Giám đốc	Nguyễn Chí Hiếu	Tên bản vẽ: MẶT BẰNG PHÂN BỐ CỘT			
P.KHKD	Nguyễn Quốc Việt				
CNTK	Lê Tường Duy				
CTTK	Lê Tường Duy				
Kiểm tra	Hoàng N. T. Phong	BCKTKT	Ngày/t/n	25-TG-105	20
Thiết lập	Đào Minh Danh	TL: 1/2.000	09/2025	MBPBC-BS	28

HM9- Cải tạo, nâng cấp đường dây trung thế từ 1 pha thành 3 pha nhánh Tân Khánh 4752-7

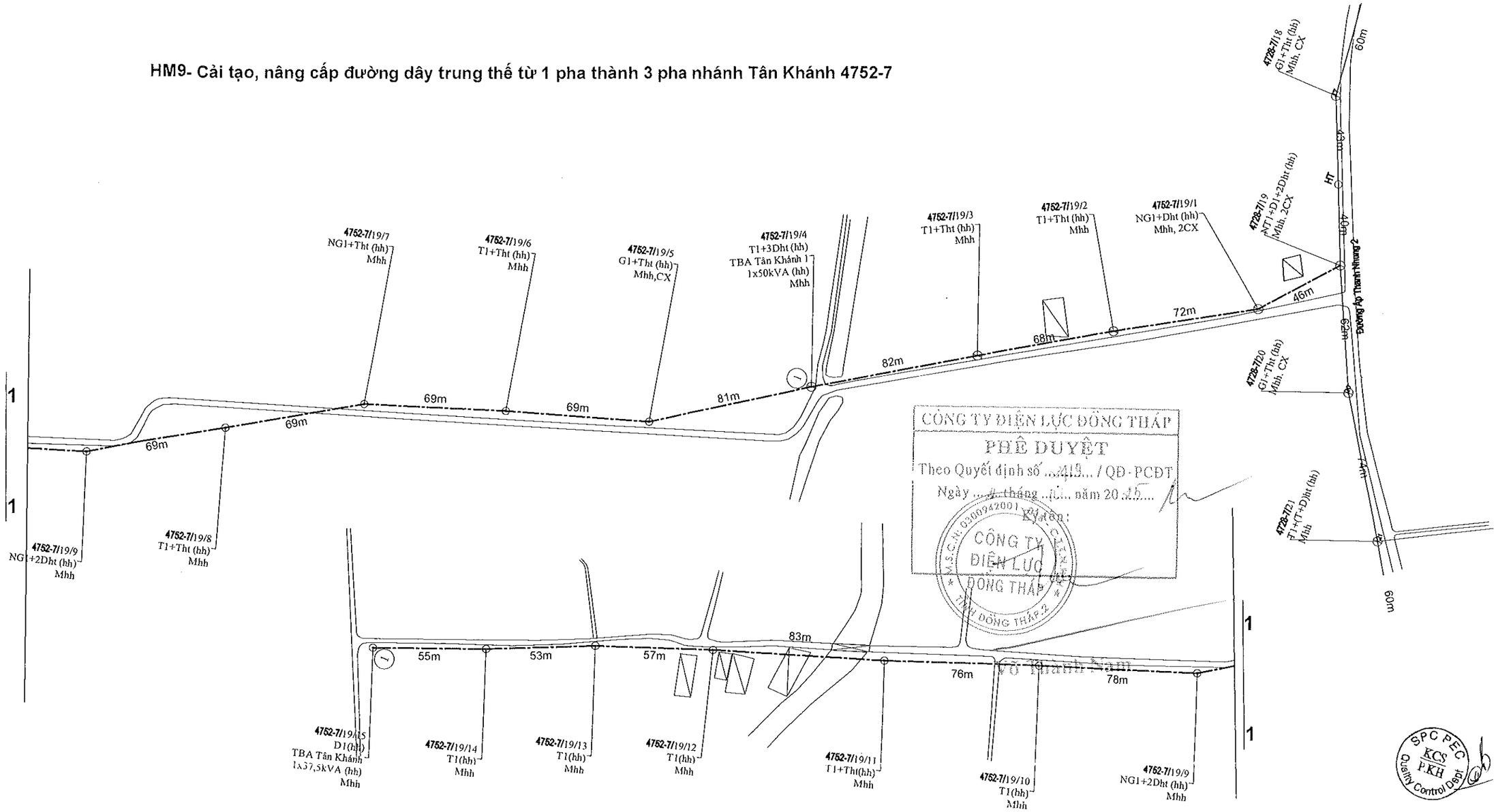

CÔNG TY ĐIỆN LỰC ĐỒNG THÁP
PHÊ DUYỆT
Theo Quyết định số ...419.../QĐ-PCĐT
Ngày ...9... tháng ...03... năm 20...26...
Ký tên:
CÔNG TY ĐIỆN LỰC ĐỒNG THÁP

SPC PEC KCS P.KH Quality Control Dept

Hiệu chỉnh	Nội dung hiệu chỉnh	Ngày		Kiểm tra

- Đường dây trung áp hiện hữu
- Đường dây trung áp 1 pha xây dựng mới
- Đường dây trung áp 3 pha xây dựng mới
- Đường dây trung áp 1 pha nâng cấp, cải tạo
- Đường dây trung áp 3 pha cải tạo
- Đường dây hạ áp hiện hữu
- Đường dây hạ áp 3 pha xây dựng mới
- Đường dây hạ áp 1 pha xây dựng mới
- Đường dây hạ áp nâng cấp, cải tạo
- Trụ BTLT 7,5; 8,5; 10,5; 12; 14; 16; 18; 20m hiện hữu
- Trụ BTLT 7,5; 8,5; 10,5; 12; 14; 16; 18; 20m thu hồi
- Trụ vuông, trụ sắt, trụ cây 5m hiện hữu
- Trụ BTLT 7,5; 8,5; 10; 12; 14; 16; 18; 20m trồng mới
- Chằng xuống (CX), lệch (CL), chằng (CXX) TT hh, XDM
- FCO, LBFCO hiện hữu, lắp mới
- Tiếp địa hiện hữu, lắp mới
- TBA 1 pha, 3 pha hiện hữu, lắp mới
- Nhà lá, nhà tôn, nhà ngói (fibro), nhà lầu
- Sông rạch
- Đường giao thông
- Đường bờ kênh
- Cầu giao thông
- Vườn cây ăn trái
- Ruộng lúa
- Mốc góc, trung gian

EVNSPC
TỔNG CÔNG TY ĐIỆN LỰC MIỀN NAM
CÔNG TY TƯ VẤN ĐIỆN MIỀN NAM

P.Giám đốc	Nguyễn Chí Hiếu	
P.KHKD	Nguyễn Quốc Việt	
CNTK	Lê Tường Duy	
CTTK	Lê Tường Duy	
Kiểm tra	Hoàng N. T. Phong	
Thiết lập	Đào Minh Danh	

Tên công trình:

NÂNG CẤP LƯỚI ĐIỆN KHU VỰC ĐIỆN LỰC GÒ CÔNG ĐÔNG NĂM 2026

Tên bản vẽ:

MẶT BẰNG PHÂN BỐ CỘT

BCKTKT	Ngày/t/n	25-TG-105	21
TL: 1/2.000	09/2025	MBPBC-BS	28

HM10- Cải tạo, nâng cấp đường dây trung thế từ 1 pha thành 3 pha nhánh Cầu Đình 47193-7

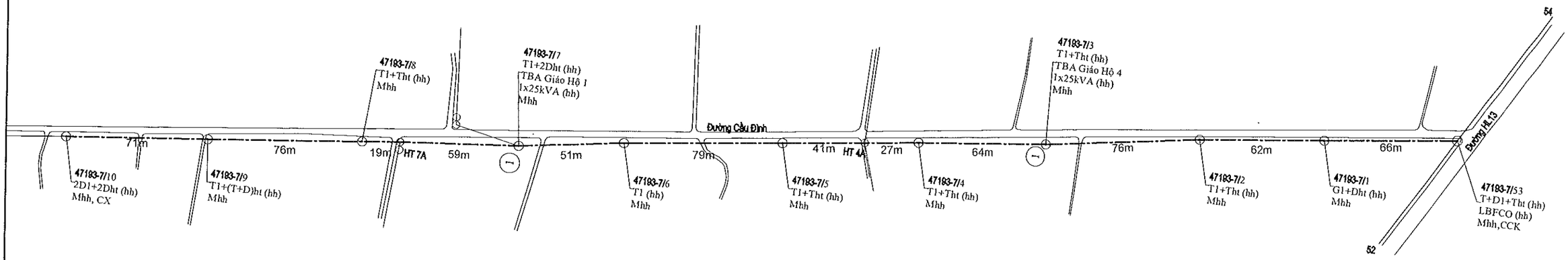

CÔNG TY ĐIỆN LỰC ĐỒNG THÁP
PHÊ DUYỆT
Theo Quyết định số ...449.... / QĐ-PCĐT
Ngày ...4... tháng ...5.... năm 20...25....
Võ Thành Nam

	Võ Thành Nam			
Hiệu chỉnh	Nội dung hiệu chỉnh	Ngày		Kiểm tra

- Đường dây trung áp hiện hữu
- Đường dây trung áp 1 pha xây dựng mới
- Đường dây trung áp 3 pha xây dựng mới
- Đường dây trung áp 1 pha nâng cấp, cải tạo
- Đường dây trung áp 3 pha cải tạo
- Đường dây hạ áp hiện hữu
- Đường dây hạ áp 3 pha xây dựng mới
- Đường dây hạ áp 1 pha xây dựng mới
- Đường dây hạ áp nâng cấp, cải tạo
- Trụ BTLT 7,5; 8,5; 10,5; 12; 14; 16; 18; 20m hiện hữu
- Trụ BTLT 7,5; 8,5; 10,5; 12; 14; 16; 18; 20m thu hồi
- Trụ vuông, trụ sắt, trụ cây 5m hiện hữu
- Trụ BTLT 7,5; 8,5; 10; 12; 14; 16; 18; 20m trồng mới
- Chằng xuống (CX), lệch (CL), chằng (CXX) TT hh, XDM
- FCO, LBFCO hiện hữu, lắp mới
- Tiếp địa hiện hữu, lắp mới
- TBA 1 pha, 3 pha hiện hữu, lắp mới
- Nhà lá, nhà tôn, nhà ngói (fibro), nhà lầu
- Sông rạch
- Đường giao thông
- Đường bờ kênh
- Cầu giao thông
- Vườn cây ăn trái
- Ruộng lúa
- Mốc góc, trung gian

EVNSPC
TỔNG CÔNG TY ĐIỆN LỰC MIỀN NAM
CÔNG TY TƯ VẤN ĐIỆN MIỀN NAM

Tên công trình:
NÂNG CẤP LƯỚI ĐIỆN KHU VỰC ĐIỆN LỰC GÒ CÔNG ĐÔNG NĂM 2026

Tên bản vẽ:
MẶT BẰNG PHÂN BỐ CỘT

P.Giám đốc	Nguyễn Chí Hiếu					
P.KHKD	Nguyễn Quốc Việt					
CNTK	Lê Tường Duy					
CTTK	Lê Tường Duy					
Kiểm tra	Hoàng N. T. Phong		BCKTKT	Ngày/t/n	25-TG-105	22
Thiết lập	Đào Minh Danh		TL: 1/2.000	09/2025	MBPBC-BS	28

HM11- Cải tạo, nâng cấp đường dây trung thế từ 1 pha thành 3 pha nhánh Tàu Thuyền 4736-7

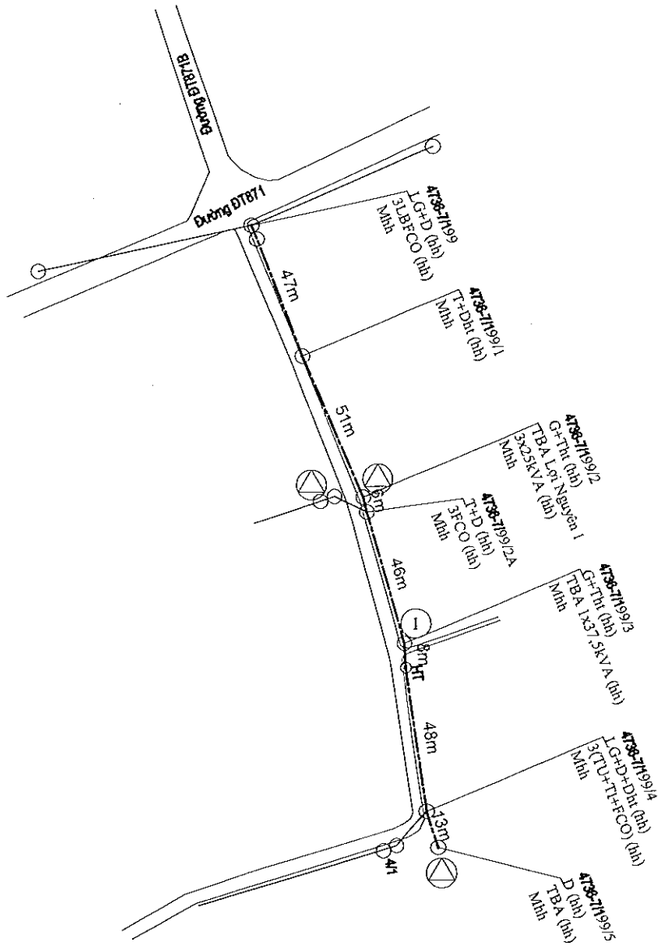

CÔNG TY ĐIỆN LỰC ĐỒNG THÁP
PHÊ DUYỆT
Theo Quyết định số ..2419.../QĐ-PCĐT
Ngày 4 tháng 11 năm 2025
Ký tên:
CÔNG TY ĐIỆN LỰC ĐỒNG THÁP
Võ Thành Nam

SPC PEC KCS P.KH Quality Control Dept

Hiệu chỉnh	Nội dung hiệu chỉnh	Ngày		Kiểm tra

- Đường dây trung áp hiện hữu
- Đường dây trung áp 1 pha xây dựng mới
- Đường dây trung áp 3 pha xây dựng mới
- Đường dây trung áp 1 pha nâng cấp, cải tạo
- Đường dây trung áp 3 pha cải tạo
- Đường dây hạ áp hiện hữu
- Đường dây hạ áp 3 pha xây dựng mới
- Đường dây hạ áp 1 pha xây dựng mới
- Đường dây hạ áp nâng cấp, cải tạo
- Tru BTLT 7,5; 8,5; 10,5; 12; 14; 16; 18; 20m hiện hữu
- Tru BTLT 7,5; 8,5; 10,5; 12; 14; 16; 18; 20m thu hồi
- Tru vuông, trụ sắt, trụ cây 5m hiện hữu
- Trụ BTLT 7,5; 8,5; 10; 12; 14; 16; 18; 20m trồng mới
- Chằng xuống (CX), lệch (CL), chằng (CXX) TT hh, XDM
- FCO, LBFCO hiện hữu, lắp mới
- Tiếp địa hiện hữu, lắp mới
- TBA 1 pha, 3 pha hiện hữu, lắp mới
- Nhà lá, nhà tôn, nhà ngói (fibro), nhà lầu
- Sông rạch
- Đường giao thông
- Đường bờ kênh
- Cầu giao thông
- Vườn cây ăn trái
- Ruộng lúa
- Mốc góc, trung gian

EVNSPC
TỔNG CÔNG TY ĐIỆN LỰC MIỀN NAM
CÔNG TY TƯ VẤN ĐIỆN MIỀN NAM

Tên công trình:
NÂNG CẤP LƯỚI ĐIỆN KHU VỰC ĐIỆN LỰC GÒ CÔNG ĐÔNG NĂM 2026

Tên bản vẽ:
MẶT BẰNG PHÂN BỐ CỘT

P.Giám đốc	Nguyễn Chí Hiếu					
P.KHKD	Nguyễn Quốc Việt					
CNTK	Lê Tường Duy					
CTTK	Lê Tường Duy					
Kiểm tra	Hoàng N. T. Phong		BCKTKT	Ngày/t/n	25-TG-105	23
Thiết lập	Đào Minh Danh		TL: 1/2.000	09/2025	MBPBC-BS	28

HM12- Cải tạo, nâng cấp đường dây trung thế từ 1 pha thành 3 pha nhánh Giồng Tháp 4779-7

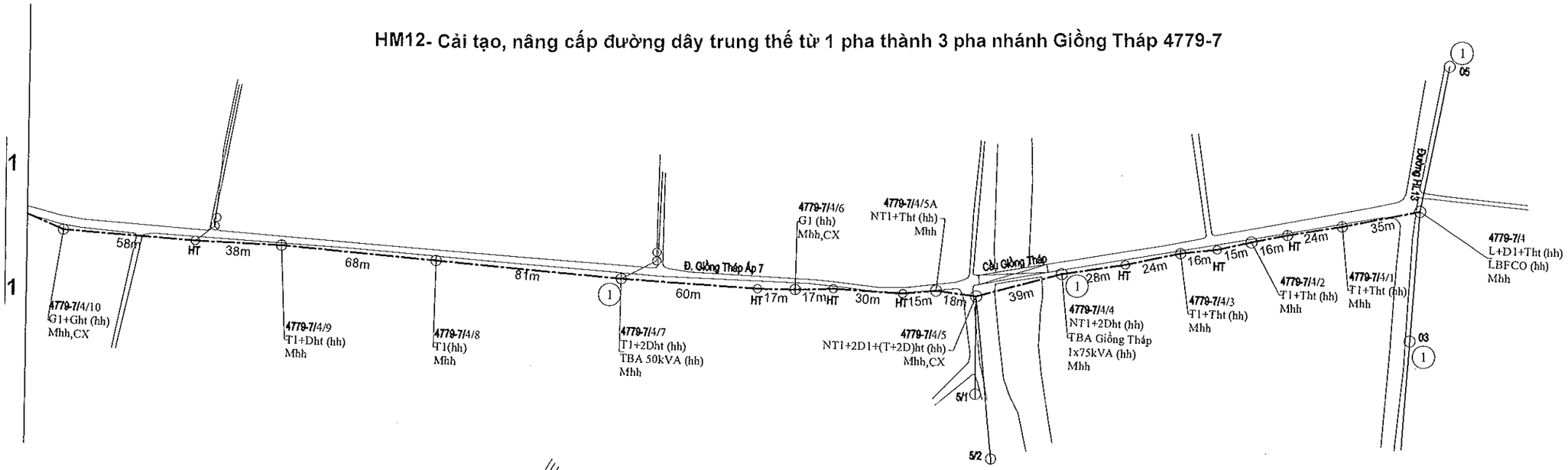

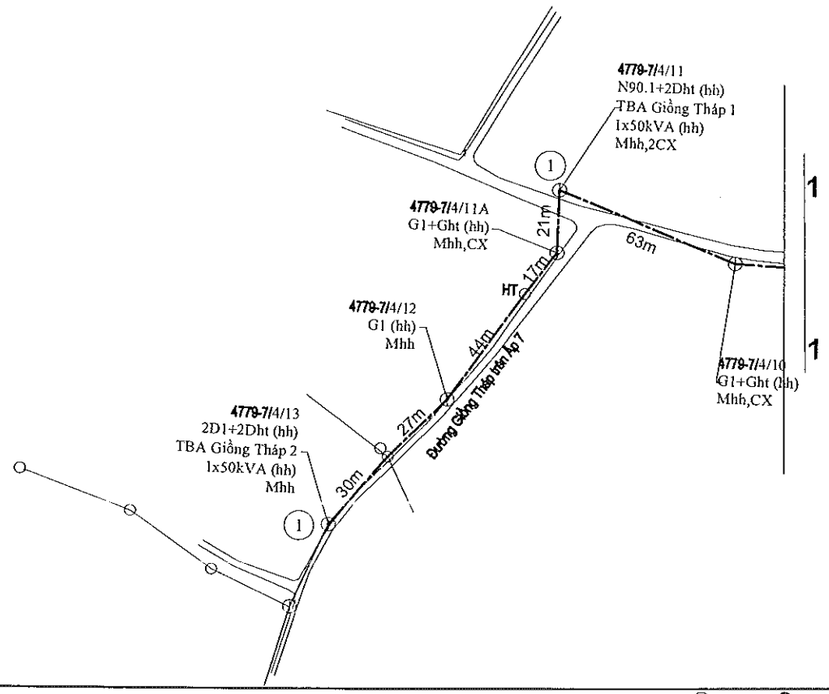

CÔNG TY ĐIỆN LỰC ĐỒNG THÁP
PHÊ DUYỆT
Theo Quyết định số ...1401.../QĐ-PCĐT
Ngày ...tháng ...11... năm 2025...
Ký tên:
CÔNG TY ĐIỆN LỰC ĐỒNG THÁP
Võ Thành Nam

SPC PEC KCS P.KH Quality Control Dept

Hiệu chỉnh	Nội dung hiệu chỉnh	Ngày		Kiểm tra

- Đường dây trung áp hiện hữu
- Đường dây trung áp 1 pha xây dựng mới
- Đường dây trung áp 3 pha xây dựng mới
- Đường dây trung áp 1 pha nâng cấp, cải tạo
- Đường dây trung áp 3 pha cải tạo
- Đường dây hạ áp hiện hữu
- Đường dây hạ áp 3 pha xây dựng mới
- Đường dây hạ áp 1 pha xây dựng mới
- Đường dây hạ áp nâng cấp, cải tạo
- Trụ BTLT 7,5; 8,5; 10,5; 12; 14; 16; 18; 20m hiện hữu
- Trụ BTLT 7,5; 8,5; 10,5; 12; 14; 16; 18; 20m thu hồi
- Trụ vuông, trụ sắt, trụ cây 5m hiện hữu
- Trụ BTLT 7,5; 8,5; 10; 12; 14; 16; 18; 20m trồng mới
- Chằng xuống (CX), lệch (CL), chằng (CXX) TT hh, XDM
- FCO, LBFCO hiện hữu, lắp mới
- Tiếp địa hiện hữu, lắp mới
- TBA 1 pha, 3 pha hiện hữu, lắp mới
- Nhà lá, nhà tôn, nhà ngói (fibro), nhà lầu
- Sông rạch
- Đường giao thông
- Đường bờ kênh
- Cầu giao thông
- Vườn cây ăn trái
- Ruộng lúa
- Mốc góc, trung gian

EVNSPC
TỔNG CÔNG TY ĐIỆN LỰC MIỀN NAM
CÔNG TY TƯ VẤN ĐIỆN MIỀN NAM

Tên công trình:
NÂNG CẤP LƯỚI ĐIỆN KHU VỰC ĐIỆN LỰC GÒ CÔNG ĐÔNG NĂM 2026

Tên bản vẽ:
MẶT BẰNG PHÂN BỐ CỘT

P.Giám đốc	Nguyễn Chí Hiếu				
P.KHKD	Nguyễn Quốc Việt				
CNTK	Lê Tường Duy				
CTTK	Lê Tường Duy				
Kiểm tra	Hoàng N. T. Phong		BCKTKT	Ngày/t/n	25-TG-105	24
Thiết lập	Đào Minh Danh		TL: 1/2.000	09/2025	MBPBC-BS	28

HM13- Cải tạo, nâng cấp đường dây trung thế từ 1 pha thành 3 pha nhánh Ấp 9 Tân Phước 4765-7

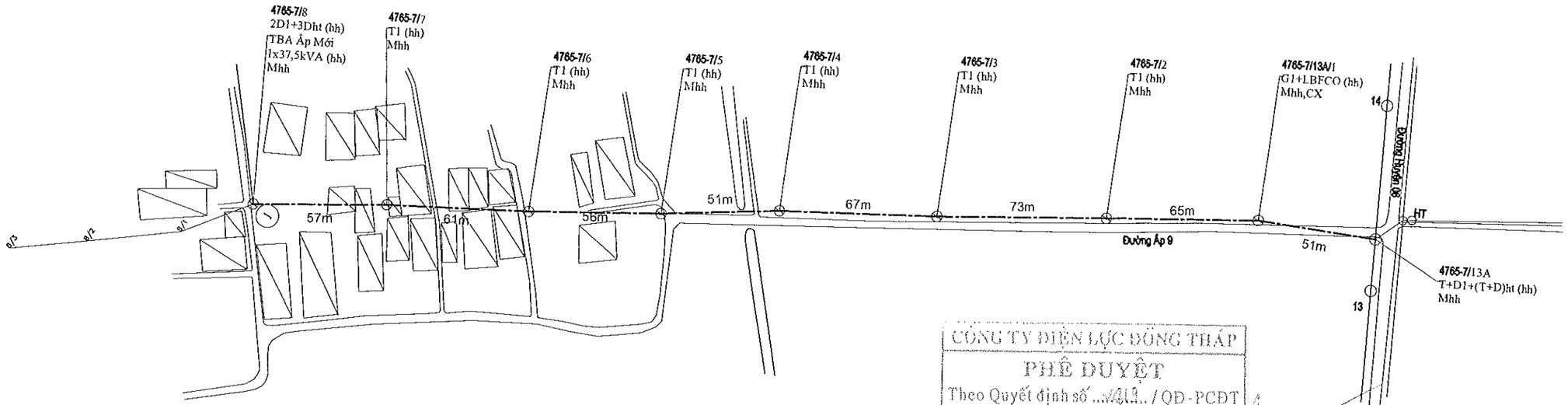

CÔNG TY ĐIỆN LỰC ĐỒNG THÁP
PHÊ DUYỆT
Theo Quyết định số ...419.../QĐ-PCĐT
Ngày ...4... tháng ...10... năm 20...25....
Ký tên:
CÔNG TY ĐIỆN LỰC ĐỒNG THÁP
TỈNH ĐỒNG THÁP

SPC PEC KCS PKH Quality Control Dept

	Võ Thành Nam			
Hiệu chỉnh	Nội dung hiệu chỉnh	Ngày		Kiểm tra

- Đường dây trung áp hiện hữu
- Đường dây trung áp 1 pha xây dựng mới
- Đường dây trung áp 3 pha xây dựng mới
- Đường dây trung áp 1 pha nâng cấp, cải tạo
- Đường dây trung áp 3 pha cải tạo
- Đường dây hạ áp hiện hữu
- Đường dây hạ áp 3 pha xây dựng mới
- Đường dây hạ áp 1 pha xây dựng mới
- Đường dây hạ áp nâng cấp, cải tạo
- Trụ BTLT 7,5; 8,5; 10,5; 12; 14; 16; 18; 20m hiện hữu
- Trụ BTLT 7,5; 8,5; 10,5; 12; 14; 16; 18; 20m thu hồi
- Trụ vuông, trụ sắt, trụ cây 5m hiện hữu
- Trụ BTLT 7,5; 8,5; 10; 12; 14; 16; 18; 20m trồng mới
- Chằng xuống (CX), lệch (CL), chằng (CXX) TT hh, XDM
- FCO, LBFCO hiện hữu, lắp mới
- Tiếp địa hiện hữu, lắp mới
- TBA 1 pha, 3 pha hiện hữu, lắp mới
- Nhà lá, nhà tôn, nhà ngói (fibro), nhà lầu
- Sông rạch
- Đường giao thông
- Đường bờ kênh
- Cầu giao thông
- Vườn cây ăn trái
- Ruộng lúa
- Mốc góc, trung gian

EVNSPC
TỔNG CÔNG TY ĐIỆN LỰC MIỀN NAM
CÔNG TY TƯ VẤN ĐIỆN MIỀN NAM

P.Giám đốc	Nguyễn Chí Hiếu		Tên công trình: NÂNG CẤP LƯỚI ĐIỆN KHU VỰC ĐIỆN LỰC GÒ CÔNG ĐÔNG NĂM 2026			
P.KHKD	Nguyễn Quốc Việt		Tên bản vẽ: MẶT BẰNG PHÂN BỐ CỘT			
CNTK	Lê Tường Duy					
CTTK	Lê Tường Duy					
Kiểm tra	Hoàng N. T. Phong		BCKTKT	Ngày/t/n	25-TG-105	25
Thiết lập	Đào Minh Danh		TL: 1/2.000	09/2025	MBPBC-BS	28

HM14- Cải tạo, nâng cấp đường dây trung thế từ 1 pha thành 3 pha nhánh 4761-7 Ấp 6 Gia Thuận

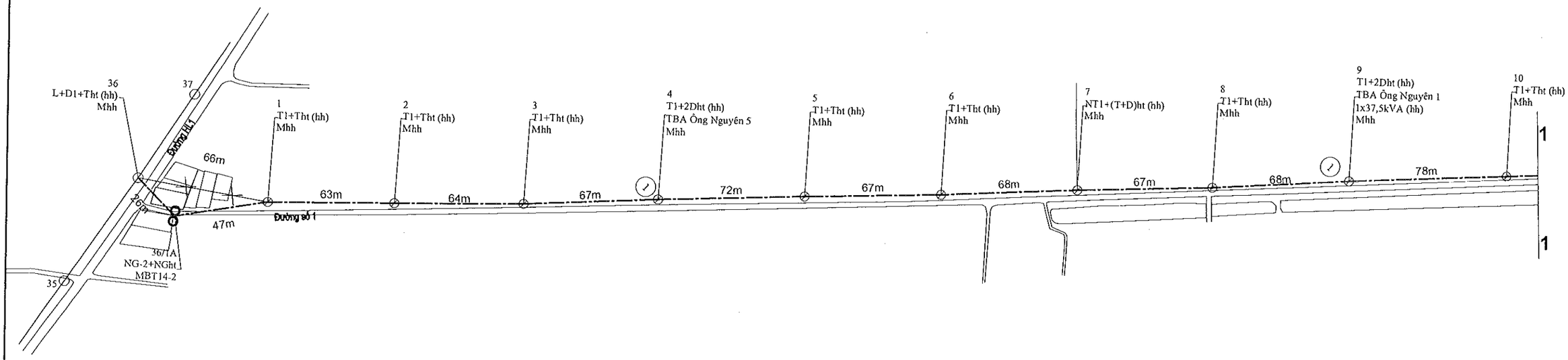

CÔNG TY ĐIỆN LỰC ĐỒNG THÁP
PHÊ DUYỆT
Theo Quyết định số ...2412.../QĐ-PCĐT
Ngày 5 tháng 10 năm 2025
Ký tên:
CÔNG TY ĐIỆN LỰC ĐỒNG THÁP
M.S.C.N: 03009X2001
TỈNH ĐỒNG THÁP

SPC PEC KCS P.KH Quality Control Dept

	Võ Thành Nam			
Hiệu chỉnh	Nội dung hiệu chỉnh	Ngày		Kiểm tra

- Đường dây trung áp hiện hữu
- Đường dây trung áp 1 pha xây dựng mới
- Đường dây trung áp 3 pha xây dựng mới
- Đường dây trung áp 1 pha nâng cấp, cải tạo
- Đường dây trung áp 3 pha cải tạo
- Đường dây hạ áp hiện hữu
- Đường dây hạ áp 3 pha xây dựng mới
- Đường dây hạ áp 1 pha xây dựng mới
- Đường dây hạ áp nâng cấp, cải tạo
- Trụ BTLT 7,5; 8,5; 10,5; 12; 14; 16; 18; 20m hiện hữu
- Trụ BTLT 7,5; 8,5; 10,5; 12; 14; 16; 18; 20m thu hồi
- Trụ vuông, trụ sắt, trụ cây 5m hiện hữu
- Trụ BTLT 7,5; 8,5; 10; 12; 14; 16; 18; 20m trồng mới
- Chằng xuống (CX), lệch (CL), chằng (CXX) TT hh, XDM
- FCO, LBFCO hiện hữu, lắp mới
- Tiếp địa hiện hữu, lắp mới
- TBA 1 pha, 3 pha hiện hữu, lắp mới
- Nhà lá, nhà tôn, nhà ngói (fibro), nhà lầu
- Sông rạch
- Đường giao thông
- Đường bờ kênh
- Cầu giao thông
- Vườn cây ăn trái
- Ruộng lúa
- Mốc góc, trung gian

EVNSPC
TỔNG CÔNG TY ĐIỆN LỰC MIỀN NAM
CÔNG TY TƯ VẤN ĐIỆN MIỀN NAM

Tên công trình:
NÂNG CẤP LƯỚI ĐIỆN KHU VỰC ĐIỆN LỰC GÒ CÔNG ĐÔNG NĂM 2026

P.Giám đốc	Nguyễn Chí Hiếu	
P.KHKD	Nguyễn Quốc Việt	
CNTK	Lê Tường Duy	
CTTK	Lê Tường Duy	
Kiểm tra	Hoàng N. T. Phong	
Thiết lập	Đào Minh Danh	

Tên bản vẽ:
MẶT BẰNG PHÂN BỐ CỘT

BCKTKT	Ngày/t/n	25-TG-105	26
TL: 1/2.000	09/2025	MBPBC-BS	28

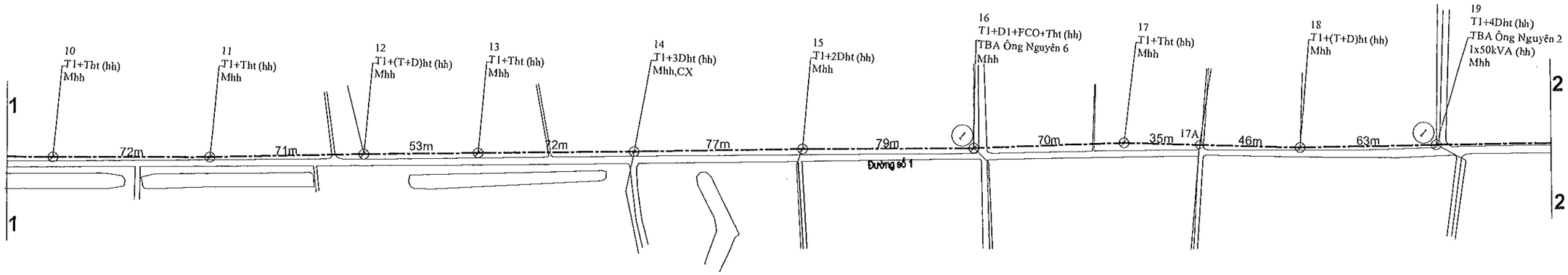

HM14- Cải tạo, nâng cấp đường dây trung thế từ 1 pha thành 3 pha nhánh 4761-7 Ấp 6 Gia Thuận

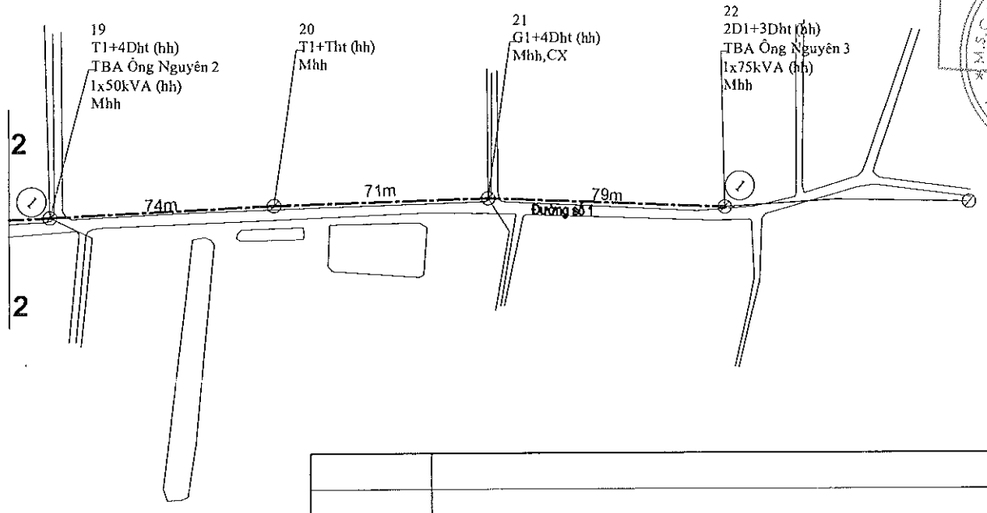

CÔNG TY ĐIỆN LỰC ĐỒNG THÁP
PHÊ DUYỆT
Theo Quyết định số ...341... / QĐ - PCĐT
Ngày ...11... tháng ...02... năm 20 ...25...
Ký tên:
CÔNG TY ĐIỆN LỰC ĐỒNG THÁP
M.S.C.N: 0300942001
TỈNH ĐỒNG THÁP 3

Võ Thành Nam

SPC PEC KCS P.KH Quality Control Dept.

Hiệu chỉnh	Nội dung hiệu chỉnh	Ngày		Kiểm tra

- Đường dây trung áp hiện hữu
- Đường dây trung áp 1 pha xây dựng mới
- Đường dây trung áp 3 pha xây dựng mới
- Đường dây trung áp 1 pha nâng cấp, cải tạo
- Đường dây trung áp 3 pha cải tạo
- Đường dây hạ áp hiện hữu
- Đường dây hạ áp 3 pha xây dựng mới
- Đường dây hạ áp 1 pha xây dựng mới
- Đường dây hạ áp nâng cấp, cải tạo
- Tru BTLT 7,5; 8,5; 10,5; 12; 14; 16; 18; 20m hiện hữu
- Tru BTLT 7,5; 8,5; 10,5; 12; 14; 16; 18; 20m thu hồi
- Tru vuông, trụ sắt, trụ cây 5m hiện hữu
- Trụ BTLT 7,5; 8,5; 10; 12; 14; 16; 18; 20m trồng mới
- Chằng xuống (CX), lệch (CL), chằng (CXX) TT hh, XDM
- FCO, LBFCO hiện hữu, lắp mới
- Tiếp địa hiện hữu, lắp mới
- TBA 1 pha, 3 pha hiện hữu, lắp mới
- Nhà lá, nhà tôn, nhà ngói (fibro), nhà lầu
- Sông rạch
- Đường giao thông
- Đường bờ kênh
- Cầu giao thông
- Vườn cây ăn trái
- Ruộng lúa
- Mốc góc, trung gian

EVNSPC
TỔNG CÔNG TY ĐIỆN LỰC MIỀN NAM
CÔNG TY TƯ VẤN ĐIỆN MIỀN NAM

P.Giám đốc	Nguyễn Chí Hiếu	
P.KHKD	Nguyễn Quốc Việt	
CNTK	Lê Tường Duy	
CTTK	Lê Tường Duy	
Kiểm tra	Hoàng N. T. Phong	
Thiết lập	Đào Minh Danh	

Tên công trình:

NÂNG CẤP LƯỚI ĐIỆN KHU VỰC ĐIỆN LỰC GÒ CÔNG ĐÔNG NĂM 2026

Tên bản vẽ:

MẶT BẰNG PHÂN BỐ CỘT

BCKTKT	Ngày/t/n	25-TG-105	27
TL: 1/2.000	09/2025	MBPBC-BS	28

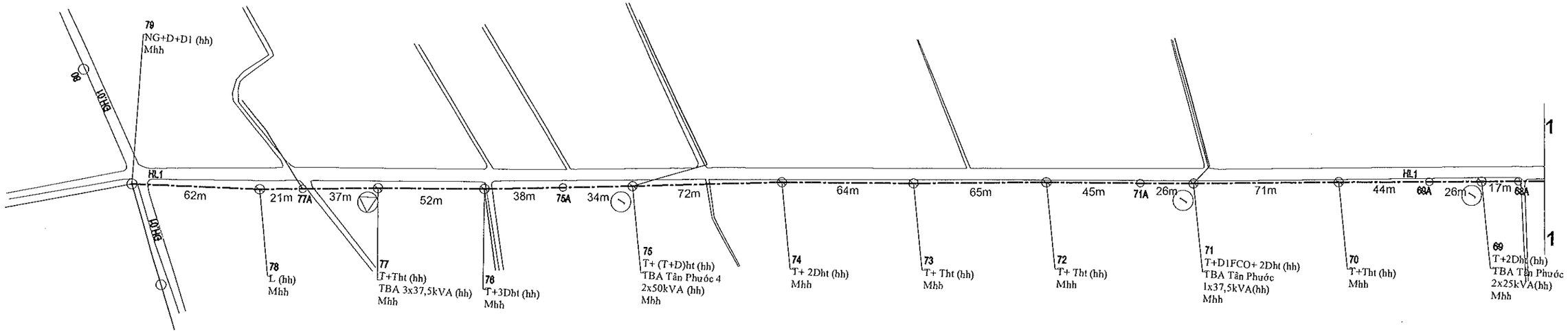

HM14- Cải tạo, nâng cấp đường dây trung thế từ 1 pha thành 3 pha nhánh 4761-7 Ấp 6 Gia Thuận

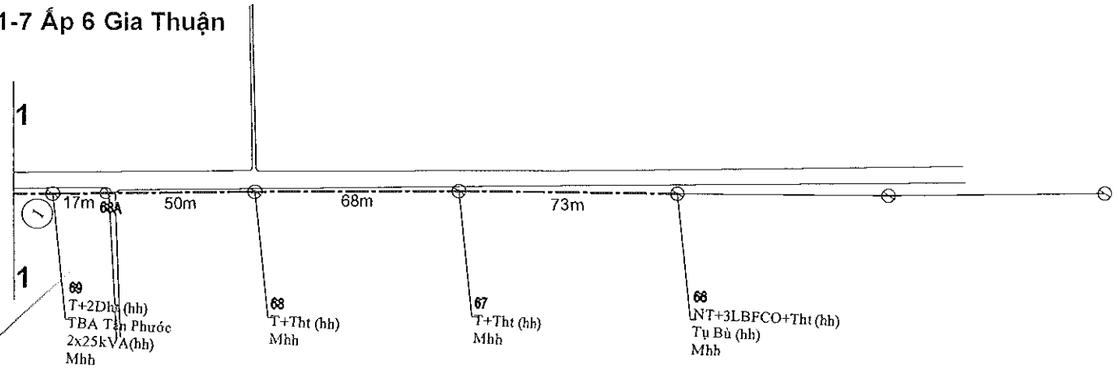

CÔNG TY ĐIỆN LỰC ĐỒNG THÁP
PHÊ DUYỆT
Theo Quyết định số ...3413.../QĐ-PCĐT
Ngày ...tháng 9... năm 2025...
Ký tên
CÔNG TY ĐIỆN LỰC ĐỒNG THÁP
Võ Thành Nam

SPC PEC KCS P.KH Quality Control Dept

Hiệu chỉnh	Nội dung hiệu chỉnh	Ngày		Kiểm tra

- Đường dây trung áp hiện hữu
- Đường dây trung áp 1 pha xây dựng mới
- Đường dây trung áp 3 pha xây dựng mới
- Đường dây trung áp 1 pha nâng cấp, cải tạo
- Đường dây trung áp 3 pha cải tạo
- Đường dây hạ áp hiện hữu
- Đường dây hạ áp 3 pha xây dựng mới
- Đường dây hạ áp 1 pha xây dựng mới
- Đường dây hạ áp nâng cấp, cải tạo
- Trụ BTLT 7,5; 8,5; 10,5; 12; 14; 16; 18; 20m hiện hữu
- Trụ BTLT 7,5; 8,5; 10,5; 12; 14; 16; 18; 20m thu hồi
- Trụ vuông, trụ sắt, trụ cây 5m hiện hữu
- Trụ BTLT 7,5; 8,5; 10; 12; 14; 16; 18; 20m trồng mới
- Chằng xuống (CX), lệch (CL), chằng (CXX) TT hh, XDM
- FCO, LBFCO hiện hữu, lắp mới
- Tiếp địa hiện hữu, lắp mới
- TBA 1 pha, 3 pha hiện hữu, lắp mới
- Nhà lá, nhà tôn, nhà ngói (fibro), nhà lầu
- Sông rạch
- Đường giao thông
- Đường bờ kênh
- Cầu giao thông
- Vườn cây ăn trái
- Ruộng lúa
- Mốc góc, trung gian

EVNSPC
TỔNG CÔNG TY ĐIỆN LỰC MIỀN NAM
CÔNG TY TƯ VẤN ĐIỆN MIỀN NAM

P.Giám đốc	Nguyễn Chí Hiếu	
P.KHKD	Nguyễn Quốc Việt	
CNTK	Lê Tường Duy	
CTTK	Lê Tường Duy	
Kiểm tra	Hoàng N. T. Phong	
Thiết lập	Đào Minh Danh	

Tên công trình:

NÂNG CẤP LƯỚI ĐIỆN KHU VỰC ĐIỆN LỰC GÒ CÔNG ĐÔNG NĂM 2026

Tên bản vẽ:

MẶT BẰNG PHÂN BÓ CỘT

BCKTKT	Ngày/t/n	25-TG-105	28
TL: 1/2.000	09/2025	MBPBC-BS	28

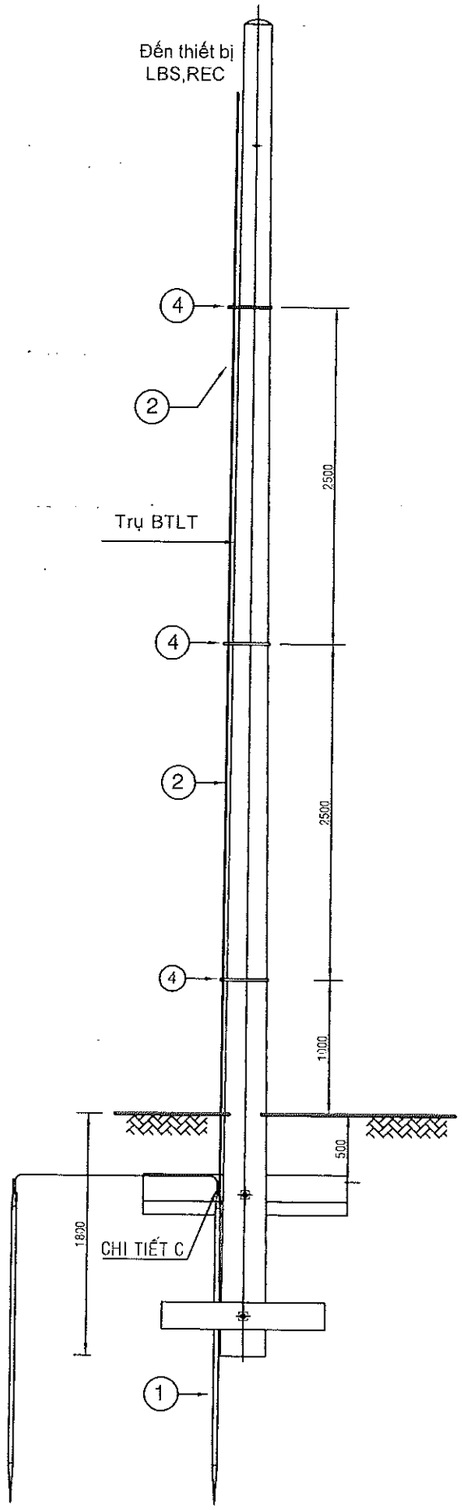

GHI CHÚ: *Mối nối ép Tap connector WR phải có đủ Electrical Joint Compound.*

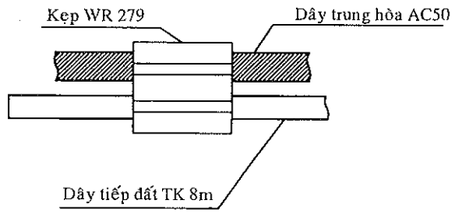

CHI TIẾT A: Nối dây AC50 với dây thép bọc nhựa TK 8m

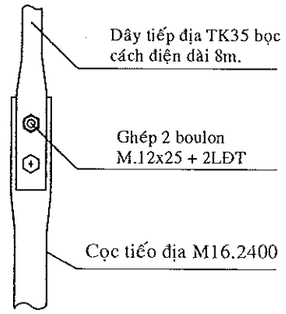

CHI TIẾT C: Đấu cọc tiếp địa với dây thép TK35 bọc nhựa dài 8m.

BẢNG LIỆT KÊ VẬT TƯ

Mục	Nội dung	Đơn vị	Số lượng
1	Cọc tiếp địa Ø16 dài 2,40 m ép dẹt đầu cọc khoan 02 lổ ĐK14.	Bộ	2
2	Dây thép TK35 bọc nhựa dài 3m (ép dẹt 02 đầu và khoan mỗi đầu 02 lổ Ø14 + 4 boulon 15x25 + 4 LĐT).	Bộ	1
3	Dây thép TK35 bọc nhựa dài 8m (ép dẹt 02 đầu và khoan mỗi đầu 02 lổ Ø14 + 4 boulon 15x25 + 4 LĐT).	Bộ	1
4	Kẹp nối ép WR 279	Cái	2
5	Đai + khóa đai inox 10x0,4x1250mm	Bộ	3

SPC PEC KCS P.KH Quality Control Dept

CÔNG TY ĐIỆN LỰC ĐỒNG THÁP
PHÊ DUYỆT
Theo Quyết định số ...../QĐ-PCĐT
Ngày ... tháng ... năm 20...
Ký tên
CÔNG TY ĐIỆN LỰC ĐỒNG THÁP
Võ Thành Nam

Hiệu chỉnh	Nội dung hiệu chỉnh	Ngày	Thực hiện	Kiểm tra

EVNSPC
TỔNG CÔNG TY ĐIỆN LỰC MIỀN NAM
CÔNG TY TƯ VẤN ĐIỆN MIỀN NAM

Tên công trình:

NÂNG CẤP LƯỚI ĐIỆN KHU VỰC ĐIỆN LỰC GÒ CÔNG ĐÔNG NĂM 2026

P.Giám đốc	Nguyễn Chí Hiếu	
P.KHKD	Nguyễn Quốc Việt	
CNTK	Lê Tường Duy	
CTTK	Lê Tường Duy	
Kiểm tra	Hoàng N.T. Phong	
Thiết lập	Đào Minh Danh	

Tên bản vẽ:

BỘ TIẾP ĐẤT LẶP LẠI CHO THIẾT BỊ (REC,LBS) TRỤ 14M

BCNCKT	Ngày/t/n	25-TG-105	01
TL:	06/2025	TĐLL-TB-14m	01

QUI ĐỊNH KỸ THUẬT XÀ COMPOSITE

1-NỘI DUNG QUI ĐỊNH KỸ THUẬT NÀY ĐƯỢC ÁP DỤNG CHO CÁC BỘ XÀ COMPOSITE SỬ DỤNG CHO CÁC CÔNG TRÌNH LƯỚI ĐIỆN PHÂN PHỐI NÔNG THÔN KHU VỰC MIỀN NAM.

2- XÀ COMPOSITE PHẢI ĐƯỢC THIẾT KẾ, SẢN XUẤT VÀ THỬ NGHIỆM TUÂN THỦ THEO THEO TIÊU CHUẨN TCVN HIỆN HÀNH VÀ TIÊU CHUẨN AS/NZS 4396-1999.

ĐẶC BIỆT TUÂN THỦ THEO CÁC THÔNG SỐ QUY ĐỊNH TẠI TẬP 6 - PHẦN ĐÀ COMPOSITE, CỦA TIÊU CHUẨN KỸ THUẬT VẬT TƯ THIẾT BỊ LƯỚI ĐIỆN, BAN HÀNH THEO QUYẾT ĐỊNH SỐ 2608/QĐ-EVN SPC, NGÀY 03/9/2013 CỦA TỔNG CÔNG TY ĐIỆN LỰC MIỀN NAM.

3- CÁC VẬT LIỆU NHÀ THẦU DÙNG SẢN XUẤT CỘT PHẢI CÓ CHỨNG CHỈ CHẤT LƯỢNG VÀ PHẢI ĐƯỢC KIỂM DUYỆT THEO ĐÚNG CÁC TIÊU CHUẨN HIỆN HÀNH.

4- CÁC LỖ KHOAN TRÊN XÀ TUÂN THỦ THEO THIẾT KẾ, LỖ KHOAN PHẢI CÓ TẤM TĂNG CƯỜNG KHI SẢN XUẤT, NẾU KHI XIẾT BU LÔNG LẮP THIẾT BỊ, LÀM BIẾN DẠNG THANH XÀ (LỰC XIẾT BU LÔNG THEO TCVN VIỆT NAM).

5- CÁC THANH XÀ LOẠI HỘP PHẢI CÓ TẤM BỊT ĐẦU XA. TẤM BỊT CÓ LỖ THOÁT NƯỚC CHO HƯỚNG NẰM DƯỚI XÀ KHI LẮP VÀ CÓ GHI NHÀ SẢN XUẤT, THÁNG NĂM XUẤT XƯỞNG.

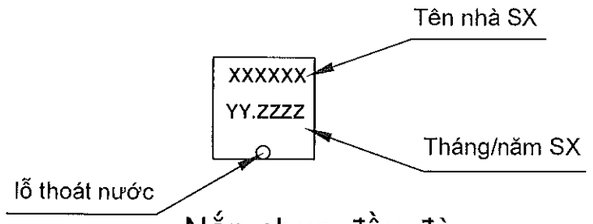

Nắp chụp đầu đà

GHI CHÚ KHÁC:

1- CÁC LOẠI BU LÔNG LIÊN KẾT XÀ, TRỤ ĐƯỢC SẢN XUẤT TỪ COMPOSITE, TẠO VEN RĂNG SUỐT CHIỀU DÀI BU LÔNG VÀ QUY CÁCH BU LÔNG SẢN XUẤT THEO TCVN 1886-76; TCVN 1897-76 VÀ TCVN 2061-77 (NHƯ BU LÔNG THÉP).

2- CÁC THANH XÀ, THANH CHỐNG XÀ, THANH BẮT HỆ XÀ KÉP SẢN XUẤT TỪ VẬT LIỆU COMPOSITE.
CÁC CHI TIẾT KHÁC, NẾU SẢN XUẤT TỪ VẬT LIỆU KHÔNG PHẢI COMPOSITE SẼ ĐƯỢC QUY ĐỊNH CHI TIẾT THEO TỪNG BẢN VẼ RIÊNG BIỆT.

3- XÀ KÉP DÙNG ĐỂ NÉO DÂY, XÀ ĐƠN DÙNG ĐỠ DÂY.

4- CÁC CHI TIẾT SẢN XUẤT BẰNG THÉP (ĐƯỢC CHỈ ĐỊNH THEO TỪNG CHI TIẾT BẢN VẼ) DÙNG THÉP CT3 HOẶC TƯƠNG ĐƯƠNG VÀ ĐƯỢC MẠ KẼM NHÚNG NÓNG THEO TIÊU CHUẨN 18TCN-04-92.

CÔNG TY ĐIỆN LỰC ĐỒNG THÁP
PHÊ DUYỆT
Theo Quyết định số ...14.19.../QĐ-PCĐT
Ngày 20 tháng ... năm 2025
KT. GIÁM ĐỐC
PHÓ GIÁM ĐỐC
CÔNG TY ĐIỆN LỰC ĐỒNG THÁP
Võ Thành Nam

Hiệu chỉnh	Nội dung hiệu chỉnh	Ngày	Thực hiện	Kiểm tra

EVNSPC
TỔNG CÔNG TY ĐIỆN LỰC MIỀN NAM
CÔNG TY TƯ VẤN ĐIỆN MIỀN NAM

Tên công trình:
NÂNG CẤP LƯỚI ĐIỆN KHU VỰC ĐIỆN LỰC GÒ CÔNG ĐÔNG NĂM 2026

P.Giám đốc	Nguyễn Chí Hiếu	
TP.TKXD	Lê Văn Dũng	
CNTK	Lê Tường Duy	
CTXD	Nguyễn T.Cẩm Hồng	
Kiểm tra	Thái Văn Thông	
Thiết lập	Nguyễn Hữu Đại	

Tên bản vẽ:
QUY ĐỊNH CHUNG
CHO CÁC BỘ XÀ COMPOSITE

BCKTKT	Ngày/t/n	25-TG-105	01
TL:	06/2025	X.COM-QĐC	01

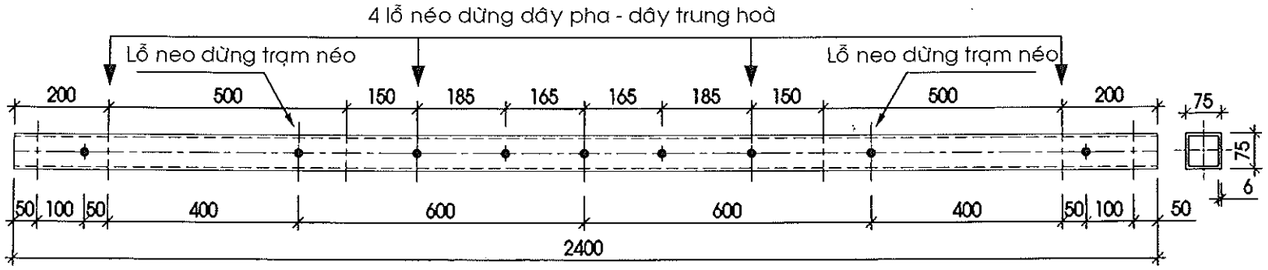

CHI TIẾT CẤU TẠO XÀ □ 6x75x75x2400
(composite)

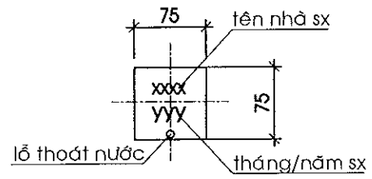

NẮP CHỤP ĐẦU XÀ
(composite)

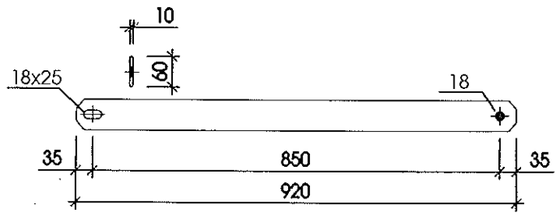

THANH CHỐNG 10x60x920
(composite)

STT	Loại vật tư	Đơn vị	Số lượng	Trọng lượng đơn vị (kg)	Trọng lượng (kg)
	Bộ xà composite 2,4m chống lắc đặt 3LBFCO XD.COM-24FCO(LBFCO)				
	VẬT LIỆU COMPOSITE				**21.70**
1	Bulông VRS M16x500 + 2 vòng đệm + 1 đai ốc	bộ	6	0.20	1.20
2	Bulông VRS M16x200 + 2 vòng đệm + 1 đai ốc	bộ	4	0.09	0.36
3	Thanh chống Composite_10x60x920 (04 thanh)	m	3.68	1.10	4.06
4	Thanh xà hộp 75x75x6 Composite (L=2400 x 02 thanh x 02 chụp đầu thanh)	m	4.80	3.35	16.08

GHI CHÚ :

1. Tất cả các chi tiết được chế tạo tuân theo bản vẽ "QUY ĐỊNH CHUNG".
2. Các lỗ khoan Ø18 trừ các vị trí có ghi chú cụ thể.

CÔNG TY ĐIỆN LỰC ĐỒNG THÁP
PHÊ DUYỆT
Theo Quyết định số ...XII.../QĐ-PCĐT
Ngày ...tháng ...năm 20...
Ký tên:
CÔNG TY ĐIỆN LỰC ĐỒNG THÁP
Võ Thành Nam

Hiệu chỉnh	Nội dung hiệu chỉnh	Ngày	Thực hiện	Kiểm tra

EVNSPC
TỔNG CÔNG TY ĐIỆN LỰC MIỀN NAM
CÔNG TY TƯ VẤN ĐIỆN MIỀN NAM

Tên công trình:
NÂNG CẤP LƯỚI ĐIỆN KHU VỰC ĐIỆN LỰC GÒ CÔNG ĐÔNG NĂM 2026

P.Giám đốc	Nguyễn Chí Hiếu	
TP.TKXD	Lê Văn Dũng	
CNTK	Lê Tường Duy	
CTXD	Nguyễn T.Cẩm Hồng	
Kiểm tra	Thái Văn Thông	
Thiết lập	Nguyễn Hữu Đại	

Tên bản vẽ:
BỘ XÀ ĐỠ COMPOSITE 2400 CHO TRỤ ĐƠN CHỐNG LẮC ĐẶT 3LBFCO XD.COM24-FCO (LBFCO)

BCKTKT	Ngày/t/n	25-TG-105	01
TL:	06/2025	XD.COM24-FCO (LBFCO)	01

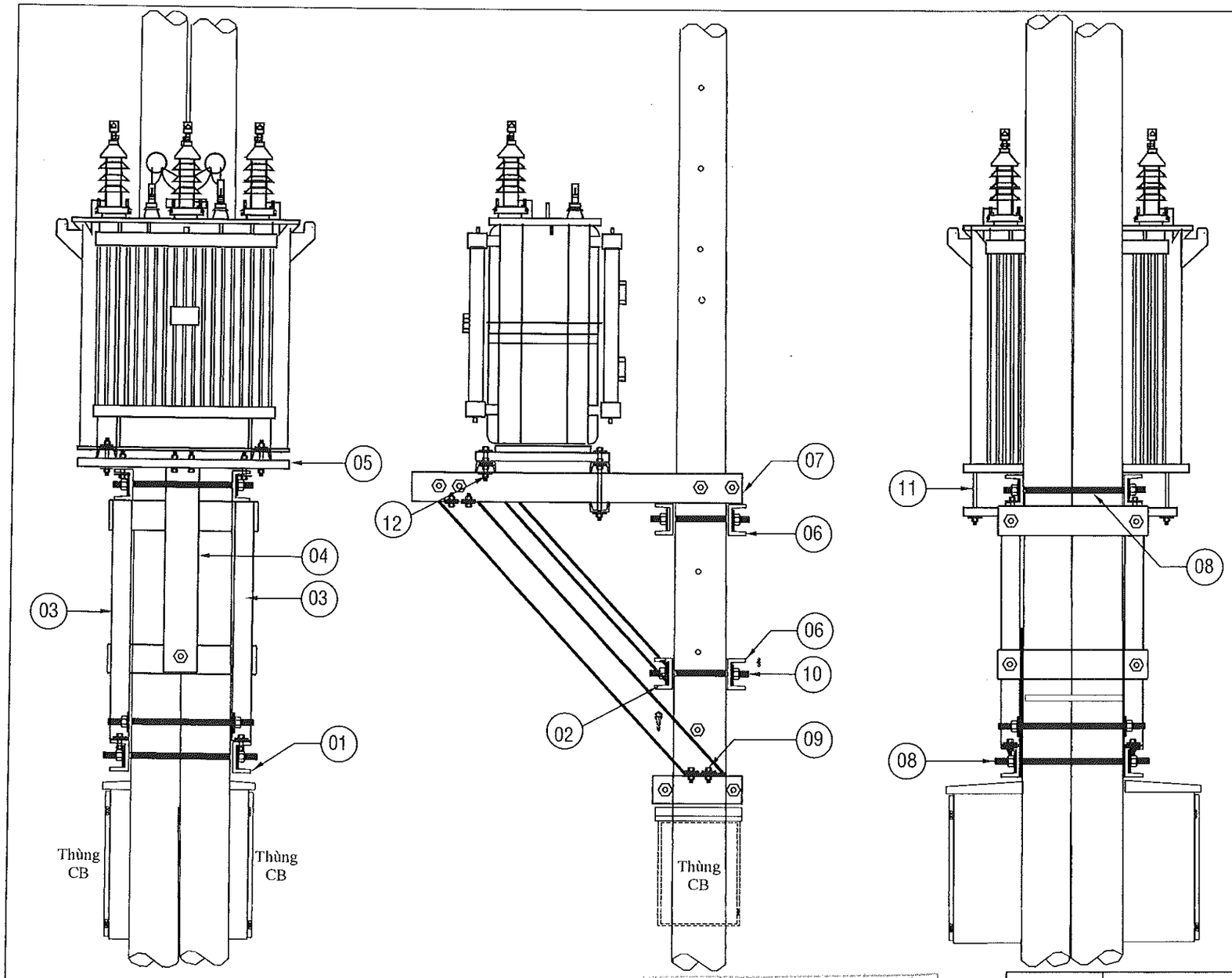

STT	LIỆT KÊ	SỐ LƯỢNG	KHỐI LƯỢNG (kg)
01	ĐÀ U-100x46x4,5 DÀI 0,50m	02	8,59
02	ĐÀ U-160x64x5 DÀI 0.70m	01	10,71
03	ĐÀ MBT: U-160x64x5 DÀI 2,100m	02	64.26
04	ĐÀ U-160x64x5 DÀI 1,460m	01	22,34
05	ĐÀ U-100x46x4,5 DÀI 1,100m	03	28,35
06	ĐÀ U-100x46x4,5 DÀI 0.70m	03	18,04
07	ĐÀ MBT: U-160x64x5 DÀI 1,700m	02	52,02
08	BOULON VRS 16x750	06	8,2
09	BULON 16x60	20	3,6
10	BOULON VRS 16x400	04	4,4
11	BOULON 16x350	04	3,52
12	BULON 16x100	02	0,5
13	LONG ĐỀN VUÔNG Ø18	98	14,7

SPC PEC KCS Quality Control Dept

CÔNG TY ĐIỆN LỰC ĐỒNG THÁP
PHÊ DUYỆT
Theo Quyết định số ...../QĐ-PCĐT
Ngày ... tháng ... năm 20...
Ký tên
CÔNG TY ĐIỆN LỰC ĐỒNG THÁP
Võ Thành Nam

TOÀN BỘ CẤU KIỆN GIA CÔNG TỪ THÉP CT3, SAU KHI GIA CÔNG LÀM CÙN CẠNH SẮC CÁC CẤU KIỆN THEO CẶP ==> CÁC LỖ KHOAN ĐƯỢC KHOAN ĐỐI XỨNG.
TOÀN BỘ CẤU KIỆN PHẢI ĐƯỢC MẠ KẼM NHÚNG NÓNG THEO TIÊU CHUẨN 18-TCN-04-92 HOẶC TƯƠNG ĐƯƠNG ASTM A153

Hiệu chỉnh	Nội dung hiệu chỉnh	Ngày	Thực hiện	Kiểm tra

EVNSPC
TỔNG CÔNG TY ĐIỆN LỰC MIỀN NAM
CÔNG TY TƯ VẤN ĐIỆN MIỀN NAM

P.Giám đốc	Nguyễn Chí Hiếu
TP.TKXD	Lê Văn Dũng
CNTK	Lê Tường Duy
CTXD	Nguyễn T.Cẩm Hồng
Kiểm tra	Thái Văn Thông
Thiết lập	Nguyễn Hữu Đại

Tên công trình:
NÂNG CẤP LƯỚI ĐIỆN KHU VỰC ĐIỆN LỰC GÒ CÔNG ĐÔNG NĂM 2026

Tên bản vẽ:
BỘ XÀ MBA TRẠM TRỤ GHÉP SÁT CÔNG SUẤT ≤ 400kVA

BCKTKT	Ngày/t/n	25-TG-105	01
TL:	06/2025	XA-MBA	02

CHI TIẾT 3: ĐÀ MBT: U-160x64x5-DÀI 2.100mm

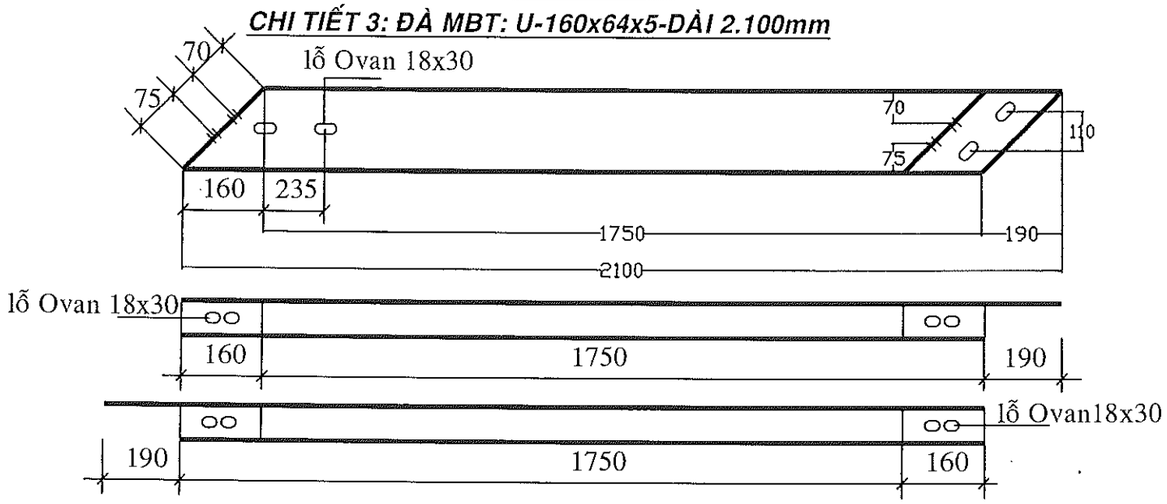

CHI TIẾT 7: ĐÀ MBT: U-160x64x5-DÀI 1.700mm

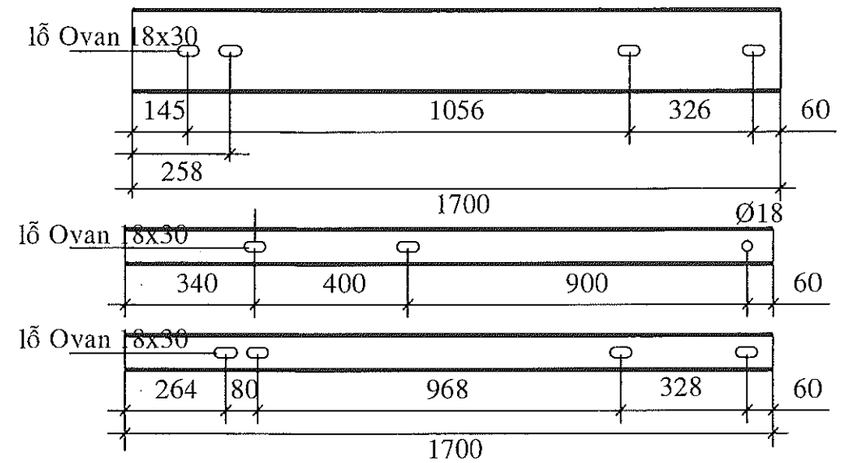

CHI TIẾT 1: ĐÀ U-100x46x4,5-DÀI 500mm

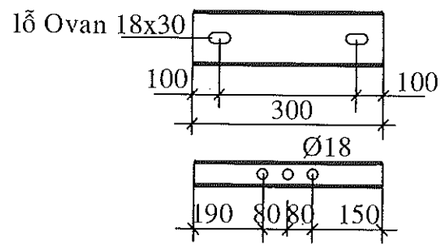

CHI TIẾT 6: ĐÀ U-100x46x4,5-DÀI 700mm

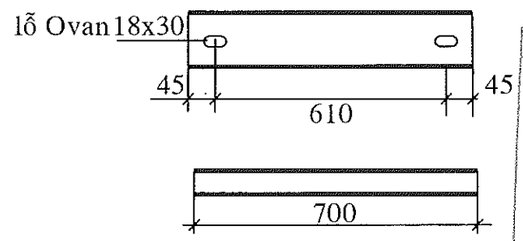

CHI TIẾT 5: ĐÀ U-100x46x4,5-DÀI 1.100mm

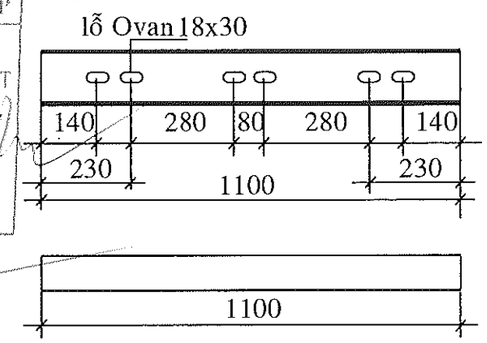

CÔNG TY ĐIỆN LỰC ĐỒNG THÁP
PHÊ DUYỆT
Theo Quyết định số ...419.... / QĐ-PCĐT
Ngày ...20 tháng 02... năm 2026
Ký tên:
CÔNG TY ĐIỆN LỰC ĐỒNG THÁP
Võ Thành Nam

CHI TIẾT 2: ĐÀ U-160x64x5-DÀI 700mm

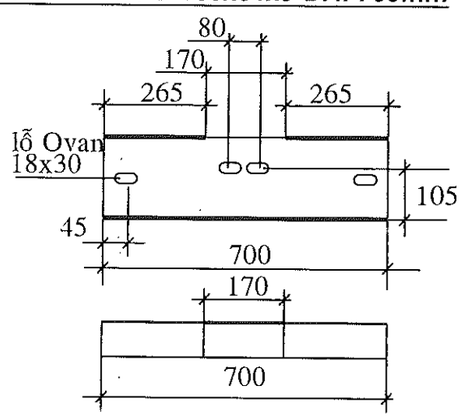

CHI TIẾT 4: ĐÀ U-160x64x5-DÀI 1.460mm

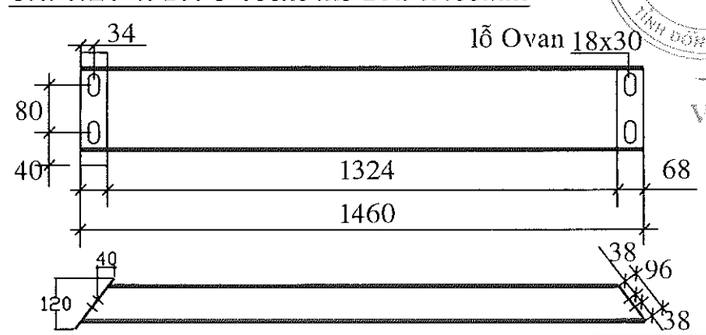

SPC PEC
KCS
P.XD
Quality Control Dept

TOÀN BỘ CẤU KIỆN GIA CÔNG TỪ THÉP CT3, SAU KHI GIA CÔNG LÀM CÙN CẠNH SẮC
CÁC CẤU KIỆN THEO CẶP ==> CÁC LỖ KHOAN ĐƯỢC KHOAN ĐỐI XỨNG.
TOÀN BỘ CẤU KIỆN PHẢI ĐƯỢC MẠ KẼM NHÚNG NÓNG THEO TIÊU CHUẨN 18-TCN-04-92 HOẶC TƯƠNG ĐƯƠNG ASTM A153

Hiệu chỉnh	Nội dung hiệu chỉnh	Ngày	Thực hiện	Kiểm tra

EVNSPC
TỔNG CÔNG TY ĐIỆN LỰC MIỀN NAM
CÔNG TY TƯ VẤN ĐIỆN MIỀN NAM

Tên công trình:
NÂNG CẤP LƯỚI ĐIỆN KHU VỰC ĐIỆN LỰC GÒ CÔNG ĐÔNG NĂM 2026

P.Giám đốc	Nguyễn Chí Hiếu	
TP.TKXD	Lê Văn Dũng	
CNTK	Lê Tường Duy	
CTXD	Nguyễn T.Cẩm Hồng	
Kiểm tra	Thái Văn Thông	
Thiết lập	Nguyễn Hữu Đại	

Tên bản vẽ:
BỘ XÀ MBA TRẠM TRỤ GHÉP SÁT CÔNG SUẤT ≤ 400kVA

BCKTKT	Ngày/t/n	25-TG-105	02
TL:	06/2025	XA-MBA	02

BẢNG KÊ KHỐI LƯỢNG 1 BỘ CODE - KẸP ỐNG D90 - Lắp tủ

STT	Quy cách	D (mm)	Ch.Dài (mm)	Số lượng	Kh.lượng (kg)	Tổng Kh.Lượng	Ghi chú	Loại trụ
1	PL60x4	310	1050	2	3.96	7.20	cách đáy trụ 5m	BTLT 14M
2	PL60x4	-	80	2	0.30			
3	PL60x8	-	600	1	2.26			
4	Bulông VRS M14x80	-	80	4	0.68			
5	PL60x4	283	1007	2	3.80	7.04	cách đáy trụ 5m	BTLT 12M
6	PL60x4	-	80	2	0.30			
7	PL60x8	-	600	1	2.26			
8	Bulông VRS M14x80	-	80	4	0.68			

(code tính cho trụ BTLT 12-14m, đỉnh trụ là 190mm)

BẢNG KÊ KHỐI LƯỢNG 1 BỘ CODE - KẸP ỐNG D114 - Lắp tủ

STT	Quy cách	D (mm)	Ch.Dài (mm)	Số lượng	Kh.lượng (kg)	Tổng Kh.Lượng	Ghi chú	Loại trụ
1	PL60x4	310	1125	2	4.24	7.48	cách đáy trụ 5m	BTLT 14M
2	PL60x4	-	80	2	0.30			
3	PL60x8	-	600	1	2.26			
4	Bulông VRS M14x80	-	80	4	0.68			
5	PL60x4	283	1083	2	4.08	7.32	cách đáy trụ 5m	BTLT 12M
6	PL60x4	-	80	2	0.30			
7	PL60x8	-	600	1	2.26			
8	Bulông VRS M14x80	-	80	4	0.68			

(code tính cho trụ BTLT 12-14m, đỉnh trụ là 190mm)

BẢNG KÊ KHỐI LƯỢNG 1 BỘ CODE - KẸP ỐNG D90 - Lắp tủ

STT	Quy cách	D (mm)	Ch.Dài (mm)	Số lượng	Kh.lượng (kg)	Tổng Kh.Lượng	Ghi chú	Loại trụ
1	PL60x4	310	1360	2	5.12	8.37	cách đáy trụ 5m	BTLT 14M GHÉP
2	PL60x4	-	80	2	0.30			
3	PL60x8	-	600	1	2.26			
4	Bulông VRS M14x80	-	80	4	0.68			
5	PL60x4	283	1290	2	4.86	8.10	cách đáy trụ 5m	BTLT 12M GHÉP
6	PL60x4	-	80	2	0.30			
7	PL60x8	-	600	1	2.26			
8	Bulông VRS M14x80	-	80	4	0.68			

(code tính cho trụ BTLT 12 hoặc 14m - GHÉP, đỉnh trụ là 190mm)

BẢNG KÊ KHỐI LƯỢNG 1 BỘ CODE - KẸP ỐNG D114 - Lắp tủ

STT	Quy cách	D (mm)	Ch.Dài (mm)	Số lượng	Kh.lượng (kg)	Tổng Kh.Lượng	Ghi chú	Loại trụ
1	PL60x4	310	1435	2	5.41	8.65	cách đáy trụ 5m	BTLT 14M GHÉP
2	PL60x4	-	80	2	0.30			
3	PL60x8	-	600	1	2.26			
4	Bulông VRS M14x80	-	80	4	0.68			
5	PL60x4	283	1366	2	5.15	8.39	cách đáy trụ 5m	BTLT 12M GHÉP
6	PL60x4	-	80	2	0.30			
7	PL60x8	-	600	1	2.26			
8	Bulông VRS M14x80	-	80	4	0.68			

(code tính cho trụ BTLT 12 hoặc 14m - GHÉP, đỉnh trụ là 190mm)

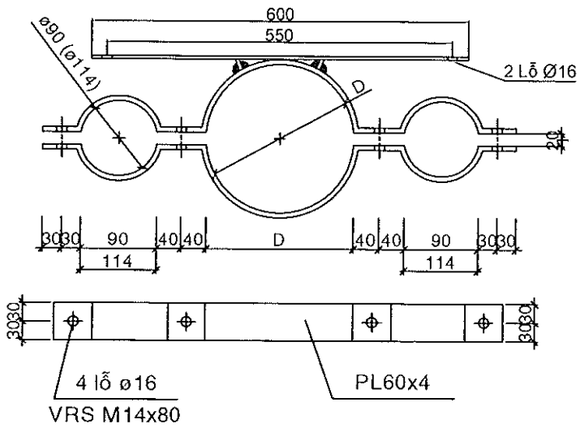

CÔDÊ KẸP ỐNG CÁP LẮP TỦ - TRỤ ĐƠN
(D: Đường kính trụ)

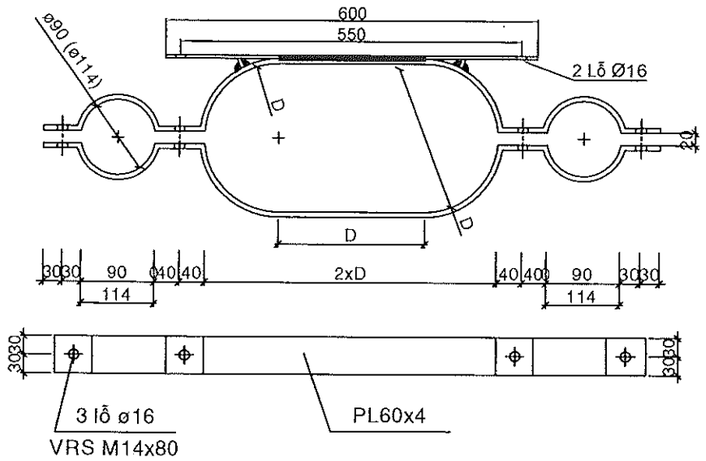

CÔDÊ KẸP ỐNG CÁP LẮP TỦ - TRỤ GHÉP SÁT
(D: Đường kính trụ)

GHI CHÚ:

- Các chi tiết thép tấm được gia công từ thép CCT38 (hoặc SS400) có giới hạn chảy fy ≥ 245MPa và được mạ kẽm nhúng nóng theo tiêu chuẩn 18-TCN-04-92.
- Bu lông có độ bền lớp 4.6 và được mạ kẽm nhúng nóng dày 55 µm. Mỗi bộ bu lông có 1 đai ốc, 1 vòng đệm phẳng và 1 vòng đệm vênh tương ứng.
- Que hàn sử dụng loại E431 hoặc tương đương.

CÔNG TY ĐIỆN LỰC ĐỒNG THÁP
PHÊ DUYỆT
Theo Quyết định số ...414.../QĐ-PCĐT
Ngày ...20 tháng 4... năm 20...25...
KT. GIÁM ĐỐC
PHÓ GIÁM ĐỐC
CÔNG TY ĐIỆN LỰC ĐỒNG THÁP
Võ Thành Nam

Hiệu chỉnh	Nội dung hiệu chỉnh	Ngày	Thực hiện	Kiểm tra

EVNSPC
TỔNG CÔNG TY ĐIỆN LỰC MIỀN NAM
CÔNG TY TƯ VẤN ĐIỆN MIỀN NAM

Tên công trình:
NÂNG CẤP LƯỚI ĐIỆN KHU VỰC ĐIỆN LỰC GÒ CÔNG ĐÔNG NĂM 2026

P.Giám đốc	Nguyễn Chí Hiếu	Tên bản vẽ: BỘ CODE LẮP TỦ TREO TRỤ ĐƠN VÀ TRỤ GHÉP			
TP.TKXD	Lê Văn Dũng				
CNTK	Lê Tường Duy				
CTXD	Nguyễn T.Cẩm Hồng				
Kiểm tra	Thái Văn Thông	BCKTKT	Ngày/t/n	25-TG-105	01
Thiết lập	Nguyễn Hữu Đại	TL: 1/10	06/2025	CODELAPTU	01

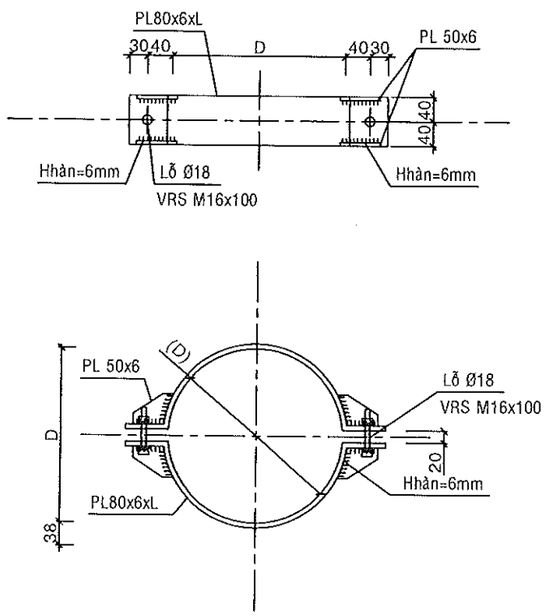

CODE C230 (D=230)

BẢNG KÊ KHỐI LƯỢNG 1 BỘ CODE C230

STT	Quy cách	D (mm)	Ch.Dài (mm)	Số lượng	Kh.lượng (kg)	Tổng Kh.Lượng
1	PL 80x6xL	230	481	2	3,63	5,35
2	PL50x6	-	65	8	1,22	
3	Bulông VRS M16x100	-	100	2	0,5	

GHI CHÚ:

- Các chi tiết thép tấm được gia công từ thép CCT38 (hoặc SS400) có giới hạn chảy fy ≥ 245MPa và được mạ kẽm nhúng nóng theo tiêu chuẩn 18-TCN-04-92.
- Bu lông có độ bền lớp 4.6 và được mạ kẽm nhúng nóng dày 55 µm. Mỗi bộ bu lông có 1 đai ốc, 1 vòng đệm phẳng và 1 vòng đệm vênh tương ứng.
- Que hàn sử dụng loại E431 hoặc tương đương.

CÔNG TY ĐIỆN LỰC ĐỒNG THÁP
PHÊ DUYỆT
Theo Quyết định số ...../QĐ-PCĐT
Ngày ..... tháng ..... năm 20.....
Ký tên:
CÔNG TY ĐIỆN LỰC ĐỒNG THÁP
Võ Thành Nam

SPC PECC1 KCS

Hiệu chỉnh	Nội dung hiệu chỉnh	Ngày	Thực hiện	Kiểm tra

EVNSPC
TỔNG CÔNG TY ĐIỆN LỰC MIỀN NAM
CÔNG TY TƯ VẤN ĐIỆN MIỀN NAM

Tên công trình:
NÂNG CẤP LƯỚI ĐIỆN KHU VỰC ĐIỆN LỰC GÒ CÔNG ĐÔNG NĂM 2026

P.Giám đốc	Nguyễn Chí Hiếu	
TP.TKXD	Lê Văn Dũng	
CNTK	Lê Tường Duy	
CTXD	Nguyễn T.Cẩm Hồng	
Kiểm tra	Thái Văn Thông	
Thiết lập	Nguyễn Hữu Đại	

Tên bản vẽ:
CHI TIẾT CODE C230

BCKTKT	Ngày/t/n	25-TG-105	01
TL: 1/10	06/2025	C230	01

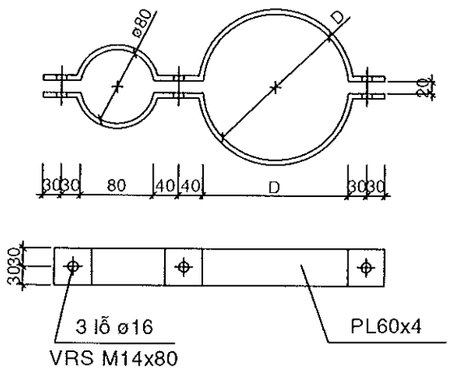

CÔDÊ KẸP ỐNG CÁP
(D = 350)

BẢNG KÊ KHỐI LƯỢNG 1 BỘ CODE

STT	Quy cách	D (mm)	Ch.Dài (mm)	Số lượng	Kh.lượng (kg)	Tổng Kh.Lượng
1	PL60x4	350	875	2	3,30	3,81
2	Bulông VRS M14x80	-	80	3	0,51	

GHI CHÚ:

- Các chi tiết thép tấm được gia công từ thép CCT38 (hoặc SS400) có giới hạn chảy fy ≥ 245MPa và được mạ kẽm nhúng nóng theo tiêu chuẩn 18-TCN-04-92.
- Bu lông có độ bền lớp 4.6 và được mạ kẽm nhúng nóng dày 55 µm. Mỗi bộ bu lông có 1 đai ốc, 1 vòng đệm phẳng và 1 vòng đệm vênh tương ứng.
- Que hàn sử dụng loại E431 hoặc tương đương.

CÔNG TY ĐIỆN LỰC ĐỒNG THÁP
PHÊ DUYỆT
Theo Quyết định số ...2419.../QĐ-PCĐT
Ngày 30 tháng 04 năm 2025

Võ Thành Nam				
Hiệu chỉnh	Nội dung hiệu chỉnh	Ngày	Thực hiện	Kiểm tra

EVNSPC
TỔNG CÔNG TY ĐIỆN LỰC MIỀN NAM
CÔNG TY TƯ VẤN ĐIỆN MIỀN NAM

Tên công trình:
NÂNG CẤP LƯỚI ĐIỆN KHU VỰC ĐIỆN LỰC GÒ CÔNG ĐÔNG NĂM 2026

P.Giám đốc	Nguyễn Chí Hiếu	
TP.TKXD	Lê Văn Dũng	
CNTK	Lê Tường Duy	
CTXD	Nguyễn T.Cẩm Hồng	
Kiểm tra	Thái Văn Thông	
Thiết lập	Nguyễn Hữu Đại	

Tên bản vẽ:
CHI TIẾT CODE KẸP ỐNG CÁP

BCKTKT	Ngày/t/n	25-TG-105	01
TL: 1/10	06/2025	CODE	01

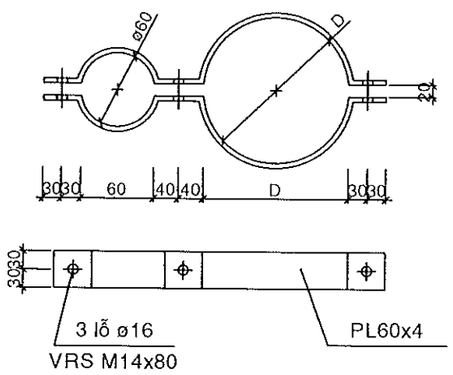

CÔDÊ KẸP ỐNG CÁP
(D: Đường kính trụ)

BẢNG KÊ KHỐI LƯỢNG 1 BỘ CODE

STT	Quy cách	D (mm)	Ch.Dài (mm)	Số lượng	Kh.lượng (kg)	Tổng Kh.Lượng	Ghi chú
1	PL60x4	340	860	2	3.24	3.75	cách đáy trụ 3m
2	Bulông VRS M14x80	-	80	3	0.51		
3	PL60x4	315	820	2	3.09	3.60	cách đáy trụ 4,5m
4	Bulông VRS M14x80	-	80	3	0.51		
5	PL60x4	295	789	2	2.97	3.48	cách đáy trụ 6m
6	Bulông VRS M14x80	-	80	3	0.51		

(code tính cho trụ BTLT 14m, các trụ khác, phải theo ĐK tương ứng)

GHI CHÚ:

- Các chi tiết thép tấm được gia công từ thép CCT38 (hoặc SS400) có giới hạn chảy fy ≥ 245MPa và được mạ kẽm nhúng nóng theo tiêu chuẩn 18-TCN-04-92.
- Bu lông có độ bền lớp 4.6 và được mạ kẽm nhúng nóng dày 55 µm. Mỗi bộ bu lông có 1 đai ốc, 1 vòng đệm phẳng và 1 vòng đệm vênh tương ứng.
- Que hàn sử dụng loại E431 hoặc tương đương.

CÔNG TY ĐIỆN LỰC ĐỒNG THÁP
PHÊ DUYỆT
Theo Quyết định số ...419.../QĐ-PCĐT
Ngày ...5... tháng ...5... năm 20 ...25...
KT. TổNG GIÁM ĐỐC
KT. TổNG GIÁM ĐỐC
CÔNG TY ĐIỆN LỰC ĐỒNG THÁP
Võ Thành Nam

Hiệu chỉnh	Nội dung hiệu chỉnh	Ngày	Thực hiện	Kiểm tra

EVNSPC
TỔNG CÔNG TY ĐIỆN LỰC MIỀN NAM
CÔNG TY TƯ VẤN ĐIỆN MIỀN NAM

Tên công trình:
NÂNG CẤP LƯỚI ĐIỆN KHU VỰC ĐIỆN LỰC GÒ CÔNG ĐÔNG NĂM 2026

P.Giám đốc	Nguyễn Chí Hiếu	
TP.TKXD	Lê Văn Dũng	
CNTK	Lê Tường Duy	
CTXD	Nguyễn T.Cẩm Hồng	
Kiểm tra	Thái Văn Thông	
Thiết lập	Nguyễn Hữu Đại	

Tên bản vẽ:
CHI TIẾT CODE KẸP ỐNG CÁP

BCKTKT	Ngày/t/n	25-TG-105	01
TL: 1/10	06/2025	CODE	03

BẢNG KÊ KHỐI LƯỢNG 1 BỘ CODE - KẸP ỐNG D90

STT	Quy cách	D (mm)	Ch.Dài (mm)	Số lượng	Kh.lượng (kg)	Tổng Kh.Lượng	Ghi chú
1	PL60x4	283	786	2	2.96	3.47	cách đáy trụ 5m
2	Bulông VRS M14x80	-	80	3	0.51		
3	PL60x4	257	745	2	2.81	3.32	cách đáy trụ 7m
4	Bulông VRS M14x80	-	80	3	0.51		
5	PL60x4	230	703	2	2.65	3.16	cách đáy trụ 9m
6	Bulông VRS M14x80	-	80	3	0.51		

(code tính cho trụ BTLT 12m, đỉnh trụ là 190mm)

BẢNG KÊ KHỐI LƯỢNG 1 BỘ CODE - KẸP ỐNG D90

STT	Quy cách	D (mm)	Ch.Dài (mm)	Số lượng	Kh.lượng (kg)	Tổng Kh.Lượng	Ghi chú
1	PL60x4	337	871	2	3.28	3.79	cách đáy trụ 5m
2	Bulông VRS M14x80	-	80	3	0.51		
3	PL60x4	310	828	2	3.12	3.63	cách đáy trụ 7m
4	Bulông VRS M14x80	-	80	3	0.51		
5	PL60x4	283	786	2	2.96	3.47	cách đáy trụ 9m
6	Bulông VRS M14x80	-	80	3	0.51		

(code tính cho trụ BTLT 16m, đỉnh trụ là 190mm)

BẢNG KÊ KHỐI LƯỢNG 1 BỘ CODE - KẸP ỐNG D114

STT	Quy cách	D (mm)	Ch.Dài (mm)	Số lượng	Kh.lượng (kg)	Tổng Kh.Lượng	Ghi chú
1	PL60x4	283	824	2	3.10	3.61	cách đáy trụ 5m
2	Bulông VRS M14x80	-	80	3	0.51		
3	PL60x4	257	783	2	2.95	3.46	cách đáy trụ 7m
4	Bulông VRS M14x80	-	80	3	0.51		
5	PL60x4	230	740	2	2.79	3.30	cách đáy trụ 9m
6	Bulông VRS M14x80	-	80	3	0.51		

(code tính cho trụ BTLT 12m, đỉnh trụ là 190mm)

BẢNG KÊ KHỐI LƯỢNG 1 BỘ CODE - KẸP ỐNG D114

STT	Quy cách	D (mm)	Ch.Dài (mm)	Số lượng	Kh.lượng (kg)	Tổng Kh.Lượng	Ghi chú
1	PL60x4	337	908	2	3.42	3.93	cách đáy trụ 5m
2	Bulông VRS M14x80	-	80	3	0.51		
3	PL60x4	310	866	2	3.26	3.77	cách đáy trụ 7m
4	Bulông VRS M14x80	-	80	3	0.51		
5	PL60x4	283	824	2	3.10	3.61	cách đáy trụ 9m
6	Bulông VRS M14x80	-	80	3	0.51		

(code tính cho trụ BTLT 16m, đỉnh trụ là 190mm)

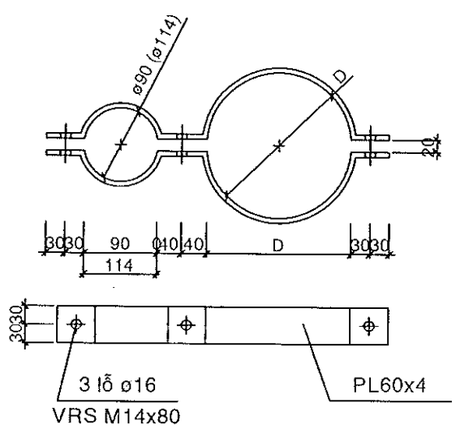

CÔDÊ KẸP ỐNG CÁP
(D: Đường kính trụ)

GHI CHÚ:

- Các chi tiết thép tấm được gia công từ thép CCT38 (hoặc SS400) có giới hạn chảy fy ≥ 245MPa và được mạ kẽm nhúng nóng theo tiêu chuẩn 18-TCN-04-92.
- Bu lông có độ bền lớp 4.6 và được mạ kẽm nhúng nóng dày 55 µm. Mỗi bộ bu lông có 1 đai ốc, 1 vòng đệm phẳng và 1 vòng đệm vênh tương ứng.
- Que hàn sử dụng loại E431 hoặc tương đương.

CÔNG TY ĐIỆN LỰC ĐỒNG THÁP
PHÊ DUYỆT
Theo Quyết định số ...214... / QĐ-PCĐT
Ngày ...02... tháng ...02... năm 20 ...26...
Ký tên:
CÔNG TY ĐIỆN LỰC ĐỒNG THÁP

Võ Thành Nam

Hiệu chỉnh	Nội dung hiệu chỉnh	Ngày	Thực hiện	Kiểm tra

EVNSPC
TỔNG CÔNG TY ĐIỆN LỰC MIỀN NAM
CÔNG TY TƯ VẤN ĐIỆN MIỀN NAM

Tên công trình:
NÂNG CẤP LƯỚI ĐIỆN KHU VỰC ĐIỆN LỰC GÒ CÔNG ĐÔNG NĂM 2026

P.Giám đốc	Nguyễn Chí Hiếu	Tên bản vẽ: CHI TIẾT CODE KẸP ỐNG CÁP				
TP.TKXD	Lê Văn Dũng					
CNTK	Lê Tường Duy					
CTXD	Nguyễn T.Cẩm Hồng					
Kiểm tra	Thái Văn Thông		BCKTKT	Ngày/t/n	25-TG-105	02
Thiết lập	Nguyễn Hữu Đại		TL: 1/10	06/2025	CODE	03

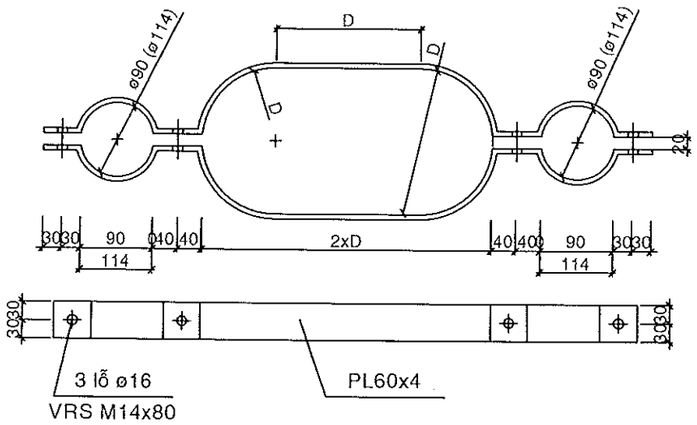

CÔDÊ KẸP ỐNG CÁP - TRỤ GHÉP SÁT
(D: Đường kính trụ)

BẢNG KÊ KHỐI LƯỢNG 1 BỘ CODE - KẸP ỐNG D90

STT	Quy cách	D (mm)	Ch.Dài (mm)	Số lượng	Kh.lượng (kg)	Tổng Kh.Lượng	Ghi chú
1	PL60x4	310	1300	2	4.90	5.58	cách đáy trụ 5m
2	Bulông VRS M14x80	-	80	4	0.68		
3	PL60x4	283	1230	2	4.64	5.32	cách đáy trụ 7m
4	Bulông VRS M14x80	-	80	4	0.68		
5	PL60x4	257	1163	2	4.38	5.06	cách đáy trụ 9m
6	Bulông VRS M14x80	-	80	4	0.68		

(code tính cho trụ BTLT 14m - GHÉP, đỉnh trụ là 190mm)

BẢNG KÊ KHỐI LƯỢNG 1 BỘ CODE - KẸP ỐNG D114

STT	Quy cách	D (mm)	Ch.Dài (mm)	Số lượng	Kh.lượng (kg)	Tổng Kh.Lượng	Ghi chú
1	PL60x4	310	1375	2	5.18	5.86	cách đáy trụ 5m
2	Bulông VRS M14x80	-	80	4	0.68		
3	PL60x4	283	1306	2	4.92	5.60	cách đáy trụ 7m
4	Bulông VRS M14x80	-	80	4	0.68		
5	PL60x4	257	1239	2	4.67	5.35	cách đáy trụ 9m
6	Bulông VRS M14x80	-	80	4	0.68		

(code tính cho trụ BTLT 14m - GHÉP, đỉnh trụ là 190mm)

GHI CHÚ:

- Các chi tiết thép tấm được gia công từ thép CCT38 (hoặc SS400) có giới hạn chảy fy ≥ 245MPa và được mạ kẽm nhúng nóng theo tiêu chuẩn 18-TCN-04-92.
- Bu lông có độ bền lớp 4.6 và được mạ kẽm nhúng nóng dày 55 µm. Mỗi bộ bu lông có 1 đai ốc, 1 vòng đệm phẳng và 1 vòng đệm vênh tương ứng.
- Que hàn sử dụng loại E431 hoặc tương đương.

CÔNG TY ĐIỆN LỰC ĐỒNG THÁP
PHÊ DUYỆT
Theo Quyết định số ...404.../QĐ-PCĐT
Ngày 29 tháng 04 năm 2025
Ký tên

SPC PEC KCS P.XD

	Võ Thành Nam			
Hiệu chỉnh	Nội dung hiệu chỉnh	Ngày	Thực hiện	Kiểm tra

EVNSPC
TỔNG CÔNG TY ĐIỆN LỰC MIỀN NAM
CÔNG TY TƯ VẤN ĐIỆN MIỀN NAM

Tên công trình:
NÂNG CẤP LƯỚI ĐIỆN KHU VỰC ĐIỆN LỰC GÒ CÔNG ĐÔNG NĂM 2026

P.Giám đốc	Nguyễn Chí Hiếu	Tên bản vẽ:				
TP.TKXD	Lê Văn Dũng	CHI TIẾT CODE KẸP ỐNG CÁP				
CNTK	Lê Tường Duy					
CTXD	Nguyễn T.Cẩm Hồng					
Kiểm tra	Thái Văn Thông	BCKTKT	Ngày/t/n	25-TG-105	03	
Thiết lập	Nguyễn Hữu Đại	TL: 1/10	06/2025	CODE	03	

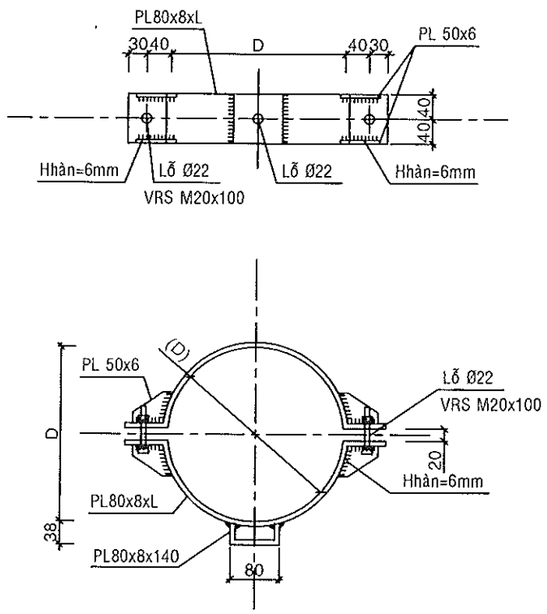

CODE C315 (D=315)

BẢNG KÊ KHỐI LƯỢNG 1 BỘ CODE C315

STT	Quy cách	D (mm)	Ch.Dài (mm)	Số lượng	Kh.lượng (kg)	Tổng Kh.Lượng
1	PL 80x8xL	315	615	2	6,18	8,97
2	PL80x8x140	-	140	1	0,70	
3	PL50x6	-	65	8	1,22	
4	Bulông VRS M20x100	-	100	2	0,86	

GHI CHÚ:

- Các chi tiết thép tấm được gia công từ thép CCT38 (hoặc SS400) có giới hạn chảy fy ≥ 245MPa và được mạ kẽm nhúng nóng theo tiêu chuẩn 18-TCN-04-92.
- Bu lông có độ bền lớp 4.6 và được mạ kẽm nhúng nóng dày 55 µm. Mỗi bộ bu lông có 1 đai ốc, 1 vòng đệm phẳng và 1 vòng đệm vênh tương ứng.
- Que hàn sử dụng loại E431 hoặc tương đương.

CÔNG TY ĐIỆN LỰC ĐỒNG THÁP
PHÊ DUYỆT
Theo Quyết định số ...413.../QĐ-PCĐT
Ngày ...28 tháng 4... năm 20 ...25...
Ký tên:
Võ Thành Nam

Hiệu chỉnh	Nội dung hiệu chỉnh	Ngày	Thực hiện	Kiểm tra

EVNSPC
TỔNG CÔNG TY ĐIỆN LỰC MIỀN NAM
CÔNG TY TƯ VẤN ĐIỆN MIỀN NAM

Tên công trình:
NÂNG CẤP LƯỚI ĐIỆN KHU VỰC ĐIỆN LỰC GÒ CÔNG ĐÔNG NĂM 2026

P.Giám đốc	Nguyễn Chí Hiếu
TP.TKXD	Lê Văn Dũng
CNTK	Lê Tường Duy
CTXD	Nguyễn T.Cẩm Hồng
Kiểm tra	Thái Văn Thông
Thiết lập	Nguyễn Hữu Đại

Tên bản vẽ:
CHI TIẾT CODE LẮP TRẠM BIẾN ÁP

BCKTKT	Ngày/t/n	25-TG-105	01
TL: 1/10	06/2025	C315	01

CHI TIẾT CẤU TẠO XÀ L8x75x75x2000-Đ (T)

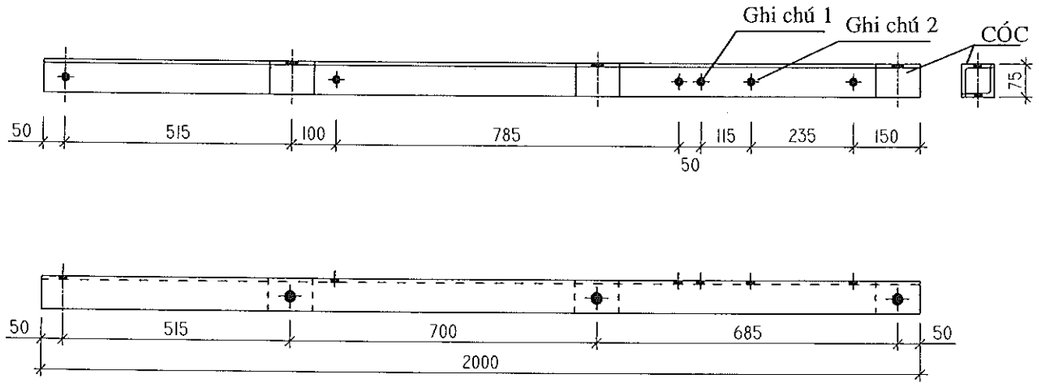

CHI TIẾT CẤU TẠO XÀ L8x75x75x2000-Đ (P)

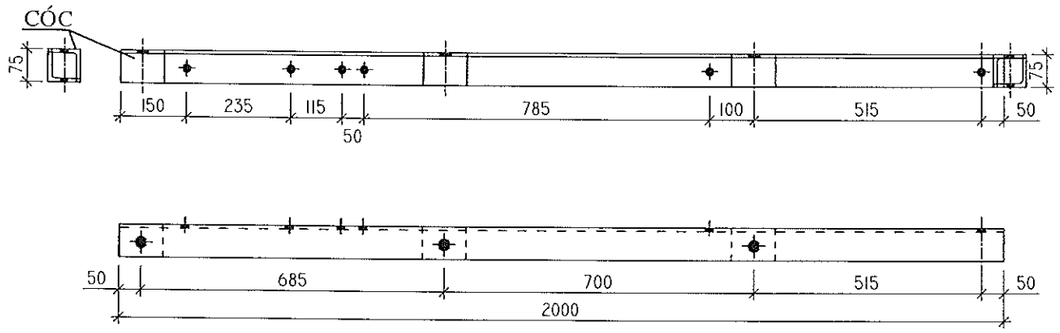

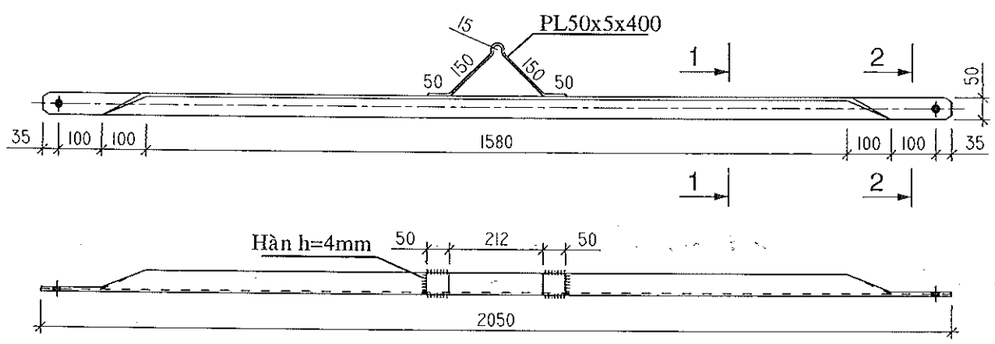

MẶT CẮT 1-1

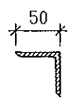

MẶT CẮT 2-2

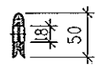

THANH CHỐNG L50x50x5x2050
C-L50x2050

STT	Loại vật tư	Đơn vị	Khối lượng	Trọng lượng đơn vị (kg)	Trọng lượng (kg)
	Bộ xà kép 2000 cột đơn lệch X-20KL				**61.52**
1	Bulông M16x300 + 1 vòng đệm vuông D18 (60x60x6)	bộ	1	0.57	0.57
2	Bulông M16x300 + 1 vòng đệm vuông D18 (60x60x6)	bộ	1	0.57	0.57
3	Bulông VRS M16x300 + 2 vòng đệm vuông D18 (60x60x6) + 4 tán	bộ	3	0.62	1.86
4	PL50x5 (L= 400 x 02 thanh)	m	0.8	1.96	1.57
5	L50x50x5 (L= 2050 x 02 thanh)	m	4.1	3.77	15.46
6	L75x75x8 (L= 2000 x 02 thanh + 100 x 06 cóc)	m	4.6	9.02	41.49
	Bộ xà đơn 2000 cột đơn lệch X-20ĐL				**30.57**
1	Bulông M16x300 + 1 vòng đệm vuông D18 (60x60x6)	bộ	2	0.57	1.14
2	Bulông M16x50 + 1 vòng đệm vuông D18 (60x60x6)	bộ	1	0.17	0.17
3	PL50x5 (L= 400 x 01 thanh)	m	0.4	1.96	0.78
4	L50x50x5 (L= 2050 x 01 thanh)	m	2.05	3.77	7.73
5	L75x75x8 (L= 2000 x 01 thanh + 100 x 03 cóc)	m	2.3	9.02	20.75

GHI CHÚ:

- Các chi tiết thép tấm được gia công từ thép CCT38 (hoặc SS400) có giới hạn chảy fy ≥ 245MPa, được mạ kẽm nhúng nóng và có độ dày trung bình tối thiểu lớp tráng kẽm ≥ 85μm.
- Hàn cóc quanh cạnh tiếp xúc xà bằng que hàn E431 hoặc loại tương đương.
- Lỗ trên cóc Ø22, các lỗ bu lông M16 khoan Ø18 (trừ các lỗ có quy định riêng khác). Các lỗ oval khoan Ø18x30.
- Bu lông có độ bền lớp 5.6 và được mạ kẽm nhúng nóng. Mỗi bộ bu lông có 1 đai ốc, 1 vòng đệm phẳng và 1 vòng đệm vênh tương ứng (trừ các bu lông có quy định riêng khác).
- Bu lông được mạ kẽm nhúng nóng và có độ dày trung bình tối thiểu lớp tráng kẽm 55μm

CÔNG TY ĐIỆN LỰC ĐỒNG THÁP
PHÊ DUYỆT
Theo Quyết định số ...4413.../QĐ-PCĐT
Ngày 24 tháng 12 năm 2025
Ký tên:
CÔNG TY ĐIỆN LỰC ĐỒNG THÁP

SPC PEC KCS P.XD Quality Control

	Võ Thành Nam			
Hiệu chỉnh	Nội dung hiệu chỉnh	Ngày	Thực hiện	Kiểm tra

EVNSPC
TỔNG CÔNG TY ĐIỆN LỰC MIỀN NAM
CÔNG TY TƯ VẤN ĐIỆN MIỀN NAM

Tên công trình:
NÂNG CẤP LƯỚI ĐIỆN KHU VỰC ĐIỆN LỰC GÒ CÔNG ĐÔNG NĂM 2026

P.Giám đốc	Nguyễn Chí Hiếu	Tên bản vẽ: BỘ XÀ ĐƠN (KÉP) 2000 CỘT ĐƠN LỆCH X-20Đ(K)L			
TP.TKXD	Lê Văn Dũng				
CNTK	Lê Tường Duy				
CTXD	Nguyễn T.Cẩm Hồng				
Kiểm tra	Thái Văn Thông	BCKTKT	Ngày/t/n	25-TG-105	01
Thiết lập	Nguyễn Hữu Đại	TL: 1/15	06/2025	X-20Đ(K)L	01

CÔNG TY ĐIỆN LỰC ĐỒNG THÁP
PHÊ DUYỆT
Theo Quyết định số ...24/19.../QĐ-PCĐT
Ngày 27 tháng 11 năm 2025
Ký tên:
CÔNG TY ĐIỆN LỰC ĐỒNG THÁP
Võ Thanh Nam

CHI TIẾT CẤU TẠO XÀ L8x75x75x2000

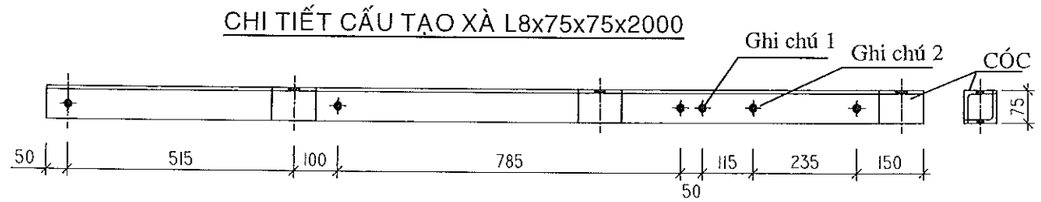

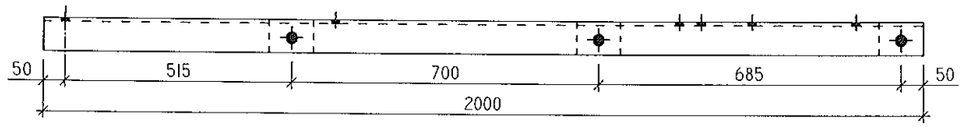

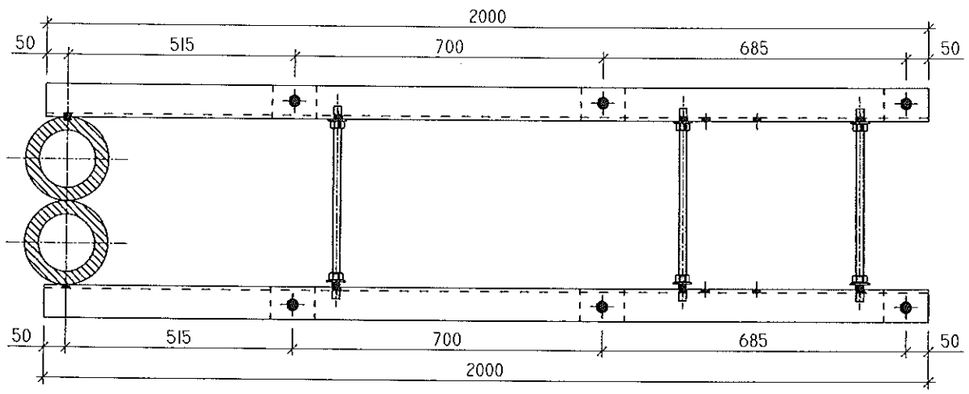

MẶT BẰNG XÀ L8x75x75x2000

STT	Loại vật tư	Đơn vị	Khối lượng	Trọng lượng đơn vị (kg)	Trọng lượng (kg)
	Bộ xà kép 2000 cột ghep lệch X-20K.L-2				**63.82**
1	Bulông M16x500 + 1 vòng đệm wuông D18 (60x60x6)	bộ	1	0.89	0.89
2	Bulông M16x600 + 1 vòng đệm wuông D18 (60x60x6)	bộ	1	1.05	1.05
3	Bulông VRS M16x600 + 2 vòng đệm wuông D18 (60x60x6) + 4 tán	bộ	3	1.12	3.36
4	PL50x5 (L= 400 x 02 thanh)	m	0.8	1.96	1.57
5	L50x50x5 (L= 2050 x 02 thanh)	m	4.1	3.77	15.46
6	L75x75x8 (L= 2000 x 02 thanh + 100 x 06 cóc)	m	4.6	9.02	41.49

GHI CHÚ:

- Các chi tiết thép tấm được gia công từ thép CCT38 (hoặc SS400) có giới hạn chảy fy ≥ 245MPa, được mạ kẽm nhúng nóng và có độ dày trung bình tối thiểu lớp tráng kẽm ≥ 85μm.
- Hàn cóc quanh cạnh tiếp xúc xà bằng que hàn E431 hoặc loại tương đương.
- Lỗ trên cóc Ø22, các lỗ bu lông M16 khoan Ø18 (trừ các lỗ có quy định riêng khác). Các lỗ oval khoan Ø18x30.
- Bu lông có độ bền lớp 5.6 và được mạ kẽm nhúng nóng. Mỗi bộ bu lông có 1 đai ốc, 1 vòng đệm phẳng và 1 vòng đệm vênh tương ứng (trừ các bu lông có quy định riêng khác).
- Bu lông được mạ kẽm nhúng nóng và có độ dày trung bình tối thiểu lớp tráng kẽm 55μm

SPC PEC KCS P.XD Quality Control Section

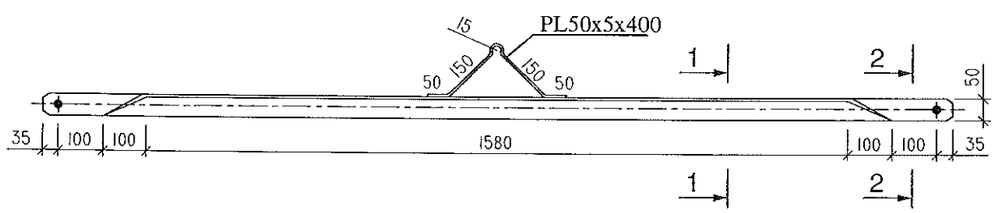

MẶT CẮT 1-1

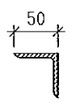

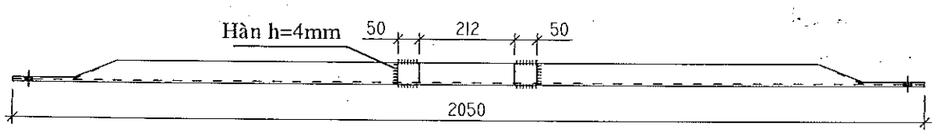

MẶT CẮT 2-2

THANH CHỐNG L50x50x5x2050
C-L50x2050

Hiệu chỉnh	Nội dung hiệu chỉnh	Ngày	Thực hiện	Kiểm tra

EVNSPC
TỔNG CÔNG TY ĐIỆN LỰC MIỀN NAM
CÔNG TY TƯ VẤN ĐIỆN MIỀN NAM

Tên công trình:
NÂNG CẤP LƯỚI ĐIỆN KHU VỰC ĐIỆN LỰC GÒ CÔNG ĐÔNG NĂM 2026

P.Giám đốc	Nguyễn Chí Hiếu	
TP.TKXD	Lê Văn Dũng	
CNTK	Lê Tường Duy	
CTXD	Nguyễn T.Cẩm Hồng	
Kiểm tra	Thái Văn Thông	
Thiết lập	Nguyễn Hữu Đại	

Tên bản vẽ:
BỘ XÀ KÉP 2000 CỘT GHÉP SÁT LỆCH X-20KL.2

BCKTKT	Ngày/t/n	25-TG-105	01
TL: 1/15	06/2025	X-20KL.2	01

MẶT BẰNG XÀ X-20K

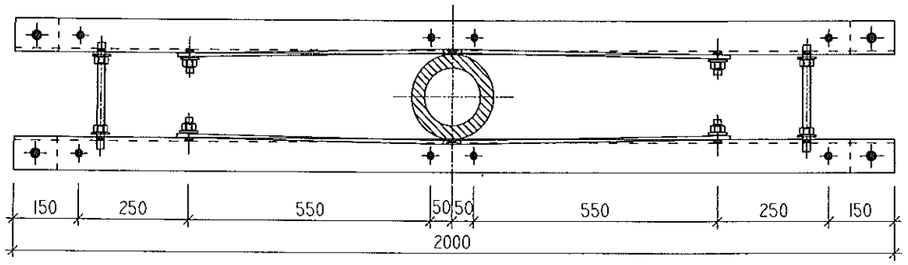

STT	Loại vật tư	Đơn vị	Khối lượng	Trọng lượng đơn vị (kg)	Trọng lượng (kg)
	Bộ xà cân kép 2000 cột đơn X-20K				**53.16**
1	Bulông M16x300 + 1 vòng đệm vuông D18 (60x60x6)	bộ	1	0.57	0.57
2	Bulông M16x300 + 1 vòng đệm vuông D18 (60x60x6)	bộ	1	0.57	0.57
3	Bulông M16x50 + 1 vòng đệm vuông D18 (60x60x6)	bộ	4	0.17	0.68
4	Bulông VRS M16x300 + 2 vòng đệm vuông D18 (60x60x6) + 4 tán	bộ	2	0.62	1.24
5	PL60x6x920 (04 thanh chống)	m	3.68	2.83	10.41
6	L75x75x8 (L= 2000 x 02 thanh + 100 x 04 cóc)	m	4.4	9.02	39.69
	Bộ xà cân đơn 2000 cột đơn X-20Đ				**26.53**
1	Bulông M16x300 + 1 vòng đệm vuông D18 (60x60x6)	bộ	2	0.57	1.14
2	Bulông M16x50 + 1 vòng đệm vuông D18 (60x60x6)	bộ	2	0.17	0.34
3	PL60x6x920 (02 thanh chống)	m	1.84	2.83	5.21
4	L75x75x8 (L= 2000 x 01 thanh + 100 x 02 cóc)	m	2.2	9.02	19.84

CHI TIẾT CẤU TẠO XÀ L8x75x75x2000

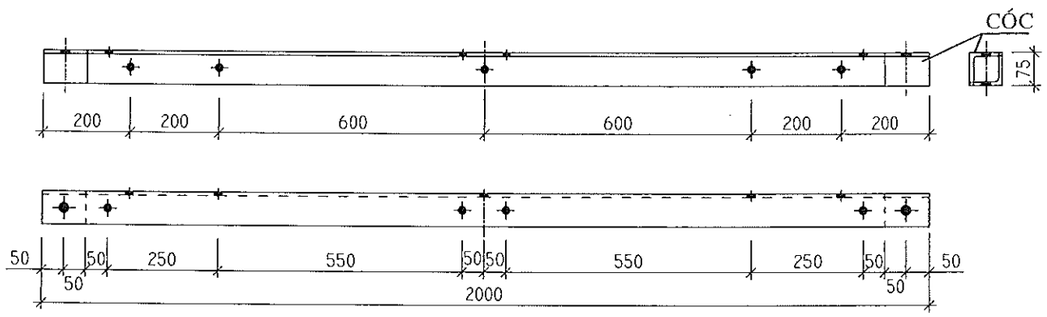

THANH CHỐNG PL6x60x920
C-PL60x920

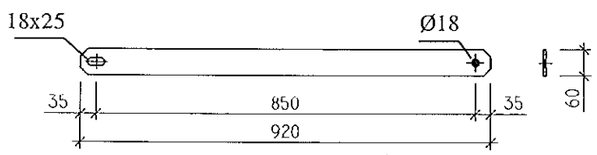

GHI CHÚ:

- Các chi tiết thép tấm được gia công từ thép CCT38 (hoặc SS400) có giới hạn chảy fy ≥ 245MPa, được mạ kẽm nhúng nóng và có độ dày trung bình tối thiểu lớp tráng kẽm ≥ 85μm.
- Hàn cóc quanh cạnh tiếp xúc xà bằng que hàn E431 hoặc loại tương đương.
- Lỗ trên cóc Ø22, các lỗ bu lông M16 khoan Ø18 (trừ các lỗ có quy định riêng khác).
- Bu lông có độ bền lớp 5.6 và được mạ kẽm nhúng nóng. Mỗi bộ bu lông có 1 đai ốc, 1 vòng đệm phẳng và 1 vòng đệm vênh tương ứng (trừ các bu lông có quy định riêng khác).
- Bu lông được mạ kẽm nhúng nóng và có độ dày trung bình tối thiểu lớp tráng kẽm:
  + 55μm đối với bu lông Ø < 16
  + 80μm đối với bu lông Ø ≥ 16
- Tấm đệm bu lông M16 có kích thước 60x60x6mm

CÔNG TY ĐIỆN LỰC ĐỒNG THÁP
PHÊ DUYỆT
Theo Quyết định số ...409.../QĐ-PCĐT
Ngày 20 tháng 05 năm 2025
Ký tên
CÔNG TY ĐIỆN LỰC ĐỒNG THÁP

Võ Thành Nam

SPC PEC KCS Quality Control Dept

Hiệu chỉnh	Nội dung hiệu chỉnh	Ngày	Thực hiện	Kiểm tra

EVNSPC
TỔNG CÔNG TY ĐIỆN LỰC MIỀN NAM
CÔNG TY TƯ VẤN ĐIỆN MIỀN NAM

Tên công trình:
NÂNG CẤP LƯỚI ĐIỆN KHU VỰC ĐIỆN LỰC GÒ CÔNG ĐÔNG NĂM 2026

P.Giám đốc	Nguyễn Chí Hiếu	
TP.TKXD	Lê Văn Dũng	
CNTK	Lê Tường Duy	
CTXD	Nguyễn T.Cẩm Hồng	
Kiểm tra	Thái Văn Thông	
Thiết lập	Nguyễn Hữu Đại	

Tên bản vẽ:
BỘ XÀ CÂN ĐƠN (KÉP) 2000 CỘT ĐƠN X - 20Đ(K)

BCKTKT	Ngày/t/n	25-TG-105	01
TL: 1/50	06/2025	X - 20Đ(K)	01

CHI TIẾT CẤU TẠO XÀ L8x75x75x800ĐL(T)

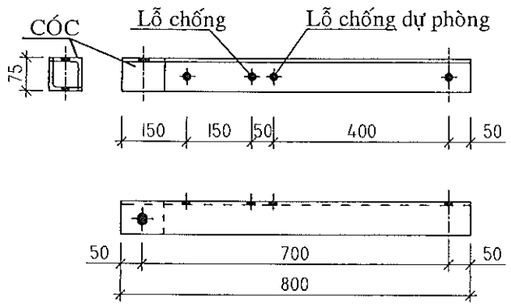

STT	Loại vật tư	Đơn vị	Khối lượng	Trọng lượng đơn vị (kg)	Trọng lượng (kg)
	Bộ xà kép 800 cột đơn lệch X-8KL				**23.69**
1	Bulông M16x300 + 1 vòng đệm vuông D18 60x60x6	bộ	1	0.57	0.57
2	Bulông M16x300 + 1 vòng đệm vuông D18 60x60x6	bộ	1	0.57	0.57
3	Bulông VRS M16x300 + 4 vòng đệm vuông D18 60x60x6 + 4 tán	bộ	1	0.62	0.62
4	Bulông M16x50 + 1 vòng đệm vuông D18 60x60x6	bộ	2	0.17	0.34
5	L50x50x5 (L= 710 x 02 thanh)	m	1.42	3.77	5.35
6	L75x75x8 (L= 800 x 02 thanh + 100 x 02 cóc)	m	1.8	9.02	16.24
	Bộ xà đơn 800 cột đơn lệch X-8ĐL				**12.10**
1	Bulông M16x300 + 1 vòng đệm vuông D18 60x60x6	bộ	2	0.57	1.14
2	Bulông M16x50 + 1 vòng đệm vuông 60x60x6	bộ	1	0.17	0.17
3	L50x50x5 (L= 710 x 01 thanh)	m	0.71	3.77	2.68
4	L75x75x8 (L= 800 x 01 thanh + 100 x 01 cóc)	m	0.9	9.02	8.12

CHI TIẾT CẤU TẠO XÀ L8x75x75x800ĐL(P)

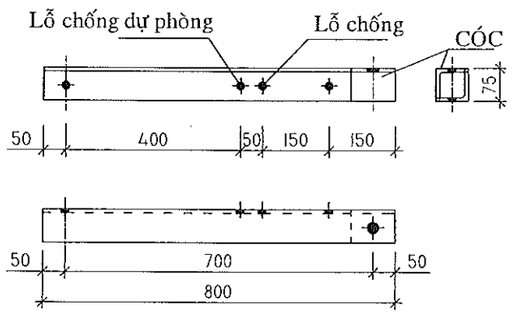

GHI CHÚ:

- Các chi tiết thép tấm được gia công từ thép CCT38 (hoặc SS400) có giới hạn chảy fy ≥ 245MPa, được mạ kẽm nhúng nóng và có độ dày trung bình tối thiểu lớp tráng kẽm ≥ 85μm.
- Hàn cóc quanh cạnh tiếp xúc xà bằng que hàn E431 hoặc loại tương đương.
- Lỗ trên cóc Ø22, các lỗ bu lông M16 khoan Ø18 (trừ các lỗ có quy định riêng khác).
- Bu lông có độ bền lớp 5.6 và được mạ kẽm nhúng nóng. Mỗi bộ bu lông có 1 đai ốc, 1 vòng đệm phẳng và 1 vòng đệm vênh tương ứng (trừ các bu lông có quy định riêng khác).
- Bu lông được mạ kẽm nhúng nóng và có độ dày trung bình tối thiểu lớp tráng kẽm:
  + 55μm đối với bu lông Ø < 16
  + 80μm đối với bu lông Ø ≥ 16
- Tấm đệm bu lông M16 có kích thước 60x60x6mm

CÔNG TY ĐIỆN LỰC ĐỒNG THÁP
PHÊ DUYỆT
Theo Quyết định số ...2019.../QĐ-PCĐT
Ngày ...29 tháng 4... năm 20...25...
Ký tên:
CÔNG TY ĐIỆN LỰC ĐỒNG THÁP
Võ Thành Nam

THANH CHỐNG L50x50x5x710
C-710Đ

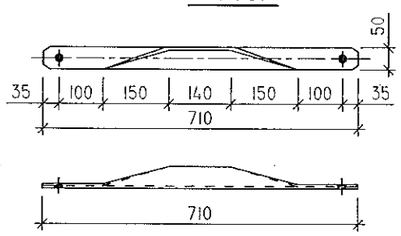

SPC PEC KCS P.XD Quản lý Chất lượng

Hiệu chỉnh	Nội dung hiệu chỉnh	Ngày	Thực hiện	Kiểm tra

EVNSPC
TỔNG CÔNG TY ĐIỆN LỰC MIỀN NAM
CÔNG TY TƯ VẤN ĐIỆN MIỀN NAM

Tên công trình:
NÂNG CẤP LƯỚI ĐIỆN KHU VỰC ĐIỆN LỰC GÒ CÔNG ĐÔNG NĂM 2026

P.Giám đốc	Nguyễn Chí Hiếu	Tên bản vẽ: BỘ XÀ ĐƠN (KÉP) 800 CỘT ĐƠN LỆCH X-8Đ(K)L			
TP.TKXD	Lê Văn Dũng				
CNTK	Lê Tường Duy				
CTXD	Nguyễn T.Cẩm Hồng				
Kiểm tra	Thái Văn Thông	BCKTKT	Ngày/t/n	25-TG-105	01
Thiết lập	Nguyễn Hữu Đại	TL: 1/15	06/2025	X-8Đ(K)L	01

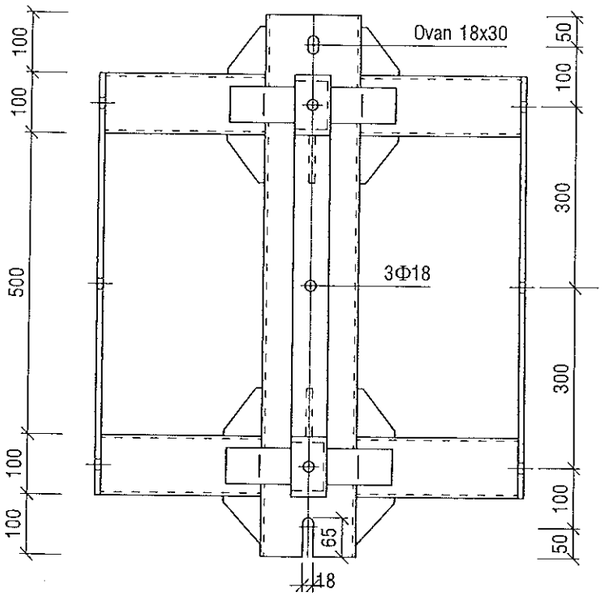

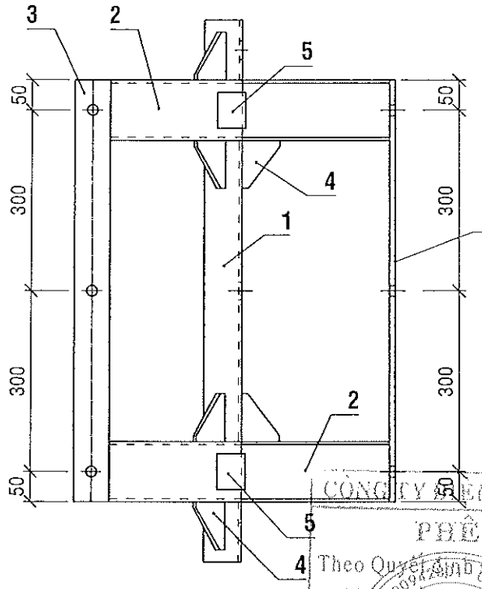

GIÁ TREO MÁY BIẾN ÁP
LOẠI 03 MÁY - GTMBA-03

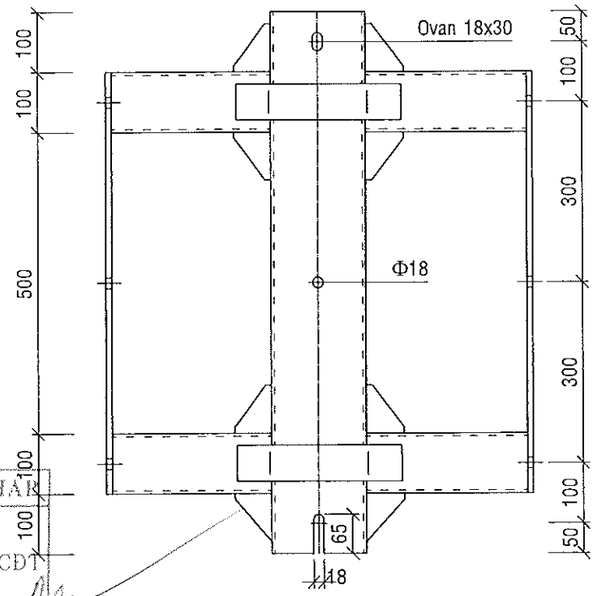

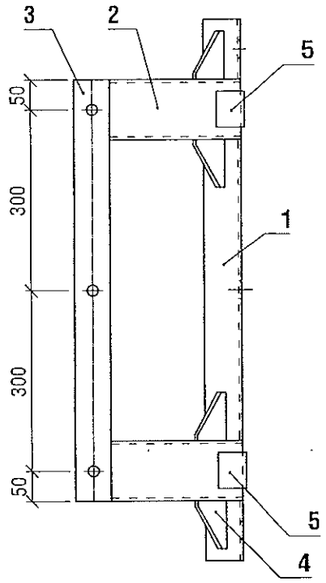

GIÁ TREO MÁY BIẾN ÁP
LOẠI 02 MÁY - GTMBA-02

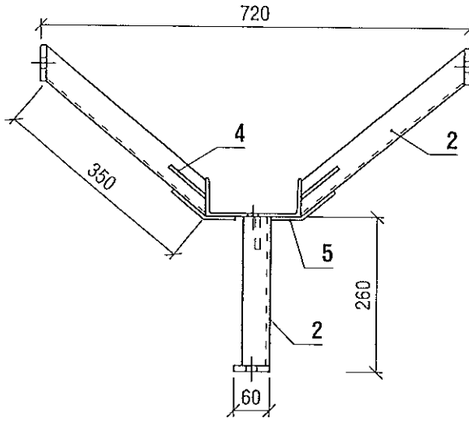

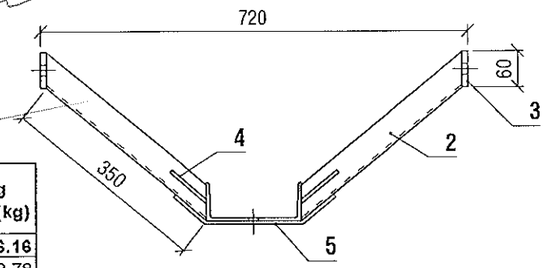

STT	Loại vật tư	Đơn vị	Khối lượng	Trọng lượng đơn vị (kg)	Trọng lượng (kg)
	GIÁ TREO MÁY BIẾN ÁP: GTMBA-02 (LOẠI 2 MÁY)				**36.16**
1	U160x64x5x8,4 (L= 900mm, 01 thanh)	m	0.90	14.20	12.78
2	U100x46x4,5x7,6 (04 thanh, 350mm)	m	1.4	8.59	12.03
3	PL 60x10x700 (02 thanh)	m	1.40	4.71	6.59
4	PL 60x6 (08 thanh, dài 60mm)	m	0.48	2.83	1.36
5	PL 60x6 (02 thanh, dài 300mm)	m	0.60	2.83	1.70
6	Bulông VRS M16x300 + 2 vòng đệm vuông	bộ	3	0.57	1.71
	GIÁ TREO MÁY BIẾN ÁP: GTMBA-01 (LOẠI 1 MÁY)				**22.59**
1	U160x64x5x8,4 (L= 900mm, 01 thanh)	m	0.90	14.20	12.78
2	U100x46x4,5x7,6 (02 thanh, 260mm)	m	0.52	8.59	4.47
3	PL 60x10x700 (01 thanh)	m	0.70	4.71	3.30
4	PL 60x6 (02 thanh, dài 60mm)	m	0.12	2.83	0.34
6	Bulông VRS M16x300 + 2 vòng đệm vuông	bộ	3	0.57	1.71

STT	Loại vật tư	Đơn vị	Khối lượng	Trọng lượng đơn vị (kg)	Trọng lượng (kg)
	GIÁ TREO MÁY BIẾN ÁP: GTMBA-03 (LOẠI 3 MÁY)				**43.93**
1	U160x64x5x8,4 (L= 900mm, 01 thanh)	m	0.90	14.20	12.78
2	U100x46x4,5x7,6 (04 thanh, 350mm & 02 thanh, 260mm)	m	1.92	8.59	16.49
3	PL 60x10x700 (03 thanh)	m	2.10	4.71	9.89
4	PL 60x6 (10 thanh, dài 60mm)	m	0.60	2.83	1.70
5	PL 60x6 (04 thanh, dài 120mm)	m	0.48	2.83	1.36
6	Bulông VRS M16x300 + 2 vòng đệm vuông	bộ	3	0.57	1.71

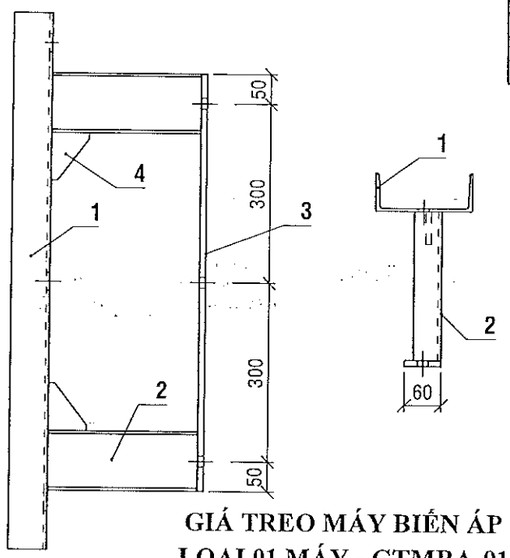

GIÁ TREO MÁY BIẾN ÁP
LOẠI 01 MÁY - GTMBA-01

GHI CHÚ:

- Các lỗ bắt bu lông khoan hình o van: Ø18x36
- Các chi tiết thép tấm được gia công từ thép CCT38 (hoặc SS400) có giới hạn chảy fy ≥ 245MPa, được mạ kẽm nhúng nóng và có độ dày trung bình tối thiểu lớp tráng kẽm ≥ 85μm.
- Hàn cóc quanh cạnh tiếp xúc xả bằng que hàn E431 hoặc loại tương đương.
- Lỗ trên cốc Ø22, các lỗ bu lông M16 khoan Ø18 (trừ các lỗ có quy định riêng khác).
- Bu lông có độ bền lớp 5.6 và được mạ kẽm nhúng nóng. Mỗi bộ bu lông có 1 đai ốc, 1 vòng đệm phẳng và 1 vòng đệm vênh tương ứng (trừ các bu lông có quy định riêng khác).
- Bu lông được mạ kẽm nhúng nóng và có độ dày trung bình tối thiểu lớp tráng kẽm:
  + 55μm đối với bu lông Ø < 16
  + 80μm đối với bu lông Ø ≥ 16
- Tấm đệm bu lông M16 có kích thước 60x60x6mm

CÔNG TY ĐIỆN LỰC ĐỒNG THÁP
PHÊ DUYỆT
Theo Quyết định số ...../QĐ-PCĐT
Ngày ...tháng ... năm 2025
Ký tên:
CÔNG TY ĐIỆN LỰC ĐỒNG THÁP

Hiệu chỉnh	Nội dung hiệu chỉnh	Ngày	Thực hiện	Kiểm tra

EVNSPC
TỔNG CÔNG TY ĐIỆN LỰC MIỀN NAM
CÔNG TY TƯ VẤN ĐIỆN MIỀN NAM

Tên công trình:
NÂNG CẤP LƯỚI ĐIỆN KHU VỰC ĐIỆN LỰC GÒ CÔNG ĐÔNG NĂM 2026

P.Giám đốc	Nguyễn Chí Hiếu	
TP.TKXD	Lê Văn Dũng	
CNTK	Lê Tường Duy	
CTXD	Nguyễn T.Cẩm Hồng	
Kiểm tra	Thái Văn Thông	
Thiết lập	Nguyễn Hữu Đại	

Tên bản vẽ:
GIÁ TREO MÁY BIẾN ÁP GTMBA-01; GTMBA-02; GTMBA-03 (TỪ MÁY 37,5 - 75KVA)

BCKTKT	Ngày/t/n	25-TG-105	01
TL:	06/2025	GTMBA75	01

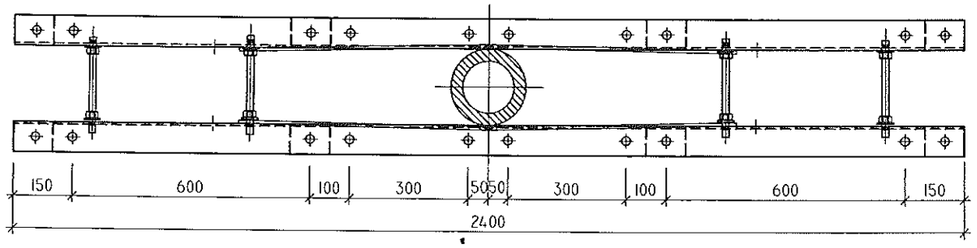

CHI TIẾT CẤU TẠO XÀ L8x75x75x2400

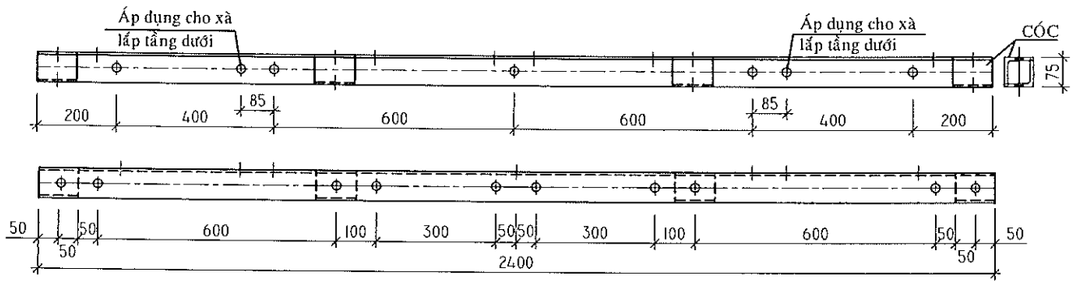

THANH CHỐNG PL6x60x920
C-PL60x920

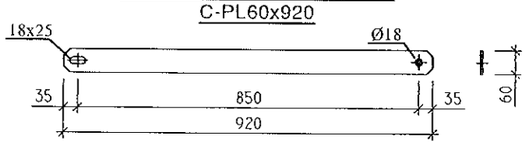

STT	Loại vật tư	Đơn vị	Khối lượng	Trọng lượng đơn vị (kg)	Trọng lượng (kg)
	BỘ XÀ ĐƠN 2400 CỘT ĐƠN X-24Đ				**31.94**
1	Bulông M16x300 + 1 vòng đệm vuông D18 60x60x6 + 1 đai ốc	bộ	2	0.57	1.14
2	Bulông VRS M16x50 + 1 vòng đệm vuông D18 60x60x6 + 1 đai ốc	bộ	2	0.17	0.34
3	PL60x6x920 (02 thanh)	m	1.84	2.83	5.21
4	L75x75x8 (L= 2400 x 01 thanh + 100 x 04 cóc)	m	2.8	9.02	25.26
	BỘ XÀ KÉP 2400 CỘT ĐƠN X-24K				**64.75**
1	Bulông M16x300 + 1 vòng đệm vuông D18 60x60x6 + 1 đai ốc	bộ	1	0.57	0.57
2	Bulông M16x300 + 1 vòng đệm vuông D18 60x60x6 + 1 đai ốc	bộ	1	0.57	0.57
3	Bulông VRS M16x300 + 4 vòng đệm vuông D18 60x60x6 + 4 đai ốc	bộ	4	0.67	2.68
4	PL60x6x920 (04 thanh)	m	3.68	2.83	10.41
5	L75x75x8 (L= 2400 x 02 thanh + 100 x 08 cóc)	m	5.6	9.02	50.51

GHI CHÚ:

- Các chi tiết thép tấm được gia công từ thép CCT38 (hoặc SS400) có giới hạn chảy fy ≥ 245MPa, được mạ kẽm nhúng nóng và có độ dày trung bình tối thiểu lớp tráng kẽm ≥ 85μm.
- Hàn cóc quanh cạnh tiếp xúc xà bằng que hàn E431 hoặc loại tương đương.
- Lỗ trên cóc Ø22, các lỗ bu lông M16 khoan Ø18 (trừ các lỗ có quy định riêng khác). Các lỗ oval khoan Ø18x30.
- Bu lông có độ bền lớp 5.6 và được mạ kẽm nhúng nóng. Mỗi bộ bu lông có 1 đai ốc, 1 vòng đệm phẳng và 1 vòng đệm vênh tương ứng (trừ các bu lông có quy định riêng khác).
- Bu lông được mạ kẽm nhúng nóng và có độ dày trung bình tối thiểu lớp tráng kẽm 55μm

CÔNG TY ĐIỆN LỰC ĐỒNG THÁP
PHÊ DUYỆT
Theo Quyết định số ...1118.../QĐ-PCĐT
Ngày ...20... tháng ...4... năm 20 ...25...
CÔNG TY ĐIỆN LỰC ĐỒNG THÁP
Võ Thành Nam

Hiệu chỉnh	Nội dung hiệu chỉnh	Ngày	Thực hiện	Kiểm tra

EVNSPC
TỔNG CÔNG TY ĐIỆN LỰC MIỀN NAM
CÔNG TY TƯ VẤN ĐIỆN MIỀN NAM

Tên công trình:
NÂNG CẤP LƯỚI ĐIỆN KHU VỰC ĐIỆN LỰC GÒ CÔNG ĐÔNG NĂM 2026

P.Giám đốc	Nguyễn Chí Hiếu	
TP.TKXD	Lê Văn Dũng	
CNTK	Lê Tường Duy	
CTXD	Nguyễn T.Cẩm Hồng	
Kiểm tra	Thái Văn Thông	
Thiết lập	Nguyễn Hữu Đại	

Tên bản vẽ:
BỘ XÀ ĐƠN (KÉP) 2400 CỘT ĐƠN X-24Đ(K)

BCKTKT	Ngày/t/n	25-TG-105	01
TL: 1/15	06/2025	X-24Đ(K)	01

STT	Loại vật tư	Đơn vị	Khối lượng	Trọng lượng đơn vị (kg)	Trọng lượng (kg)
1	Bulông M16x500 + 1 vòng đệm vuông D18 60x60x6 + 1 đai ốc	bộ	1	0.89	0.9
2	Bulông M16x600 + 2 vòng đệm vuông D18 60x60x6 + 1 đai ốc	bộ	1	1.05	1.1
3	Bulông VRS M16x600 + 4 vòng đệm vuông D18 60x60x6 + 4 đai ốc	bộ	4	1.14	4.6
4	PL60x6x920 (04 thanh)	m	3.68	2.83	10.4
5	L75x75x8 (L= 2400 x 02 thanh + 100 x 08 cóc)	m	5.6	9.02	50.5
				Tổng cộng	67.4

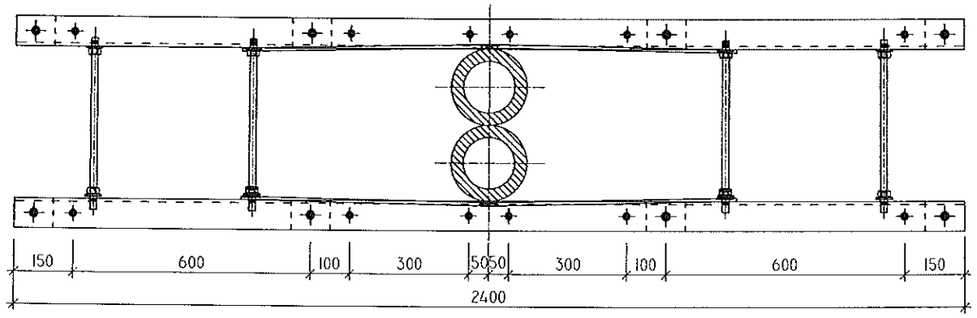

CHI TIẾT CẤU TẠO XÀ L8x75x75x2400

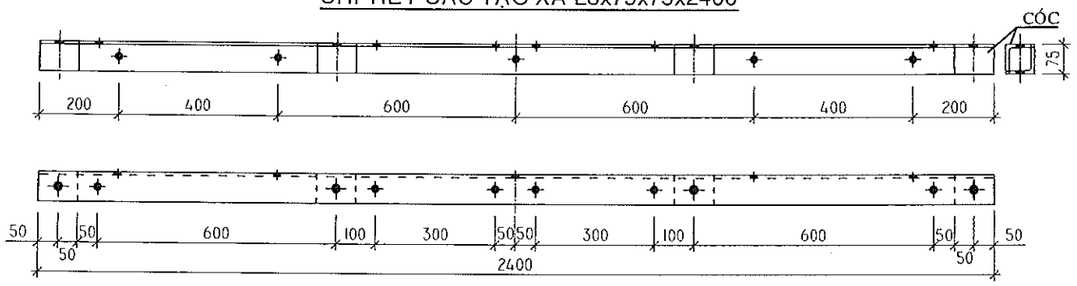

THANH CHỐNG PL6x60x920
C-PL60x920

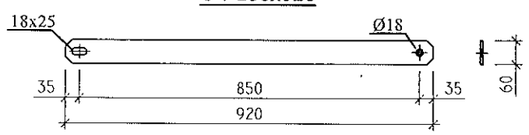

GHI CHÚ:

- Các chi tiết thép tấm được gia công từ thép CCT38 (hoặc SS400) có giới hạn chảy fy ≥ 245MPa, được mạ kẽm nhúng nóng và có độ dày trung bình tối thiểu lớp tráng kẽm ≥ 85μm.
- Hàn cóc quanh cạnh tiếp xúc xà bằng que hàn E431 hoặc loại tương đương.
- Lỗ trên cóc Ø22, các lỗ bu lông M16 khoan Ø18 (trừ các lỗ có quy định riêng khác). Các lỗ oval khoan Ø18x30.
- Bu lông có độ bền lớp 5.6 và được mạ kẽm nhúng nóng. Mỗi bộ bu lông có 1 đai ốc, 1 vòng đệm phẳng và 1 vòng đệm vênh tương ứng (trừ các bu lông có quy định riêng khác).
- Bu lông được mạ kẽm nhúng nóng và có độ dày trung bình tối thiểu lớp tráng kẽm 55μm

CÔNG TY ĐIỆN LỰC ĐỒNG THÁP
PHÊ DUYỆT
Theo Quyết định số ...414.../QĐ-PCDT
Ngày ...12... tháng ...4... năm 20...25...
Ký tên
CÔNG TY ĐIỆN LỰC ĐỒNG THÁP
Võ Thành Nam

Hiệu chỉnh	Nội dung hiệu chỉnh	Ngày	Thực hiện	Kiểm tra

EVNSPC
TỔNG CÔNG TY ĐIỆN LỰC MIỀN NAM
CÔNG TY TƯ VẤN ĐIỆN MIỀN NAM

Tên công trình:
NÂNG CẤP LƯỚI ĐIỆN KHU VỰC ĐIỆN LỰC GÒ CÔNG ĐÔNG NĂM 2026

P.Giám đốc	Nguyễn Chí Hiếu	
TP.TKXD	Lê Văn Dũng	
CNTK	Lê Tường Duy	
CTXD	Nguyễn T.Cẩm Hồng	
Kiểm tra	Thái Văn Thông	
Thiết lập	Nguyễn Hữu Đại	

Tên bản vẽ:
BỘ XÀ CÂN KÉP 2400 CỘT GHÉP SÁT X-24K.2

BCKTKT	Ngày/t/n	25-TG-105	01
TL: 1/15	06/2025	X-24K.2	01

CHI TIẾT CẤU TẠO XÀ L8x75x75x2000

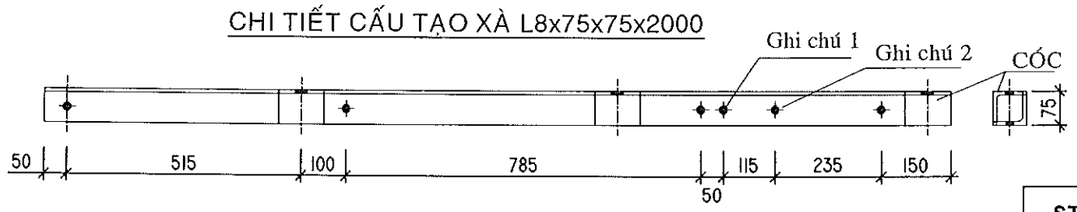

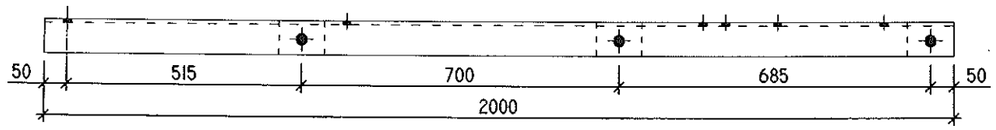

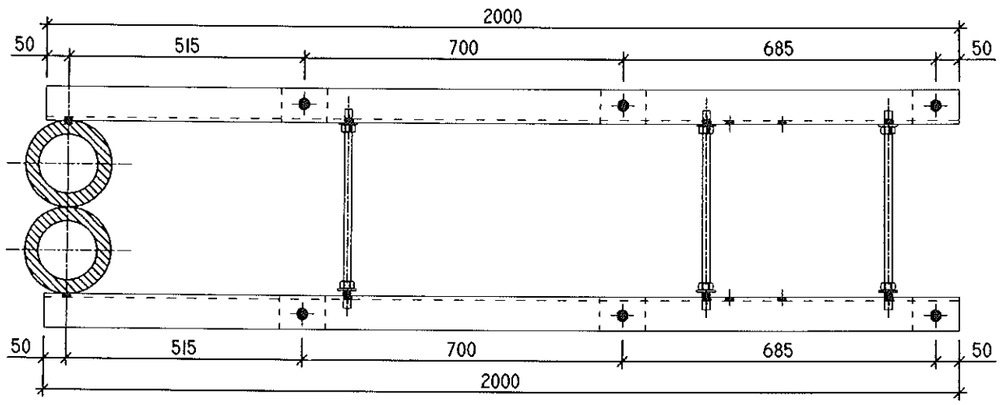

MẶT BẰNG XÀ L8x75x75x2000

STT	Loại vật tư	Đơn vị	Khối lượng	Trọng lượng đơn vị (kg)	Trọng lượng (kg)
	Bộ xà kép 2000 cột ghep lệch X-20K.L-2				**63.82**
1	Bulông M16x500 + 1 vòng đệm vuông D18 (60x60x6)	bộ	1	0.89	0.89
2	Bulông M16x600 + 1 vòng đệm vuông D18 (60x60x6)	bộ	1	1.05	1.05
3	Bulông VRS M16x600 + 2 vòng đệm vuông D18 (60x60x6) + 4 tán	bộ	3	1.12	3.36
4	PL50x5 (L= 400 x 02 thanh)	m	0.8	1.96	1.57
5	L50x50x5 (L= 2050 x 02 thanh)	m	4.1	3.77	15.46
6	L75x75x8 (L= 2000 x 02 thanh + 100 x 06 cóc)	m	4.6	9.02	41.49

* Ghi chú :
- Vật liệu gia công là thép CCT38 và được nhúng kẽm nóng theo tiêu chuẩn 18-TCN-04-92 hoặc tương đương ASTM A153.
- Hàn cóc quanh cạnh tiếp xúc xà bằng que hàn E431 hoặc loại tương đương.
- Lỗ trên cóc Ø22, các lỗ khác Ø18.
- Bu lông có cấp độ bền lớp 4.6 và được mã kẽm nhúng nóng dày 55 µm. Mỗi bộ bu lông có 1 đai ốc, 1 vòng đệm phẳng và 1 vòng đệm vênh tương ứng.
- Ghi chú 1 : Lỗ chống dự phòng khi xà đặt thấp
- Ghi chú 2 : Lỗ dùng cho chống đứng mạch kép

CÔNG TY ĐIỆN LỰC ĐỒNG THÁP
PHÊ DUYỆT
Theo Quyết định số ...443.../QĐ-PCĐT
Ngày ...tháng... năm 20...25...
Ký tên
CÔNG TY ĐIỆN LỰC ĐỒNG THÁP

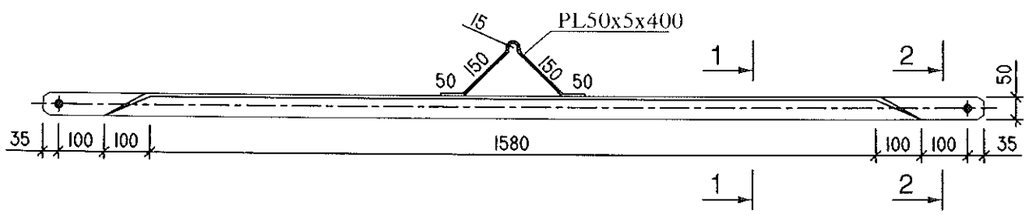

MẶT CẮT 1-1

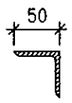

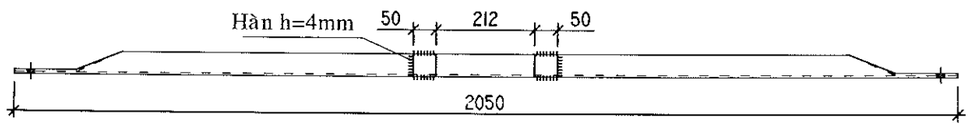

MẶT CẮT 2-2

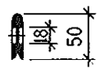

THANH CHỐNG L50x50x5x2050
C-L50x2050

	Võ Thành Nam			
Hiệu chỉnh	Nội dung hiệu chỉnh	Ngày	Thực hiện	Kiểm tra

EVNSPC
TỔNG CÔNG TY ĐIỆN LỰC MIỀN NAM
CÔNG TY TƯ VẤN ĐIỆN MIỀN NAM

Tên công trình:
NÂNG CẤP LƯỚI ĐIỆN KHU VỰC ĐIỆN LỰC GÒ CÔNG ĐÔNG NĂM 2026

P.Giám đốc	Nguyễn Chí Hiếu	Tên bản vẽ: BỘ XÀ KÉP 2000 CỘT GHÉP SÁT LỆCH X-20K.L-2			
TP.TKXD	Lê Văn Dũng				
CNTK	Lê Tường Duy				
CTXD	Nguyễn T.Cẩm Hồng				
Kiểm tra	Thái Văn Thông	BCKTKT	Ngày/t/n	25-TG-105	01
Thiết lập	Nguyễn Hữu Đại	TL: 1/15	06/2025	X-20K.L-2	01

CHI TIẾT CẤU TẠO XÀ L8x75x75x2000-Đ (T)

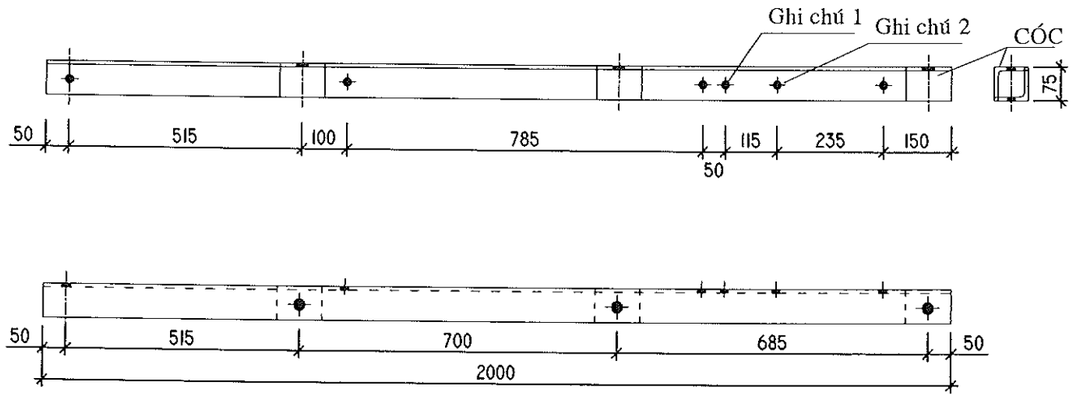

CHI TIẾT CẤU TẠO XÀ L8x75x75x2000-Đ (P)

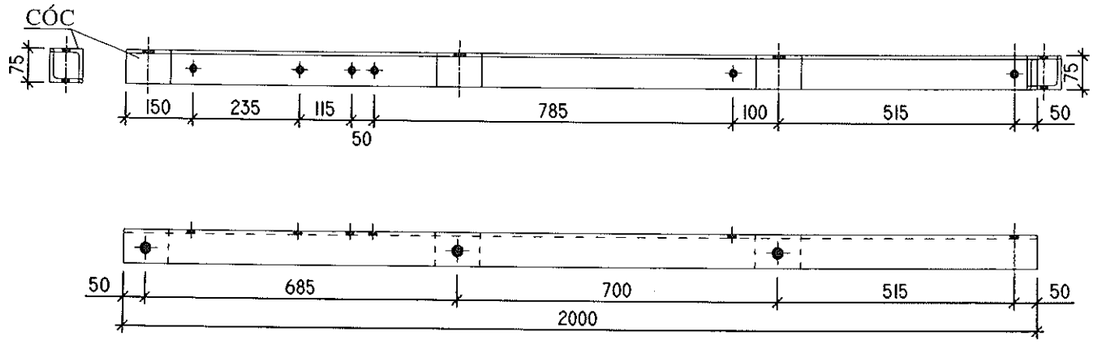

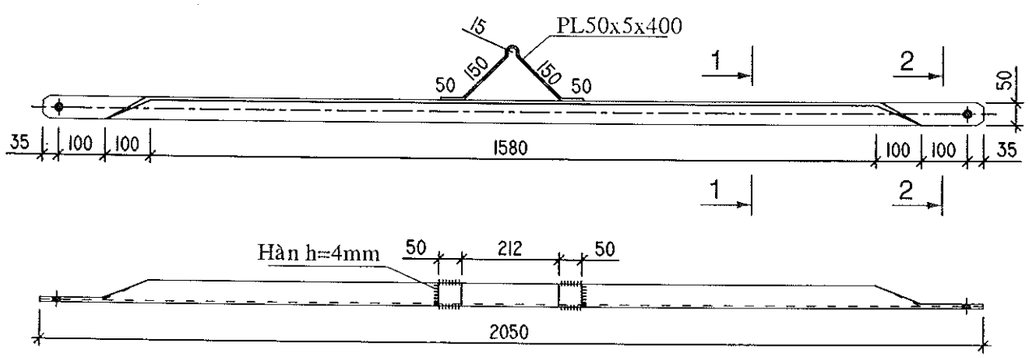

MẶT CẮT 1-1

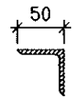

MẶT CẮT 2-2

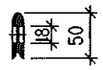

THANH CHỐNG L50x50x5x2050
C-L50x2050

STT	Loại vật tư	Đơn vị	Khối lượng	Trọng lượng đơn vị (kg)	Trọng lượng (kg)
	Bộ xà kép 2000 cột đơn lệch X-20KL				**61.52**
1	Bulông M16x300 + 1 vòng đệm vuông D18 (60x60x6)	bộ	1	0.57	0.57
2	Bulông M16x300 + 1 vòng đệm vuông D18 (60x60x6)	bộ	1	0.57	0.57
3	Bulông VRS M16x300 + 2 vòng đệm vuông D18 (60x60x6) + 4 tán	bộ	3	0.62	1.86
4	PL50x5 (L= 400 x 02 thanh)	m	0.8	1.96	1.57
5	L50x50x5 (L= 2050 x 02 thanh)	m	4.1	3.77	15.46
6	L75x75x8 (L= 2000 x 02 thanh + 100 x 06 cóc)	m	4.6	9.02	41.49
	Bộ xà đơn 2000 cột đơn lệch X-20ĐL				**30.57**
1	Bulông M16x300 + 1 vòng đệm vuông D18 (60x60x6)	bộ	2	0.57	1.14
2	Bulông M16x50 + 1 vòng đệm vuông D18 (60x60x6)	bộ	1	0.17	0.17
3	PL50x5 (L= 400 x 01 thanh)	m	0.4	1.96	0.78
4	L50x50x5 (L= 2050 x 01 thanh)	m	2.05	3.77	7.73
5	L75x75x8 (L= 2000 x 01 thanh + 100 x 03 cóc)	m	2.3	9.02	20.75

* Ghi chú :
- Vật liệu gia công là thép CCT38 và được nhúng kẽm nóng theo tiêu chuẩn 18-TCN-04-92 hoặc tương đương ASTM A153.
- Hàn cóc quanh cạnh tiếp xúc xà bằng que hàn E431 hoặc loại tương đương.
- Lỗ trên cóc Ø22, các lỗ khác Ø18.
- Bu lông có cấp độ bền lớp 4.6 và được mã kẽm nhúng nóng dày 55 µm. Mỗi bộ bu lông có 1 đai ốc, 1 vòng đệm phẳng và 1 vòng đệm vênh tương ứng.
- Ghi chú 1 : Lỗ chống dự phòng khi xà đặt thấp
- Ghi chú 2 : Lỗ dùng cho chống đứng mạch kép

CÔNG TY ĐIỆN LỰC ĐỒNG THÁP
PHÊ DUYỆT
Theo Quyết định số ...41.2 / QĐ-PCĐT
Ngày 4 tháng 1 năm 2025
Ký tên:
CÔNG TY ĐIỆN LỰC ĐỒNG THÁP
Võ Thành Nam

SPC PEC KCS P/KD

Hiệu chỉnh	Nội dung hiệu chỉnh	Ngày	Thực hiện	Kiểm tra

EVNSPC
TỔNG CÔNG TY ĐIỆN LỰC MIỀN NAM
CÔNG TY TƯ VẤN ĐIỆN MIỀN NAM

Tên công trình:
NÂNG CẤP LƯỚI ĐIỆN KHU VỰC ĐIỆN LỰC GÒ CÔNG ĐÔNG NĂM 2026

P.Giám đốc	Nguyễn Chí Hiếu	
TP.TKXD	Lê Văn Dũng	
CNTK	Lê Tường Duy	
CTXD	Nguyễn T.Cẩm Hồng	
Kiểm tra	Thái Văn Thông	
Thiết lập	Nguyễn Hữu Đại	

Tên bản vẽ:
BỘ XÀ ĐƠN (KÉP) 2000 CỘT ĐƠN LỆCH X-20Đ(K)L

BCKTKT	Ngày/t/n	25-TG-105	01
TL: 1/15	06/2025	X-20Đ(K)L	01

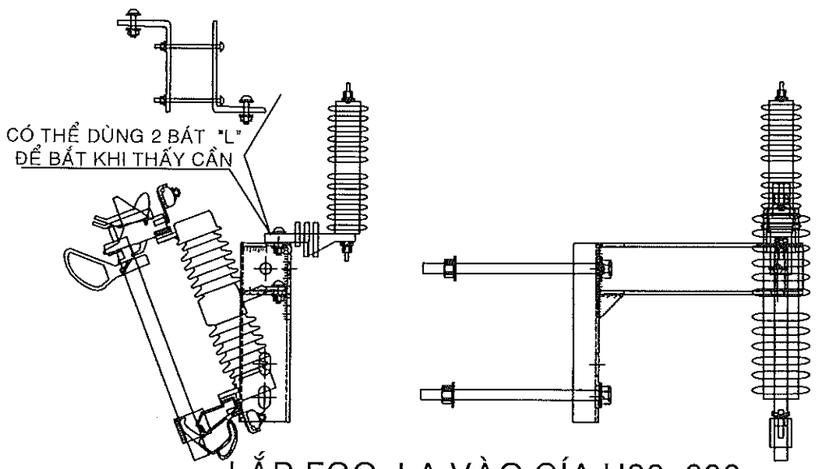

LẮP FCO+LA VÀO GÍA U80x600

STT	Loại vật tư	Đơn vị	Trọng lượng đơn vị (kg)	Số lượng	Trọng lượng (kg)
	Bộ giá U80x600 đặt 1LA + 1FCO				**5,61**
1	U80x40x4.5x7.4 (dài 600 mm)	m	7,05	0,6	4,23
2	Êke 5mm tam giác vuông 40x40	cái	0,0314	3	0,09
3	Bulông VRS M16x300 + 2 vòng đệm	bộ	0,57	2	1,1
4	Bulông VRS M12x40 + 2 vòng đệm	bộ	0,075	2	0,2

- Bản vẽ này không liệt kê sứ và Uclevis.
- Vật liệu gia công là thép CCT38 và được mạ kẽm nhúng nóng theo tiêu chuẩn 18-TCN-04-92.
- Bu lông có cấp độ bền lớp 4.6 và được mã kẽm nhúng nóng dày 55 µm. Mỗi bộ bu lông có 1 đai ốc, 1 vòng đệm phẳng và 1 vòng đệm vênh tương ứng.

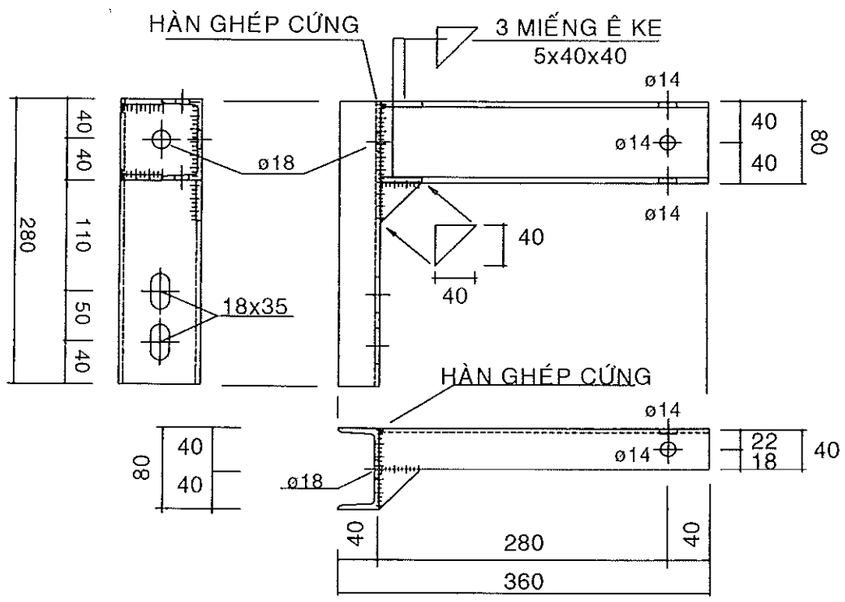

GÍA U80x600 ĐẶT FCO

CÔNG TY ĐIỆN LỰC ĐỒNG THÁP
PHÊ DUYỆT
Theo Quyết định số ...../QĐ-PCĐT
Ngày ..... năm 20..
Ký tên
CÔNG TY ĐIỆN LỰC ĐỒNG THÁP

Võ Thành Nam

Hiệu chỉnh	Nội dung hiệu chỉnh	Ngày	Thực hiện	Kiểm tra

EVNSPC
TỔNG CÔNG TY ĐIỆN LỰC MIỀN NAM
CÔNG TY TƯ VẤN ĐIỆN MIỀN NAM

Tên công trình:
NÂNG CẤP LƯỚI ĐIỆN KHU VỰC ĐIỆN LỰC GÒ CÔNG ĐÔNG NĂM 2026

P.Giám đốc	Nguyễn Chí Hiếu	Tên bản vẽ:			
TP.TKXD	Lê Văn Dũng	BỘ GÍA U80x600 ĐẶT 1xLA+1xFCO(LBFCO)			
CNTK	Lê Tường Duy				
CTXD	Nguyễn T.Cẩm Hồng				
Kiểm tra	Thái Văn Thông	BCKTKT	Ngày/t/n	25-TG-105	01
Thiết lập	Nguyễn Hữu Đại	TL:	06/2025	UFCO(LBFCO)	01

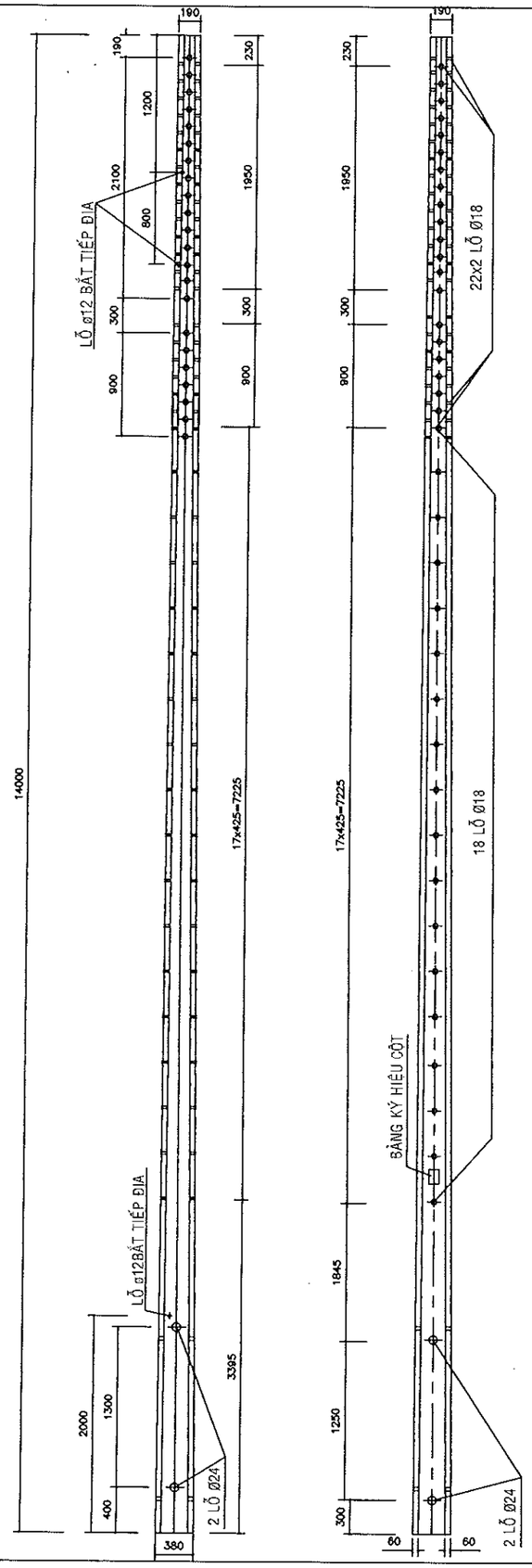

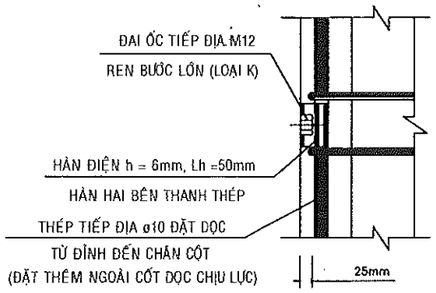

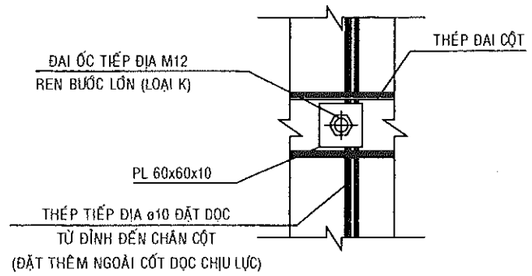

THÉP TIẾP ĐỊA ø10 ĐẶT DỌC THÂN CỘT

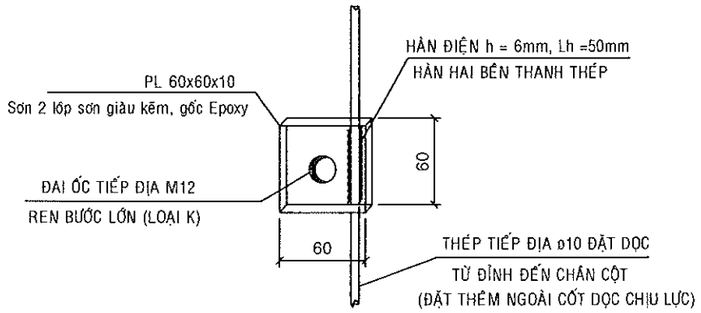

CHI TIẾT BẢN THÉP TIẾP ĐỊA PL 60x60x10

GHI CHÚ CHUNG

- CỘT BÊ TÔNG LY TÂM ĐƯỢC SẢN XUẤT TUÂN THEO CÁC TIÊU CHUẨN, QUI ĐỊNH HIỆN HÀNH, VÀ THEO QUI ĐỊNH CHUNG TRONG BẢN VẼ: QUI ĐỊNH CỘT BÊ TÔNG LY TÂM - SỐ HIỆU BTLT-QĐ-CTĐ-01/01.
- BẢN VẼ NÀY QUI ĐỊNH CHO CỘT BTLT CÓ TIẾP ĐỊA THÂN CỘT VÀ BÊ TÔNG KHÔNG SỬ DỤNG PHỤ GIA CHỐNG NHIỄM MẶN.

CÔNG TY ĐIỆN LỰC ĐỒNG THÁP
PHÊ DUYỆT
Theo Quyết định số ...449.../QĐ-PCĐT
Ngày ...29 tháng ...5... năm 20...25...
Ký tên:
CÔNG TY ĐIỆN LỰC ĐỒNG THÁP
Võ Thành Nam

Hiệu chỉnh	Nội dung hiệu chỉnh	Ngày	Thực hiện	Kiểm tra

EVNSPC
TỔNG CÔNG TY ĐIỆN LỰC MIỀN NAM
CÔNG TY TƯ VẤN ĐIỆN MIỀN NAM

Tên công trình:
NÂNG CẤP LƯỚI ĐIỆN KHU VỰC ĐIỆN LỰC GÒ CÔNG ĐÔNG NĂM 2026

P.Giám đốc	Nguyễn Chí Hiếu	
P.TKXD	Lê Văn Dũng	
CNTK	Lê Tường Duy	
CTXD	Nguyễn T.Cẩm Hồng	
Kiểm tra	Thái Văn Thông	
Thiết lập	Nguyễn Hữu Đại	

Tên bản vẽ:
CỘT BÊ TÔNG LY TÂM 14
LỰC ĐẦU CỘT 6,5KN
(CÓ DÂY TIẾP ĐỊA THÂN CỘT)

BCKTKT	Ngày/t/n	25-TG-105	01
TL:	06/2025	BTLT14-6,5.CTĐ	01

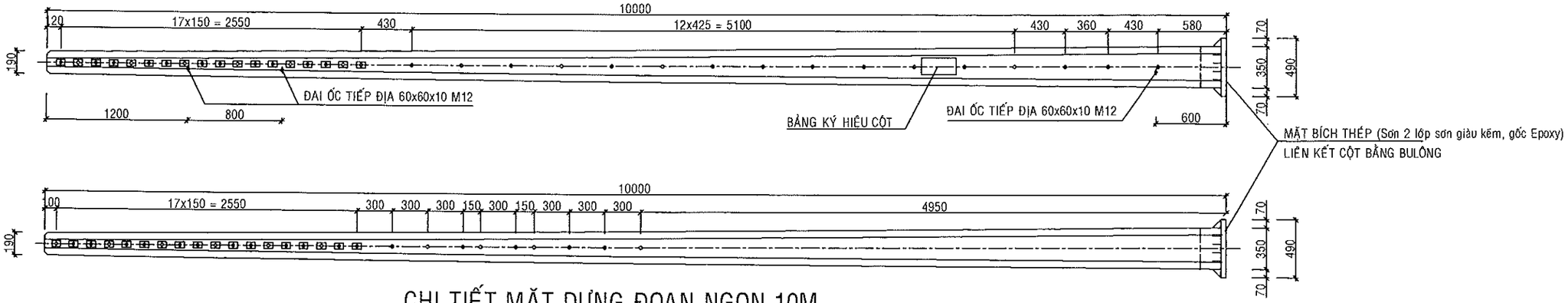

CHI TIẾT MẶT DỰNG ĐOẠN NGỌN 10M

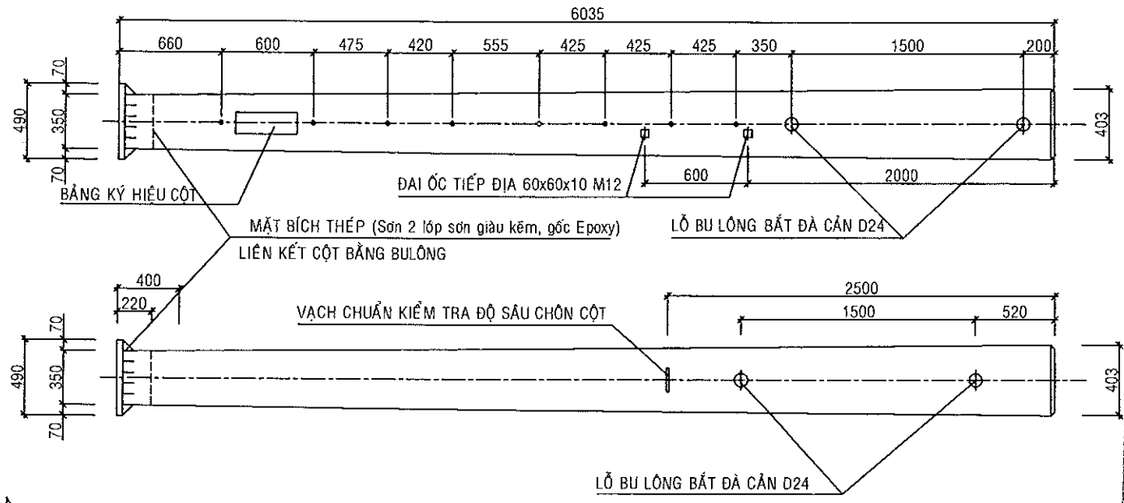

CHI TIẾT MẶT DỰNG ĐOẠN GỐC 6M

GHI CHÚ CHUNG

- CỘT BÊ TÔNG LY TÂM ĐƯỢC SẢN XUẤT TUÂN THEO CÁC TIÊU CHUẨN, QUI ĐỊNH HIỆN HÀNH,
VÀ THEO QUI ĐỊNH CHUNG TRONG BẢN VẼ: QUI ĐỊNH CỘT BÊ TÔNG LY TÂM - SỐ HIỆU BTLT-QĐ-CTĐ-01/01.
- BẢN VẼ NÀY QUI ĐỊNH CHO CỘT BTLT CÓ TIẾP ĐỊA THÂN CỘT VÀ BÊ TÔNG KHÔNG SỬ DỤNG PHỤ GIA CHỐNG NHIỄM MẶN.

CÔNG TY ĐIỆN LỰC ĐỒNG THÁP
PHÊ DUYỆT
Theo Quyết định số ...414.../QĐ-PCĐT
Ngày 04 tháng 10 năm 2025
Võ Thành Nam

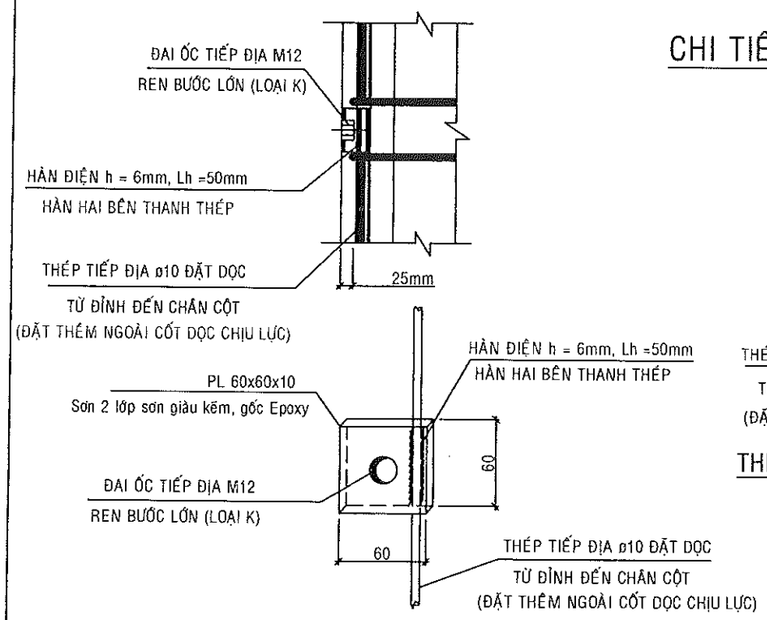

CHI TIẾT BẢN THÉP TIẾP ĐỊA PL 60x60x10

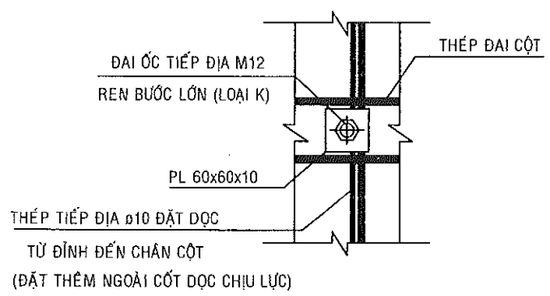

THÉP TIẾP ĐỊA ø10 ĐẶT DỌC THÂN CỘT

Hiệu chỉnh	Nội dung hiệu chỉnh	Ngày	Thực hiện	Kiểm tra

EVNSPC
TỔNG CÔNG TY ĐIỆN LỰC MIỀN NAM
CÔNG TY TƯ VẤN ĐIỆN MIỀN NAM

Tên công trình:
NÂNG CẤP LƯỚI ĐIỆN KHU VỰC ĐIỆN LỰC GÒ CÔNG ĐÔNG NĂM 2026

P.Giám đốc	Nguyễn Chí Hiếu	Tên bản vẽ: CỘT BÊ TÔNG LY TÂM 16-C LỰC ĐẦU CỘT 11KN CÓ TIẾP ĐỊA THÂN CỘT			
P.TKXD	Lê Văn Dũng				
CNTK	Lê Tường Duy				
CTXD	Nguyễn T.Cẩm Hồng				
Kiểm tra	Thái Văn Thông	BCKTKT	Ngày/t/n	25-TG-105	01
Thiết lập	Nguyễn Hữu Đại	TL: 1/40	06/2025	BTLT16-11.CTĐ	01

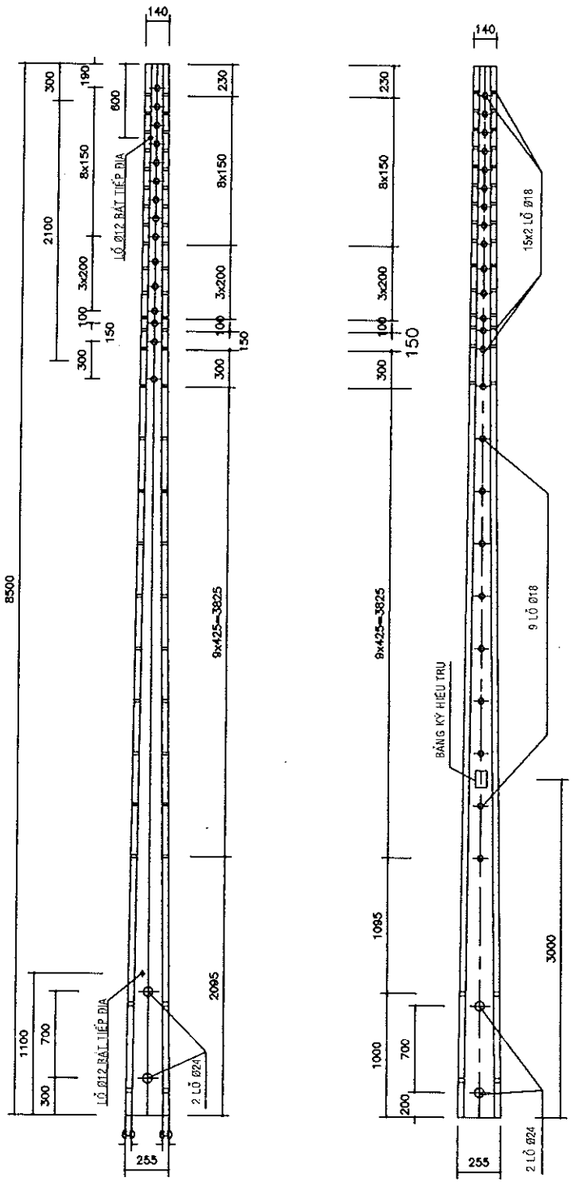

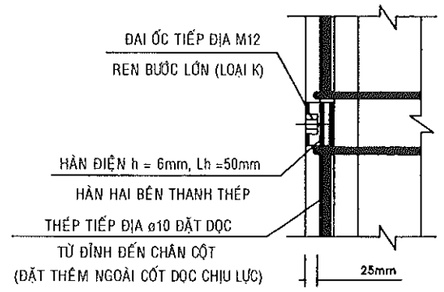

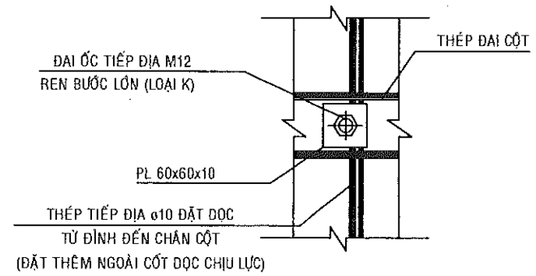

THÉP TIẾP ĐỊA ø10 ĐẶT DỌC THÂN CỘT

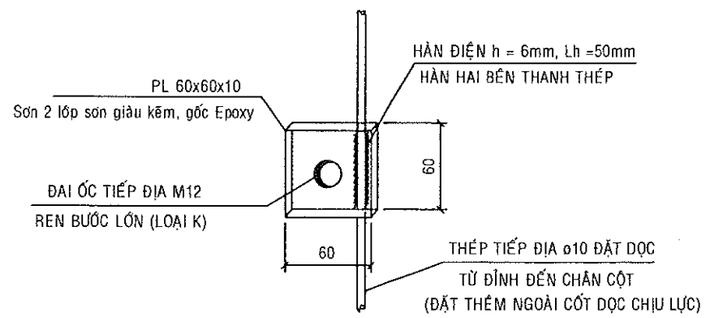

CHI TIẾT BẢN THÉP TIẾP ĐỊA PL 60x60x10

GHI CHÚ CHUNG

- CỘT BÊ TÔNG LY TÂM ĐƯỢC SẢN XUẤT TUÂN THEO CÁC TIÊU CHUẨN, QUI ĐỊNH HIỆN HÀNH, VÀ THEO QUI ĐỊNH CHUNG TRONG BẢN VẼ: QUI ĐỊNH CỘT BÊ TÔNG LY TÂM - SỐ HIỆU BTLT-QĐ-CTĐ-01/01.
- BẢN VẼ NÀY QUI ĐỊNH CHO CỘT BTLT CÓ TIẾP ĐỊA THÂN CỘT VÀ BÊ TÔNG KHÔNG SỬ DỤNG PHỤ GIA CHỐNG NHIỄM MẶN.

CÔNG TY ĐIỆN LỰC ĐỒNG THÁP
PHÊ DUYỆT
Theo Quyết định số ..2413../QĐ-PCĐT
Ngày 24 tháng 10 năm 2025
Ký tên
CÔNG TY ĐIỆN LỰC ĐỒNG THÁP

Võ Thành Nam

Hiệu chỉnh	Nội dung hiệu chỉnh	Ngày	Thực hiện	Kiểm tra

EVNSPC
TỔNG CÔNG TY ĐIỆN LỰC MIỀN NAM
CÔNG TY TƯ VẤN ĐIỆN MIỀN NAM

Tên công trình:
NÂNG CẤP LƯỚI ĐIỆN KHU VỰC ĐIỆN LỰC GÒ CÔNG ĐÔNG NĂM 2026

P.Giám đốc	Nguyễn Chí Hiếu	Tên bản vẽ: CỘT BÊ TÔNG LY TÂM 8,5-B LỰC ĐẦU CỘT 3KN (CÓ DÂY TIẾP ĐỊA THÂN CỘT)			
P.TKXD	Lê Văn Dũng				
CNTK	Lê Tường Duy				
CTXD	Nguyễn T.Cẩm Hồng				
Kiểm tra	Thái Văn Thông	BCKTKT	Ngày/t/n	25-TG-105	01
Thiết lập	Nguyễn Hữu Đại	TL:	06/2025	BTLT8,5-3.CTĐ	01

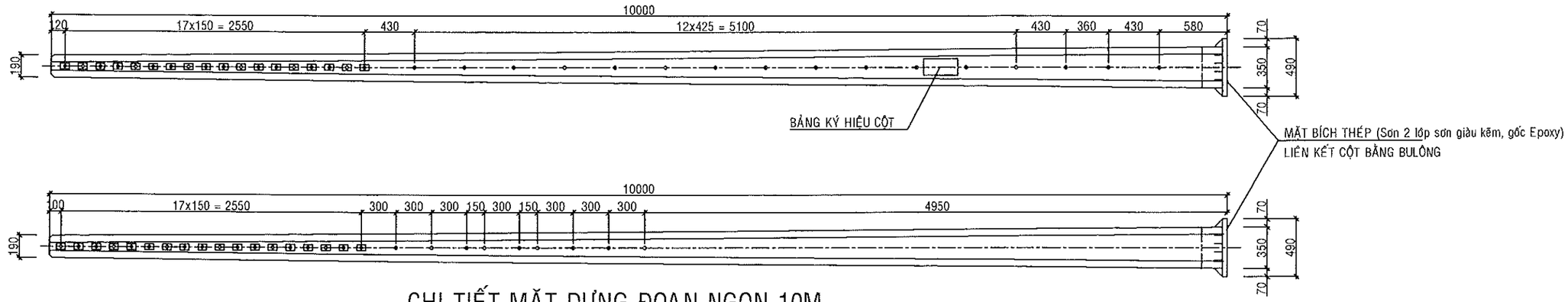

CHI TIẾT MẶT DỰNG ĐOẠN NGỌN 10M

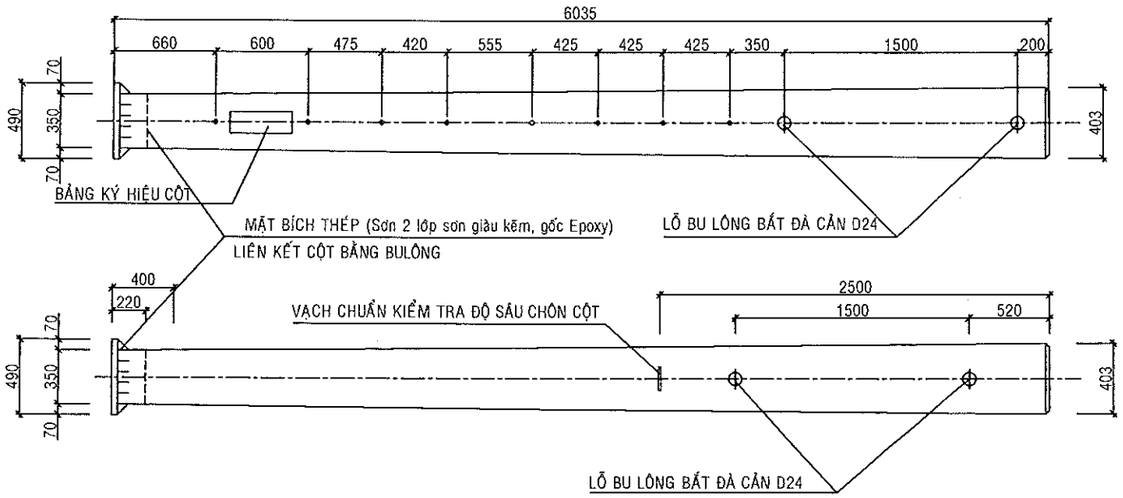

CHI TIẾT MẶT DỰNG ĐOẠN GỐC 6M

CÔNG TY ĐIỆN LỰC ĐỒNG THÁP
PHÊ DUYỆT
Theo Quyết định số ...2419.../QĐ-PCĐT
Ngày ...30 tháng ...11... năm 2025
Ký tên:
CÔNG TY ĐIỆN LỰC ĐỒNG THÁP
Võ Thành Nam

SPC PEC KCS Quality Control Dept

GHI CHÚ CHUNG

- CỘT BÊ TÔNG LY TÂM ĐƯỢC SẢN XUẤT TUÂN THEO CÁC TIÊU CHUẨN, QUI ĐỊNH HIỆN HÀNH,VÀ THEO QUI ĐỊNH CHUNG TRONG BẢN VẼ: QUI ĐỊNH CỘT BÊ TÔNG LY TÂM - SỐ HIỆU BTLT-QĐ-KTĐ-01/01.

- BẢN VẼ NÀY QUI ĐỊNH CHO CỘT BTLT KHÔNG CÓ TIẾP ĐỊA THÂN CỘT VÀ BÊ TÔNG KHÔNG SỬ DỤNG PHỤ GIA CHỐNG NHIỄM MẶN.

Hiệu chỉnh	Nội dung hiệu chỉnh	Ngày	Thực hiện	Kiểm tra

EVNSPC
TỔNG CÔNG TY ĐIỆN LỰC MIỀN NAM
CÔNG TY TƯ VẤN ĐIỆN MIỀN NAM

Tên công trình:
NÂNG CẤP LƯỚI ĐIỆN KHU VỰC ĐIỆN LỰC GÒ CÔNG ĐÔNG NĂM 2026

P.Giám đốc	Nguyễn Chí Hiếu	
P.TKXD	Lê Văn Dũng	
CNTK	Lê Tường Duy	
CTXD	Nguyễn T.Cẩm Hồng	
Kiểm tra	Thái Văn Thông	
Thiết lập	Nguyễn Hữu Đại	

Tên bản vẽ:
CỘT BÊ TÔNG LY TÂM 16-C
LỰC ĐẦU CỘT 11KN
(KHÔNG CÓ TIẾP ĐỊA THÂN CỘT)

BCKTKT	Ngày/t/n	25-TG-105	01
TL: 1/40	06/2025	BTLT16-11.KTĐ	01

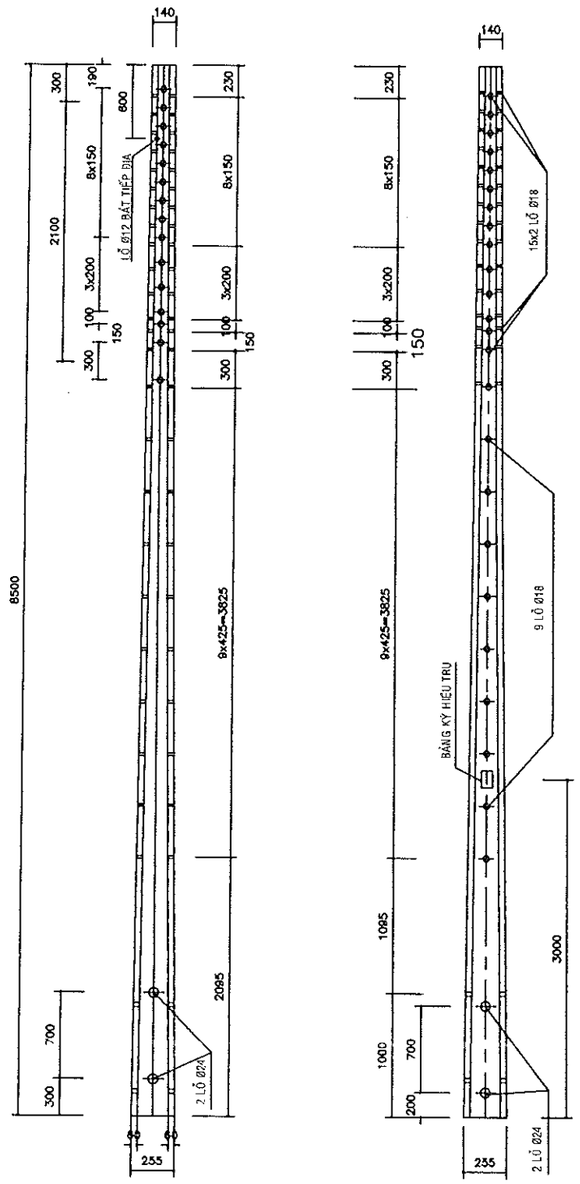

GHI CHÚ CHUNG

- CỘT BÊ TÔNG LY TÂM ĐƯỢC SẢN XUẤT TUÂN THEO CÁC TIÊU CHUẨN, QUI ĐỊNH HIỆN HÀNH, VÀ THEO QUI ĐỊNH CHUNG TRONG BẢN VẼ: QUI ĐỊNH CỘT BÊ TÔNG LY TÂM - SỐ HIỆU BTLT-QĐ-KTĐ-01/01.

- BẢN VẼ NÀY QUI ĐỊNH CHO CỘT BTLT KHÔNG CÓ TIẾP ĐỊA THÂN CỘT VÀ BÊ TÔNG KHÔNG SỬ DỤNG PHỤ GIA CHỐNG NHIỄM MẶN.

CÔNG TY ĐIỆN LỰC ĐỒNG THÁP
PHÊ DUYỆT
Theo Quyết định số ...413... / QĐ-PCĐT
Ngày ...04... tháng ...12... năm 20...25...
Ký tên:
CÔNG TY ĐIỆN LỰC ĐỒNG THÁP

Võ Thành Nam

Hiệu chỉnh	Nội dung hiệu chỉnh	Ngày	Thực hiện	Kiểm tra

EVNSPC
TỔNG CÔNG TY ĐIỆN LỰC MIỀN NAM
CÔNG TY TƯ VẤN ĐIỆN MIỀN NAM

P.Giám đốc	Nguyễn Chí Hiếu Nam	
P.TKXD	Lê Văn Dũng	
CNTK	Lê Tường Duy	
CTXD	Nguyễn T.Cẩm Hồng	
Kiểm tra	Thái Văn Thông	
Thiết lập	Nguyễn Hữu Đại	

Tên công trình:

NÂNG CẤP LƯỚI ĐIỆN KHU VỰC ĐIỆN LỰC GÒ CÔNG ĐÔNG NĂM 2026

Tên bản vẽ:

CỘT BÊ TÔNG LY TÂM 8,5-B
LỰC ĐẦU CỘT 3KN
(KHÔNG CÓ TIẾP ĐỊA THÂN CỘT)

BCKTKT	Ngày/t/n	25-TG-105	01
TL:	06/2025	BTLT8,5-3.KTĐ	01

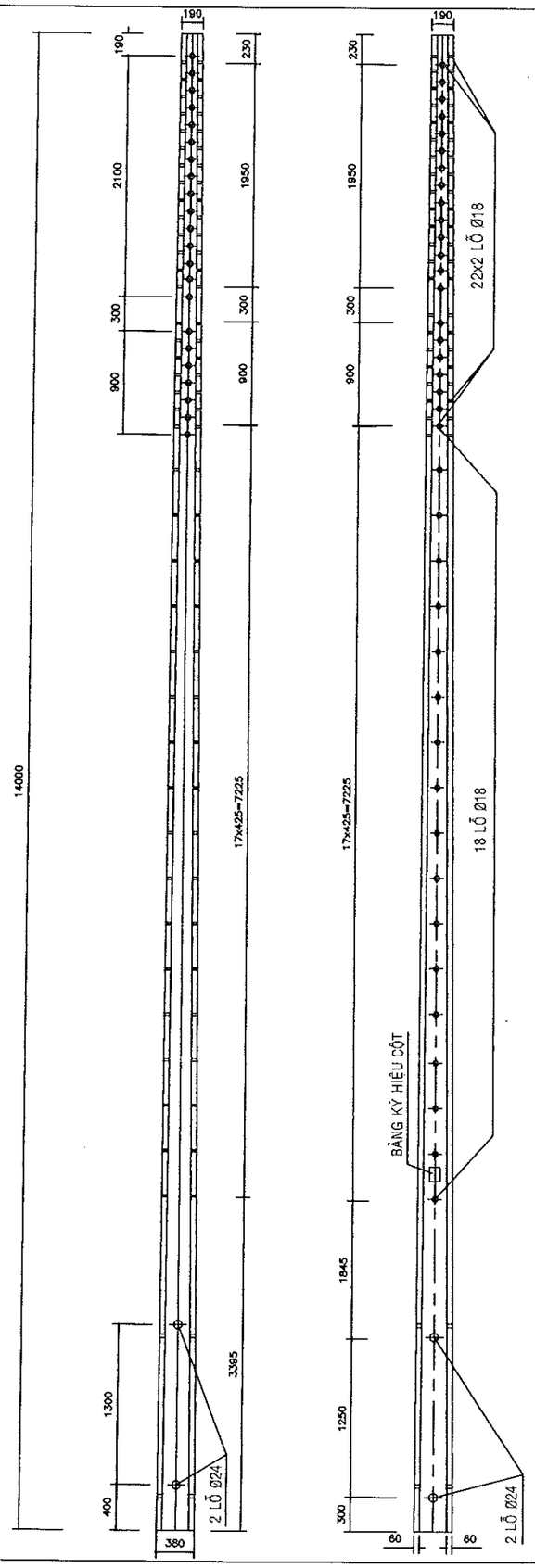

GHI CHÚ CHUNG

- CỘT BÊ TÔNG LY TÂM ĐƯỢC SẢN XUẤT TUÂN THEO CÁC TIÊU CHUẨN, QUI ĐỊNH HIỆN HÀNH, VÀ THEO QUI ĐỊNH CHUNG TRONG BẢN VẼ: QUI ĐỊNH CỘT BÊ TÔNG LY TÂM - SỐ HIỆU BTLT-QĐ-KTĐ-01/01.

- BẢN VẼ NÀY QUI ĐỊNH CHO CỘT BTLT KHÔNG CÓ TIẾP ĐỊA THÂN CỘT VÀ BÊ TÔNG KHÔNG SỬ DỤNG PHỤ GIA CHỐNG NHIỄM MẶN.

CÔNG TY ĐIỆN LỰC ĐỒNG THÁP
PHÊ DUYỆT
Theo Quyết định số ...../ QĐ - PCĐT
Ngày ... tháng ... năm 20 25
Ký tên:
Võ Thành Nam

Hiệu chỉnh	Nội dung hiệu chỉnh	Ngày	Thực hiện	Kiểm tra

EVNSPC
TỔNG CÔNG TY ĐIỆN LỰC MIỀN NAM
CÔNG TY TƯ VẤN ĐIỆN MIỀN NAM

P.Giám đốc	Nguyễn Chí Hiếu	
P.TKXD	Lê Văn Dũng	
CNTK	Lê Tường Duy	
CTXD	Nguyễn T.Cẩm Hồng	
Kiểm tra	Thái Văn Thông	
Thiết lập	Nguyễn Hữu Đại	

Tên công trình:
NÂNG CẤP LƯỚI ĐIỆN KHU VỰC ĐIỆN LỰC GÒ CÔNG ĐÔNG NĂM 2026

Tên bản vẽ:
CỘT BÊ TÔNG LY TÂM 14
LỰC ĐẦU CỘT 6,5KN
(KHÔNG CÓ TIẾP ĐỊA THÂN CỘT)

BCKTKT	Ngày/t/n	25-TG-105	01
TL:	06/2025	BTLT14-6,5.KTĐ	01

NHÃN MÁC IN - SƠN

20mm

20 | 20

PC/NPC-H-D-P	KÝ HIỆU NHẬN BIẾT CỘT (D: ĐƯỜNG KÍNH ĐỈNH CỘT)
DD/MM/YY	NGÀY THÁNG NĂM SẢN XUẤT CỘT
Z Z Z Z	SỐ LÔ SẢN PHẨM
TCVN 5847-2016	TIÊU CHUẨN ÁP DỤNG
EVN SPC - YYYY	YYYY: TÊN DỰ ÁN (NHÀ THẦU TỰ CẬP NHẬT)
KTĐ	KHÔNG CÓ TIẾP ĐỊA THÂN CỘT

200mm

ABC-PC/NPC-H-P | 50

BẢNG IN CHÌM TRÊN CỘT

ABC: KÝ HIỆU VIẾT TẮT NHÀ SẢN XUẤT
PC: CỘT BÊ TÔNG LY TÂM ỨNG LỰC TRƯỚC
NPC: CỘT BÊ TÔNG LY TÂM KHÔNG ỨNG LỰC TRƯỚC
H: CHIỀU CAO CỘT
P: LỰC ĐẦU CỘT

3000mm

ĐÁY CỘT

CÔNG TY ĐIỆN LỰC ĐỒNG THÁP
PHÊ DUYỆT
Theo Quyết định số ...2413... / QĐ-PCĐT
Ngày ...20... tháng ...6... năm 20...25...
Ký tên
CÔNG TY ĐIỆN LỰC ĐỒNG THÁP
Võ Thành Nam

VÍ DỤ:

NHÃN MÁC IN - SƠN

PC-12-190-300	CỘT ỨNG LỰC TRƯỚC - DÀI 12m - ĐƯỜNG KÍNH ĐỈNH 190mm - LỰC ĐẦU CỘT 300KGF
06/02/17	SẢN XUẤT NGÀY 06, THÁNG 02, NĂM 2017.
AC-08	SỐ LÔ: AC-08.
TCVN 5847-2016	TIÊU CHUẨN ÁP DỤNG: TCVN 5847-2016
EVN SPC - KHMER	EVN SPC - KHMER: DỰ ÁN KHMER THUỘC EVN SPC ĐẦU TƯ.
KTĐ	KTĐ: CỘT KHÔNG CÓ TIẾP ĐỊA THÂN CỘT

BẢNG IN CHÌM TRÊN CỘT

TP-PC-12-300

CỘT SẢN XUẤT TẠI CÔNG TY TNHH TIỀN PHONG - CỘT BTLT ỨNG LỰC TRƯỚC - CỘT DÀI 12m - LỰC ĐẦU CỘT 300KGF

QUI ĐỊNH KỸ THUẬT

1-NỘI DUNG QUI ĐỊNH KỸ THUẬT NÀY ĐƯỢC ÁP DỤNG CHO CÁC CỘT BÊ TÔNG LY TÂM SỬ DỤNG CHO CÁC CÔNG TRÌNH LƯỚI ĐIỆN PHÂN PHỐI.

2-CỘT BÊ TÔNG LY TÂM PHẢI ĐƯỢC THIẾT KẾ, SẢN XUẤT VÀ THỬ NGHIỆM TUÂN THỦ THEO THEO TIÊU CHUẨN TCVN 5847-2016 VÀ CÁC TIÊU CHUẨN NHÀ NƯỚC HIỆN HÀNH CÓ LIÊN QUAN KHÁC (HỆ SỐ TỚI HẠN CỦA CỘT K=2). VÀ TUÂN THỦ THEO CÁC QUY ĐỊNH KHÁC DO TỔNG CÔNG TY ĐIỆN LỰC MIỀN NAM BAN HÀNH.

3- CẤP ĐỘ BỀN BÊ TÔNG SỬ DỤNG KHÔNG NHỎ HƠN B22,5 CHO TRỤ KHÔNG ỨNG LỰC TRƯỚC. VÀ KHÔNG NHỎ HƠN B30 CHO TRỤ ỨNG LỰC TRƯỚC.

4- CỐT THÉP CHỊU LỰC CÓ CƯỜNG ĐỘ TIÊU CHUẨN KHÔNG NHỎ HƠN 3000kgf/cm2. CỐT ĐAI CÓ CƯỜNG ĐỘ TIÊU CHUẨN KHÔNG NHỎ HƠN 2400kgf/cm2, ĐƯỜNG KÍNH CỐT ĐAI KHÔNG NHỎ HƠN 3mm.

5- CÁC ĐOẠN TRỤ GHÉP LẠI CÓ THỂ THAY ĐỔI CHIỀU DÀI TUỲ THEO KHUÔN ĐÚC CỦA NHÀ SẢN XUẤT (TUY NHIÊN PHẢI ĐẢM BẢO CÁC THÔNG SỐ KỸ THUẬT YÊU CẦU CỦA THÂN TRỤ).

6- CÁC ĐOẠN CỘT SAU KHI CHẾ TẠO PHẢI ĐƯỢC XẾP THEO LÔ VÀ THEO TỪNG LOẠI. CỘT CHỈ ĐƯỢC BỐC XẾP VÀ VẬN CHUYỂN KHI CƯỜNG ĐỘ BÊ TÔNG ĐẠT TỐI THIỂU 80% MÁC THIẾT KẾ.

7- QUI ĐỊNH IN CHÌM TRÊN THÂN CỘT: KÝ HIỆU PHẢI ĐÚC CHÌM VÀO BỀ MẶT CHÍNH DIỆN CỘT, VUÔNG GÓC VỚI CHIỀU DÀI THÂN CỘT VÀ BẰNG CHỮ IN HOA, GỒM CÁC THÔNG TIN SAU:
+ TÊN VIẾT TẮT NHÀ SẢN XUẤT.
+ DẠNG KẾT CẤU CỐT THÉP (PC HOẶC NPC).
+ CHIỀU DÀI CỘT.
+ TẢI TRỌNG ĐẦU CỘT THIẾT KẾ.
VỚI CHIỀU CAO CHỮ VÀ SỐ: 50mm; CHIỀU RỘNG CHỮ 20mm; BỀ RỘNG NÉT CHỮ: 6mm; CHIỀU SAU IN CHÌM 3mm; KHOẢNG CÁCH 2 CHỮ 10mm VÀ KHOẢNG CÁCH HÀNG CHỮ ĐẾN ĐÁY CỘT LÀ 3000mm. NGOÀI RA, SAU KHI ĐÚC CHÌM HÀNG CHỮ PHẢI ĐƯỢC SƠN MÀU ĐEN ĐẬM.

8- NHÃN MÁC IN TRÊN CỘT (HOẶC SƠN): VẬT LIỆU IN (SƠN) ĐẢM BẢO KHÔNG BỊ HOÀ TAN TRONG NƯỚC, KHÔNG PHAI MÀU. TẤT CẢ CÁC CHỮ PHẢI ĐƯỢC IN HOA TRÊN BỀ MẶT CHÍNH THÂN CỘT VÀ NẰM DƯỚI NHÃN ĐÚC CHÌM KHOẢNG 200mm.
CÁC THÔNG TIN BAO GỒM: KÝ HIỆU NHẬN BIẾT CỘT; NGÀY THÁNG NĂM SẢN XUẤT; SỐ LÔ SẢN PHẨM; SỐ HIỆU TIÊU CHUẨN ÁP DỤNG.

NGOÀI RA THEO YÊU CẦU CỦA EVN SPC, CỘT CÓ IN THÊM CÁC THÔNG TIN: TÊN DỰ ÁN, CỘT CÓ TIẾP ĐỊA HAY KHÔNG TIẾP ĐỊA, CỘT CÓ CHỐNG NHIỄM MẶN HAY KHÔNG NHIỄM MẶN.
VÀ TUỲ THEO KHUÔN MẪU CỦA NHÀ SẢN XUẤT CÁC LỖ LẮP ĐÀ CẨN CÓ THỂ SAI LỆCH KHÔNG QUÁ ±100mm (CHO TỪNG LỖ). LỖ DƯỚI CÙNG CÁCH ĐÁY CỘT ≥ 200mm.

9- CỤ THỂ KÝ HIỆU IN CHÌM VÀ SƠN NHƯ BÊN CẠNH

SPC PEC KCS Quality Control Dept

Hiệu chỉnh	Nội dung hiệu chỉnh	Ngày	Thực hiện	Kiểm tra

EVNSPC
TỔNG CÔNG TY ĐIỆN LỰC MIỀN NAM
CÔNG TY TƯ VẤN ĐIỆN MIỀN NAM

Tên công trình:
NÂNG CẤP LƯỚI ĐIỆN KHU VỰC ĐIỆN LỰC GÒ CÔNG ĐÔNG NĂM 2026

P.Giám đốc	Nguyễn Chí Hiếu	Tên bản vẽ: QUI ĐỊNH CỘT BÊ TÔNG LY TÂM (KHÔNG CÓ DÂY TIẾP ĐỊA THÂN CỘT)			
TP.TKXD	Lê Văn Dũng				
CNTK	Lê Tường Duy				
CTXD	Nguyễn T.Cẩm Hồng				
Kiểm tra	Thái Văn Thông	BCKTKT	Ngày/t/n	25-TG-105	01
Thiết lập	Nguyễn Hữu Đại	TL:	06/2025	BTLT-QĐ.KTĐ	01

NHÃN MÁC IN - SƠN

20mm

20 20

PC/NPC-H-D-P	KÝ HIỆU NHẬN BIẾT CỘT (D: ĐƯỜNG KÍNH ĐỈNH CỘT)
DD/MM/YY	NGÀY THÁNG NĂM SẢN XUẤT CỘT
Z Z Z Z	SỐ LÔ SẢN PHẨM
TCVN 5847-2016	TIÊU CHUẨN ÁP DỤNG
EVN SPC - YYYY	YYYY: TÊN DỰ ÁN (NHÀ THẦU TỰ CẬP NHẬT)
CTĐ	CÓ TIẾP ĐỊA THÂN CỘT

200mm

ABC-PC/NPC-H-P 50

BẢNG IN CHÌM TRÊN CỘT

ABC: KÝ HIỆU VIẾT TẮT NHÀ SẢN XUẤT
PC: CỘT BÊ TÔNG LY TÂM ỨNG LỰC TRƯỚC
NPC: CỘT BÊ TÔNG LY TÂM KHÔNG ỨNG LỰC TRƯỚC
H: CHIỀU CAO CỘT
P: LỰC ĐẦU CỘT

3000mm

ĐÁY CỘT

CÔNG TY ĐIỆN LỰC ĐỒNG THÁP
PHÊ DUYỆT
Theo Quyết định số ...2413 / QĐ-PCĐT
Ngày ...14 tháng 10 năm 2025...
Ký tên:
CÔNG TY ĐIỆN LỰC ĐỒNG THÁP
M.S.D.N: 0300942001 - C.T.C.P
TỈNH ĐỒNG THÁP

Võ Thành Nam

QUI ĐỊNH KỸ THUẬT

1-NỘI DUNG QUI ĐỊNH KỸ THUẬT NÀY ĐƯỢC ÁP DỤNG CHO CÁC CỘT BÊ TÔNG LY TÂM SỬ DỤNG CHO CÁC CÔNG TRÌNH LƯỚI ĐIỆN PHÂN PHỐI.

2-CỘT BÊ TÔNG LY TÂM PHẢI ĐƯỢC THIẾT KẾ, SẢN XUẤT VÀ THỬ NGHIỆM TUÂN THỦ THEO THEO TIÊU CHUẨN TCVN 5847-2016 VÀ CÁC TIÊU CHUẨN NHÀ NƯỚC HIỆN HÀNH CÓ LIÊN QUAN KHÁC (HỆ SỐ TỚI HẠN CỦA CỘT K=2).
VÀ TUÂN THỦ THEO CÁC QUY ĐỊNH KHÁC DO TỔNG CÔNG TY ĐIỆN LỰC MIỀN NAM BAN HÀNH.

3- CẤP ĐỘ BỀN BÊ TÔNG SỬ DỤNG KHÔNG NHỎ HƠN B22,5 CHO TRỤ KHÔNG ỨNG LỰC TRƯỚC.
VÀ KHÔNG NHỎ HƠN B30 CHO TRỤ ỨNG LỰC TRƯỚC.

4- CỐT THÉP CHỊU LỰC CÓ CƯỜNG ĐỘ TIÊU CHUẨN KHÔNG NHỎ HƠN 3000kgf/cm2. CỐT ĐAI CÓ CƯỜNG ĐỘ TIÊU CHUẨN KHÔNG NHỎ HƠN 2400kgf/cm2, ĐƯỜNG KÍNH CỐT ĐAI KHÔNG NHỎ HƠN 3mm.

5- CÁC ĐOẠN TRỤ GHÉP LẠI CÓ THỂ THAY ĐỔI CHIỀU DÀI TUỲ THEO KHUÔN ĐÚC CỦA NHÀ SẢN XUẤT (TUY NHIÊN PHẢI ĐẢM BẢO CÁC THÔNG SỐ KỸ THUẬT YÊU CẦU CỦA THÂN TRỤ).

6- CÁC ĐOẠN CỘT SAU KHI CHẾ TẠO PHẢI ĐƯỢC XẾP THEO LÔ VÀ THEO TỪNG LOẠI. CỘT CHỈ ĐƯỢC BỐC XẾP VÀ VẬN CHUYỂN KHI CƯỜNG ĐỘ BÊ TÔNG ĐẠT TỐI THIỂU 80% MÁC THIẾT KẾ.

7- QUI ĐỊNH IN CHÌM TRÊN THÂN CỘT: KÝ HIỆU PHẢI ĐÚC CHÌM VÀO BỀ MẶT CHÍNH DIỆN CỘT, VUÔNG GÓC VỚI CHIỀU DÀI THÂN CỘT VÀ BẰNG CHỮ IN HOA, GỒM CÁC THÔNG TIN SAU:
+ TÊN VIẾT TẮT NHÀ SẢN XUẤT.
+ DẠNG KẾT CẤU CỐT THÉP (PC HOẶC NPC).
+ CHIỀU DÀI CỘT.
+ TẢI TRỌNG ĐẦU CỘT THIẾT KẾ.
VỚI CHIỀU CAO CHỮ VÀ SỐ: 50mm; CHIỀU RỘNG CHỮ 20mm; BỀ RỘNG NÉT CHỮ: 6mm; CHIỀU SAU IN CHÌM 3mm; KHOẢNG CÁCH 2 CHỮ 10mm VÀ KHOẢNG CÁCH HÀNG CHỮ ĐẾN ĐÁY CỘT LÀ 3000mm. NGOÀI RA, SAU KHI ĐÚC CHÌM HÀNG CHỮ PHẢI ĐƯỢC SƠN MÀU ĐEN ĐẬM.

8- NHÃN MÁC IN TRÊN CỘT (HOẶC SƠN): VẬT LIỆU IN (SƠN) ĐẢM BẢO KHÔNG BỊ HOÀ TAN TRONG NƯỚC, KHÔNG PHAI MÀU. TẤT CẢ CÁC CHỮ PHẢI ĐƯỢC IN HOA TRÊN BỀ MẶT CHÍNH THÂN CỘT VÀ NẰM DƯỚI NHÃN ĐÚC CHÌM KHOẢNG 200mm.
CÁC THÔNG TIN BAO GỒM: KÝ HIỆU NHẬN BIẾT CỘT; NGÀY THÁNG NĂM SẢN XUẤT; SỐ LÔ SẢN PHẨM; SỐ HIỆU TIÊU CHUẨN ÁP DỤNG.

NGOÀI RA THEO YÊU CẦU CỦA EVN SPC, CỘT CÓ IN THÊM CÁC THÔNG TIN: TÊN DỰ ÁN, CỘT CÓ TIẾP ĐỊA HAY KHÔNG TIẾP ĐỊA, CỘT CÓ CHỐNG NHIỄM MẶN HAY KHÔNG NHIỄM MẶN.
VÀ TUỲ THEO KHUÔN MẪU CỦA NHÀ SẢN XUẤT CÁC LỖ LẮP ĐÀ CẨN CÓ THỂ SAI LỆCH KHÔNG QUÁ ±100mm (CHO TỪNG LỖ). LỖ DƯỚI CÙNG CÁCH ĐÁY CỘT ≥ 200mm.
VÀ LỖ LẮP XÀ TRÊN CÙNG CÓ THỂ THAY ĐỔI SO VỚI ĐỈNH CỘT, TUY NHIÊN PHẢI LỚN HƠN HOẶC BẰNG 100mm.

9- CỤ THỂ KÝ HIỆU IN CHÌM VÀ SƠN NHƯ BÊN CẠNH

SPC PEC KCS P.XD CÔNG TY

VÍ DỤ:

NHÃN MÁC IN - SƠN

PC-12-190-300	CỘT ỨNG LỰC TRƯỚC - DÀI 12m - ĐƯỜNG KÍNH ĐỈNH 190mm - LỰC ĐẦU CỘT 300KGF
06/02/17	SẢN XUẤT NGÀY 06, THÁNG 02, NĂM 2017.
AC-08	SỐ LÔ: AC-08.
TCVN 5847-2016	TIÊU CHUẨN ÁP DỤNG: TCVN 5847-2016
EVN SPC - KHMER	EVN SPC - KHMER: DỰ ÁN KHMER THUỘC EVN SPC ĐẦU TƯ.
CTĐ	CTĐ: CỘT CÓ TIẾP ĐỊA THÂN CỘT

BẢNG IN CHÌM TRÊN CỘT

TP-PC-12-300

CỘT SẢN XUẤT TẠI CÔNG TY TNHH TIỀN PHONG - CỘT BTLT ỨNG LỰC TRƯỚC - CỘT DÀI 12m - LỰC ĐẦU CỘT 300KGF

Hiệu chỉnh	Nội dung hiệu chỉnh	Ngày	Thực hiện	Kiểm tra

EVNSPC
TỔNG CÔNG TY ĐIỆN LỰC MIỀN NAM
CÔNG TY TƯ VẤN ĐIỆN MIỀN NAM

Tên công trình:
NÂNG CẤP LƯỚI ĐIỆN KHU VỰC ĐIỆN LỰC GÒ CÔNG ĐÔNG NĂM 2026

P.Giám đốc	Nguyễn Chí Hiếu	Tên bản vẽ: QUI ĐỊNH CỘT BÊ TÔNG LY TÂM (CÓ DÂY TIẾP ĐỊA THÂN CỘT)			
TP.TKXD	Lê Văn Dũng				
CNTK	Lê Tường Duy				
CTXD	Nguyễn T.Cẩm Hồng				
Kiểm tra	Thái Văn Thông	BCKTKT	Ngày/t/n	25-TG-105	01
Thiết lập	Nguyễn Hữu Đại	TL:	06/2025	BTLT-QĐ.CTĐ	01

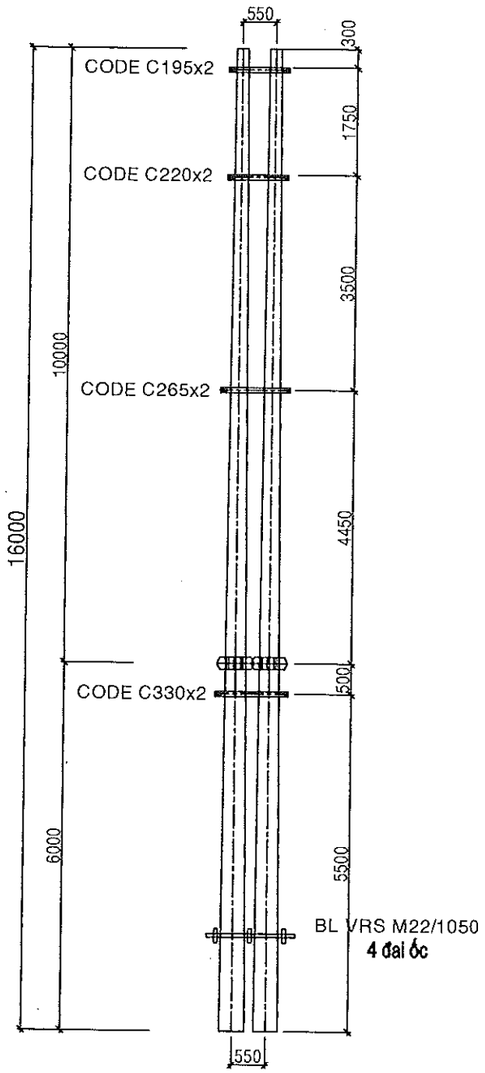

HÌNH THỨC TRỤ

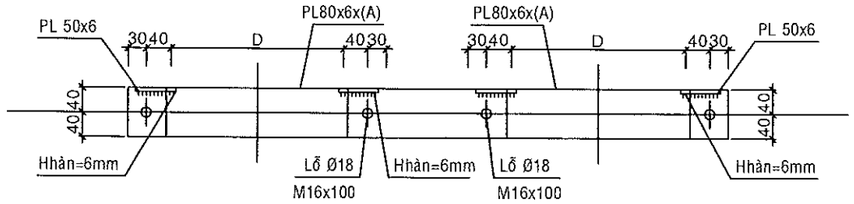

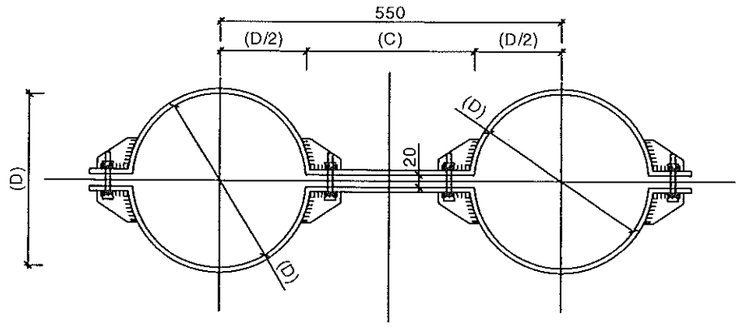

CODE C195x2, C220x2, C265x2, C330x2
LIÊN KẾT TRỤ

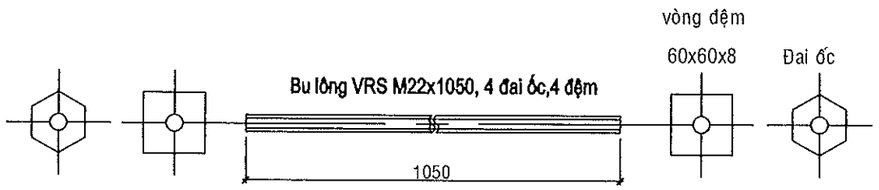

BẢNG KÊ KHỐI LƯỢNG 1 BỘ CODE							
Cấu kiện	STT	Quy cách	D (mm)	A; B (mm) (Ch.Dài)	Số lượng	Kh.lượng (kg)	Tổng Kh.Lượng
Code C195x2	1	PL 80x6x **(A)**	195	1068	2	8.05	10.27
	2	PL50x6	-	65	8	1.22	
	3	Bulông M16x100	-	100	4	1.00	
Code C220x2	1	PL 80x6x **(A)**	220	1121	2	8.45	10.67
	2	PL50x6	-	65	8	1.22	
	3	Bulông M16x100	-	100	4	1.00	
Code C265x2	1	PL 80x6x **(A)**	265	1218	2	9.18	11.40
	2	PL50x6	-	65	8	1.22	
	3	Bulông M16x100	-	100	4	1.00	
Code C330x2	1	PL 80x6x **(A)**	330	1357	2	10.22	12.45
	2	PL50x6	-	65	8	1.22	
	3	Bulông M16x100	-	100	4	1.00	

BẢNG KÊ KHỐI LƯỢNG TRỤ BTLT 16M GHÉP- CODE			
STT	CẤU KIỆN	ĐƠN VỊ	SỐ LƯỢNG
1	Trụ BTLT 16m	trụ	2
2	CODE C195x2	bộ	1
3	CODE C220x2	bộ	1
4	CODE C265x2	bộ	1
5	CODE C330x2	bộ	1
7	Bulông VRS M22/1050	bộ	1

CÔNG TY ĐIỆN LỰC ĐỒNG THÁP
PHÊ DUYỆT
Theo Quyết định số ...4119 / QĐ-PCĐT
Ngày ...20 tháng 6 năm 20 ...25...
Ký tên
CÔNG TY ĐIỆN LỰC ĐỒNG THÁP

Võ Thành Nam

GHI CHÚ CHUNG:

- Các chi tiết thép tấm và thép góc được gia công từ thép CCT38 (hoặc SS41) có giới hạn chảy fy ≥ 245MPa
- Tất cả thép hình, tấm được mạ kẽm nóng theo 18TCN 04-92.
- Bu lông được gia công từ thép cấp bền 4.6, được mạ kẽm nóng dày 55 µm.:
  - Với ø ≥ 20 có độ bền lớp 5.6 Rc = 1900 daN/cm2
  - Với ø < 20 có độ bền lớp 4.6 Rc = 1500 daN/cm2

  Mỗi bộ bu lông có 1 đai ốc, 1 vòng đệm phẳng và 1 vòng đệm vênh tương ứng. Trừ những bu lông được quy định riêng.
- Tất cả lỗ khoan D=18mm, dùng bulông M16x50, trừ những lỗ và bulông chỉ định trên bản vẽ.
- Que hàn sử dụng loại E431 hoặc tương đương, chiều cao đường hàn bằng chiều dày nhỏ nhất của thép tại mối liên kết.

Hiệu chỉnh	Nội dung hiệu chỉnh	Ngày	Thực hiện	Kiểm tra

EVNSPC
TỔNG CÔNG TY ĐIỆN LỰC MIỀN NAM
CÔNG TY TƯ VẤN ĐIỆN MIỀN NAM

Tên công trình:
NÂNG CẤP LƯỚI ĐIỆN KHU VỰC ĐIỆN LỰC GÒ CÔNG ĐÔNG NĂM 2026

P.Giám đốc	Nguyễn Chí Hiếu	Tên bản vẽ: HÌNH THỨC TRỤ BTLT 16M GHÉP BẰNG CODE			
TP.TKXD	Lê Văn Dũng				
CNTK	Lê Tường Duy				
CTXD	Nguyễn T.Cẩm Hồng				
Kiểm tra	Thái Văn Thông	BCKTKT	Ngày/t/n	25-TG-105	01
Thiết lập	Nguyễn Hữu Đại	TL:	06/2025	BTLT16-2-CD	01

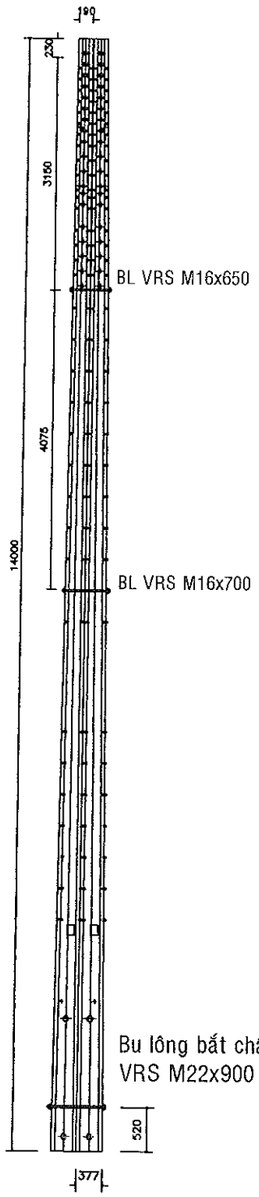

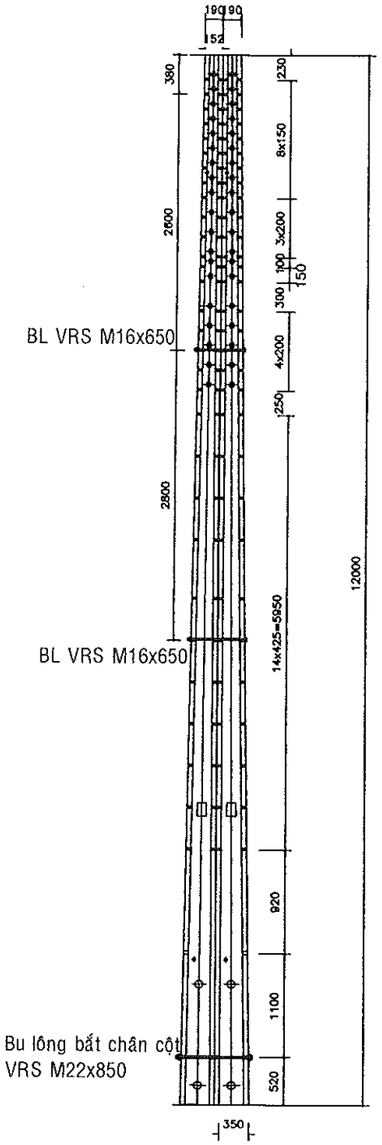

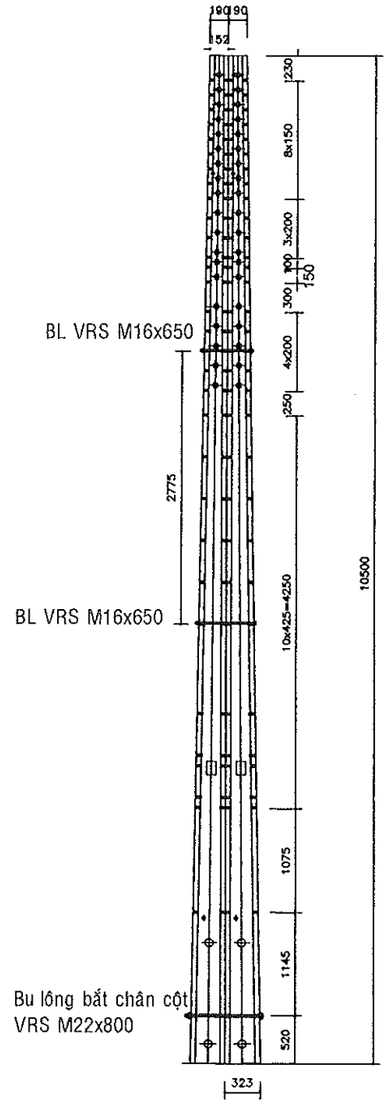

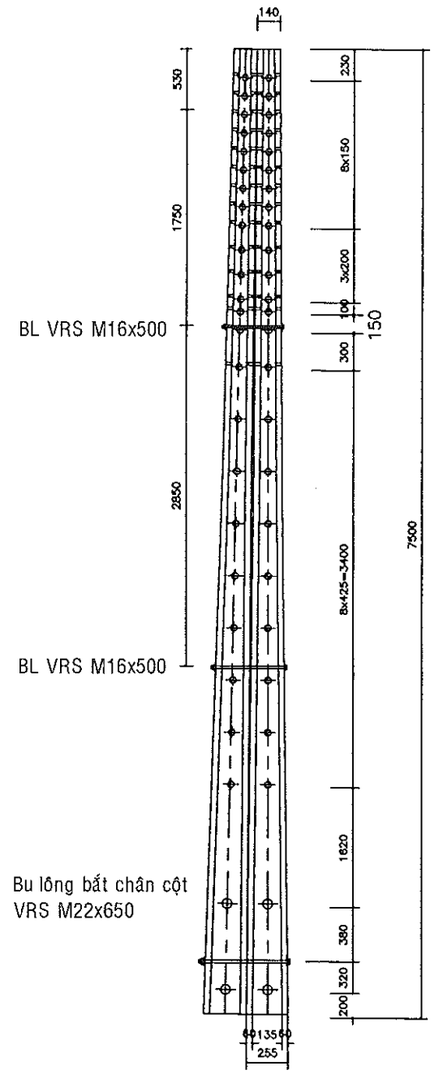

CỘT GHÉP BTLT

STT	Vật liệu	Đơn vị	SL
1. CỘT GHÉP BTLT 7,5(8,5)M			
1	Cột BTLT 7,5 (8,5)m	Cột	2
2	BL VRS M16x500	Bộ	2
3	Bu lông bắt chân cột VRS M22x650	Bộ	1
2. CỘT GHÉP BTLT 10,5M			
1	Cột BTLT 10,5 (12)m	Cột	2
2	BL VRS M16x650	Bộ	2
3	Bu lông bắt chân cột VRS M22x800	Bộ	1
3. CỘT GHÉP BTLT 12M			
1	Cột BTLT 14m	Cột	2
2	BL VRS M16x650	Bộ	1
3	Bu lông bắt chân cột VRS M22x850	Bộ	1
4. CỘT GHÉP BTLT 14M			
1	Cột BTLT 14m	Cột	2
2	BL VRS M16x650	Bộ	1
3	BL VRS M16x700	Bộ	1
4	Bu lông bắt chân cột VRS M22x800	Bộ	1

SPC PEC KCS Quality Control Dept

Ghi chú:
- Các bu lông, đai ốc chế tạo đúng TCVN và được mạ kẽm nhúng nóng dày 80µm.

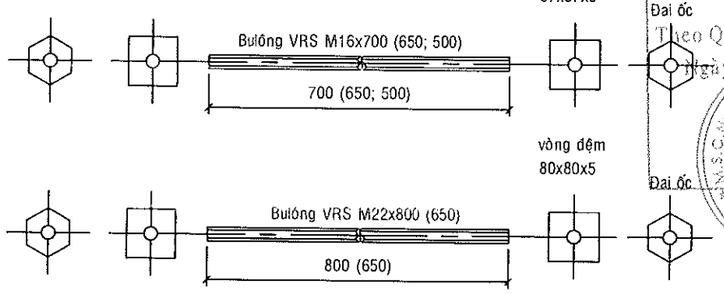

CÔNG TY ĐIỆN LỰC ĐỒNG THÁP
PHÊ DUYỆT
Theo Quyết định số ...413.../QĐ-PCĐT
Ngày ...25 tháng 3... năm 20 ...25...
Ký tên:
CÔNG TY ĐIỆN LỰC ĐỒNG THÁP
Võ Thành Nam

Hiệu chỉnh	Nội dung hiệu chỉnh	Ngày	Thực hiện	Kiểm tra

EVNSPC
TỔNG CÔNG TY ĐIỆN LỰC MIỀN NAM
CÔNG TY TƯ VẤN ĐIỆN MIỀN NAM

Tên công trình:
NÂNG CẤP LƯỚI ĐIỆN KHU VỰC ĐIỆN LỰC GÒ CÔNG ĐÔNG NĂM 2026

P.Giám đốc	Nguyễn Chí Hiếu	
TP.TKXD	Lê Văn Dũng	
CNTK	Lê Tường Duy	
CTXD	Nguyễn T.Cẩm Hồng	
Kiểm tra	Thái Văn Thông	
Thiết lập	Nguyễn Hữu Đại	

Tên bản vẽ:
CỘT GHÉP BTLT
LOẠI 7,5M; 8,5M; 10,5M; 12M; 14M

BCKTKT	Ngày/t/n	25-TG-105	01
TL:	06/2025	GHEP BTLT	01

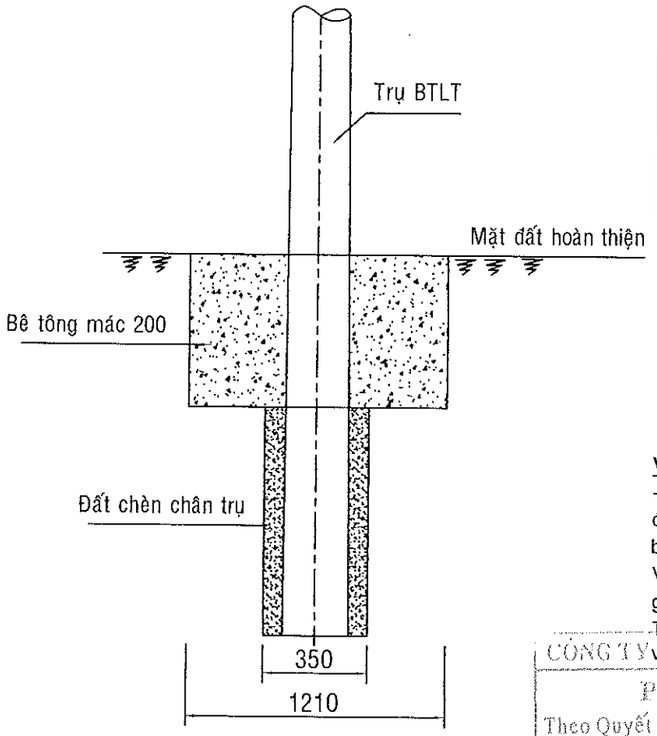

BẢNG KÊ KHỐI LƯỢNG (Tính cho một bộ móng)

SỐ TT	LOẠI MÓNG	KHỐI ĐÁY TRỤ				KHỐI TRÊN MẶT				Khối lượng đất		Bê tông mác 200				
		Ngang	Rộng	Cao	Thể tích	Ngang	Rộng	Cao	Thể tích	Đào	Đắp	Khối lượng bêtông	Xi măng PC.40	Cát	Đá 1x2	Nước sạch
		a (m)	b (m)	c (m)	V1=a x b x c (m³)	A (m)	B (m)	C (m)	V2=A x B x C (m³)	(m³)	(m³)	(m³)	(kg)	(m³)	(m³)	(l/t)
1	Móng 2x7,5m(8,5)	0,35	0,65	1,00	0,23	1,21	1,45	0,50	0,88	1,105	0,132	0,846	224,6	0,458	0,755	159

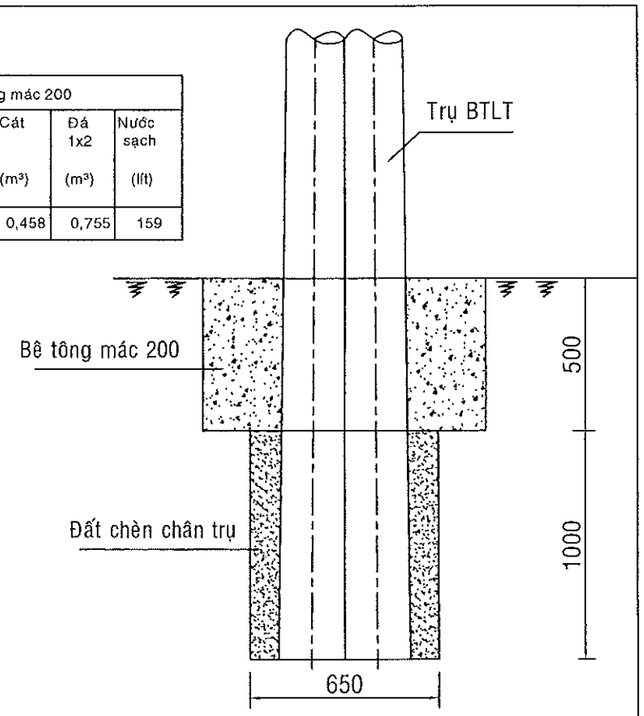

Ván khuôn là dụng cụ phục vụ công tác đổ móng bê tông, giải pháp thực hiện như sau:

- Ván khuôn được gia công theo đúng hình dạng, kích thước tim cốt của các kết cấu theo quy định thiết kế. Khi ghép đảm bảo kín, khít không để mất nước xi măng trong quá trình đổ, đầm bê tông đồng thời bảo vệ bê tông trong khi mới đổ dưới tác động của thời tiết.

Ván khuôn đảm bảo hình dạng, kích thước, độ nhẵn bề mặt, độ chặt, độ ổn định, độ võng, độ gồ nghề của ván khuôn theo vuông góc với bề mặt phẳng có dung sai + 3mm.

Trước khi đổ bê tông, khuôn được làm sạch khỏi bụi mạt cưa, dăm và các chất bẩn khác bằng với phun nước sạch.

CÔNG TY ĐIỆN LỰC ĐỒNG THÁP
PHÊ DUYỆT
Theo Quyết định số ...2414 / QĐ - PCĐT
Ngày ...10 tháng ...10 năm 20 ..25....
Ký tên:
CÔNG TY ĐIỆN LỰC ĐỒNG THÁP

1. Vật liệu chế tạo.

- Hệ khung sử dụng thép tổ hợp, loại thép SS400 có fy = 245 N/mm², fu = 400 N/mm².
- Que hàn loại E421 hay loại tương đương Rgh = 150N/mm².

2. Các yêu cầu chế tạo

a. Các tấm thép có đủ chiều dày, không bị nứt, cong vênh.

b. Quy cách đường hàn: - Đường hàn góc liên kết giữa bản mã liên kết là đường hàn suốt. Hh (min) = bề dày nhỏ nhất giữa hai kết cấu hàn .

c. Chế tạo 1 cấu kiện để kiểm tra kích thước và điều chỉnh cho phù hợp trước khi chế tạo hàng loạt.

d. Các yêu cầu về chế tạo lắp dựng và sai số phải tuân theo TCVN -170-89 (kết cấu thép gia công, lắp ráp và nghiệm thu, yêu cầu kỹ thuật).

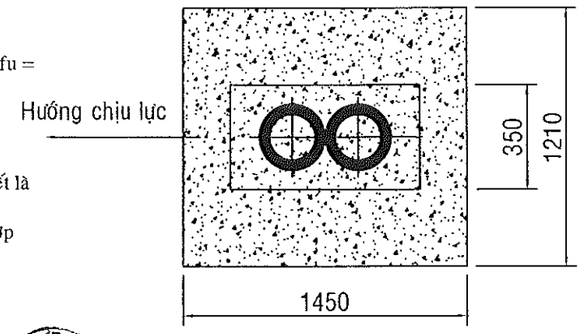

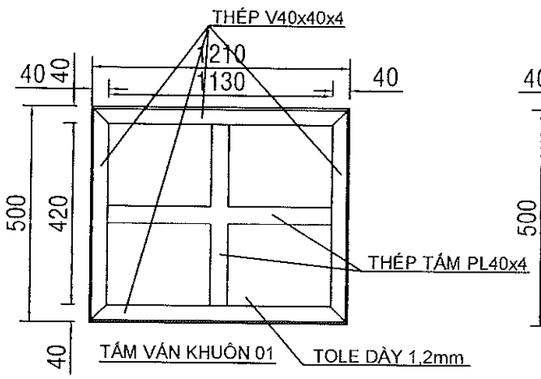

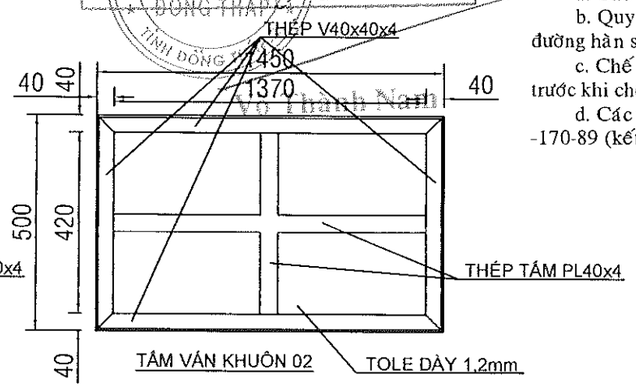

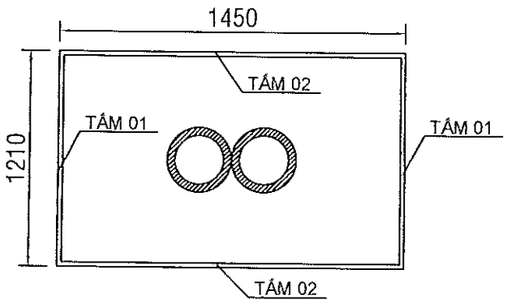

BẢNG KÊ VẬT TƯ CHO (1 CẤU KIỆN) 500x1210

SỐ TT	HẠNG MỤC	ĐƠN VỊ	KHỐI LƯỢNG
1	THÉP V40x40x4	Kg	5,32
2	THÉP TẤM PL40x4	Kg	1,18
3	TẤM TOLE	Kg	5,70
	TỔNG CỘNG	Kg	12,20

BẢNG KÊ VẬT TƯ CHO (1 CẤU KIỆN) 500x1450

SỐ TT	HẠNG MỤC	ĐƠN VỊ	KHỐI LƯỢNG
1	THÉP V40x40x4	Kg	6,29
2	THÉP TẤM PL40x4	Kg	1,43
3	TẤM TOLE	Kg	6,83
	TỔNG CỘNG:	Kg	14,55

SPC PEC KCS Quality Control Dept

Hiệu chỉnh	Nội dung hiệu chỉnh	Ngày	Thực hiện	Kiểm tra

EVNSPC
TỔNG CÔNG TY ĐIỆN LỰC MIỀN NAM
CÔNG TY TƯ VẤN ĐIỆN MIỀN NAM

Tên công trình:
NÂNG CẤP LƯỚI ĐIỆN KHU VỰC ĐIỆN LỰC GÒ CÔNG ĐÔNG NĂM 2026

P.Giám đốc	Nguyễn Chí Hiếu	Tên bản vẽ: **MÓNG TRỤ BTLT GHÉP ĐÔI 2x7,5m(2x8,5m) ĐÚC BÊTÔNG TẠI CHỖ**			
TP.TKXD	Lê Văn Dũng				
CNTK	Lê Tường Duy				
CTXD	Nguyễn T.Cẩm Hồng				
Kiểm tra	Thái Văn Thông	BCKTKT	Ngày/t/n	25-TG-105	01
Thiết lập	Nguyễn Hữu Đại	TL:	06/2025	MBT7,5(8,5)-2	01

BẢNG KÊ KHỐI LƯỢNG (Tính cho một bộ móng)

SỐ TT	LOẠI MÓNG	KHỐI ĐÁY TRỤ				KHỐI TRÊN MẶT				Khối lượng đất		Bê tông mác 200				
		Ngang	Rộng	Cao	Thể tích	Ngang	Rộng	Cao	Thể tích	Đào	Đắp	Khối lượng bêtông	Xi măng PC.40	Cát	Đá 1x2	Nước sạch
		a (m)	b (m)	c (m)	V1=a x b x c (m³)	A (m)	B (m)	C (m)	V2=A x B x C (m³)	(m³)	(m³)	(m³)	(kg)	(m³)	(m³)	(lit)
1	Móng 2x14m	0,55	1,00	1,30	0,72	1,40	1,60	1,20	2,688	3,408	0,446	2,452	650,9	1,327	2,190	0,460

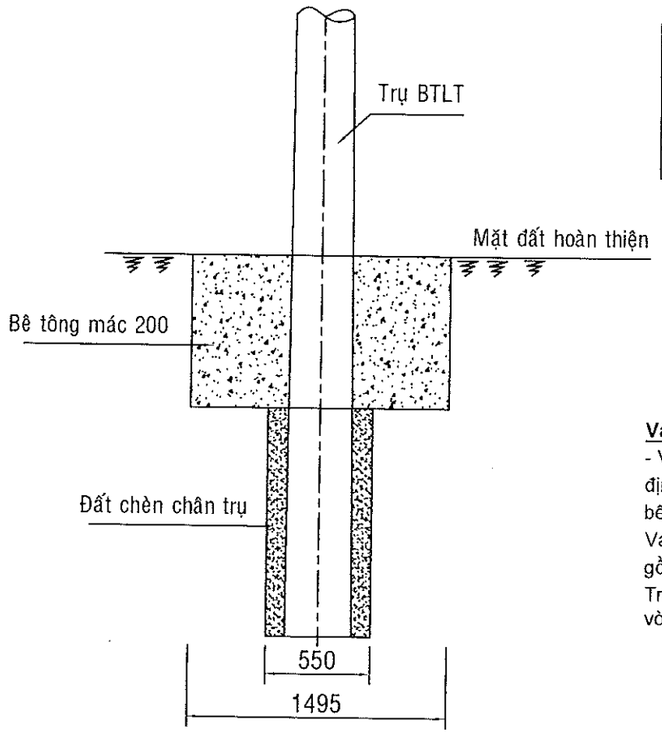

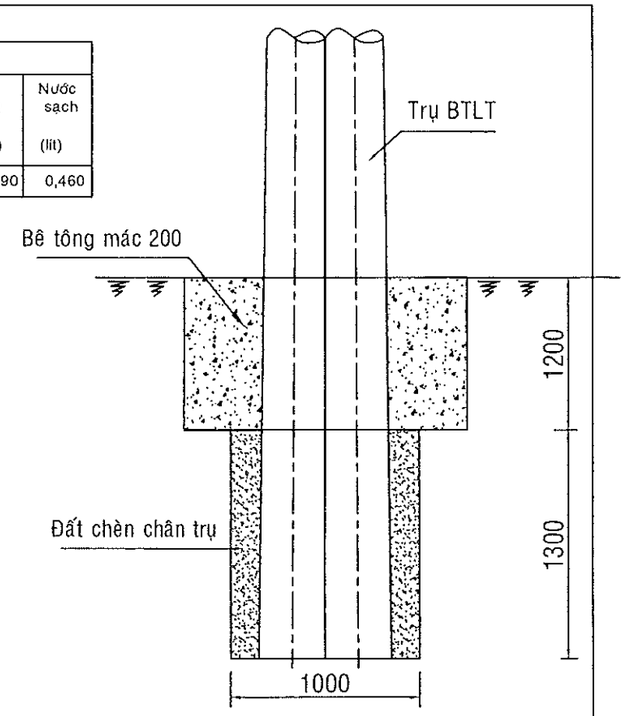

Ván khuôn là dụng cụ phục vụ công tác đổ móng bê tông, giải pháp thực hiện như sau:

- Ván khuôn được gia công theo đúng hình dạng, kích thước tim cốt của các kết cấu theo quy định thiết kế. Khi ghép đảm bảo kín, khít không để mất nước xi măng trong quá trình đổ, đầm bê tông đồng thời bảo vệ bê tông trong khi mới đổ dưới tác động của thời tiết.

Ván khuôn đảm bảo hình dạng, kích thước, độ nhẵn bề mặt, độ chặt, độ ổn định, độ võng, độ gồ nghề của ván khuôn theo vuông góc với bề mặt phẳng có dung sai + 3mm.

Trước khi đổ bê tông, khuôn được làm sạch khỏi bụi mạt cưa, dăm và các chất bẩn khác bằng vòi phun nước sạch.

1. Vật liệu chế tạo.

- Hệ khung sử dụng thép tổ hợp, loại thép SS400 có fy = 245 N/mm², fu = 400 N/mm².
- Que hàn loại E421 hay loại tương đương Rgh = 150N/mm².

2. Các yêu cầu chế tạo

a. Các tấm thép có đủ chiều dày, không bị nứt, cong vênh.

b. Quy cách đường hàn: - Đường hàn góc liên kết giữa bản mã liên kết là đường hàn suốt. Hh (min) = bề dày nhỏ nhất giữa hai kết cấu hàn .

c. Chế tạo 1 cấu kiện để kiểm tra kích thước và điều chỉnh cho phù hợp trước khi chế tạo hàng loạt.

d. Các yêu cầu về chế tạo lắp dựng và sai số phải tuân theo TCVN -170-89 (kết cấu thép gia công, lắp ráp và nghiệm thu, yêu cầu kỹ thuật).

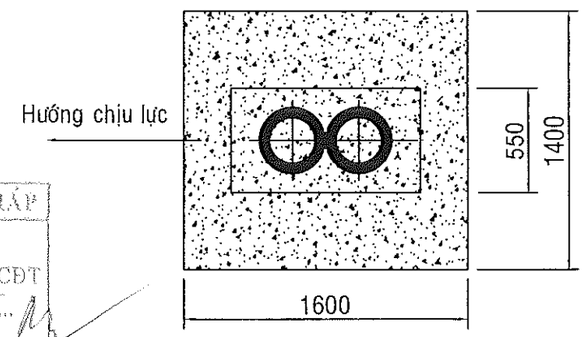

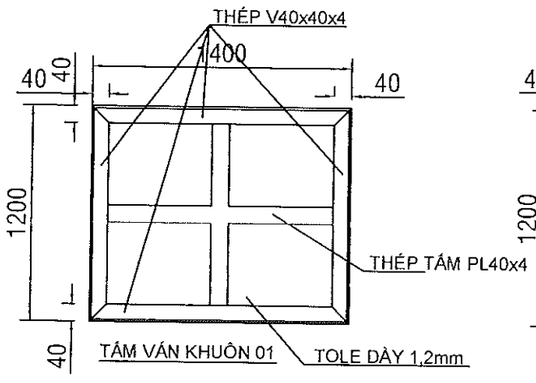

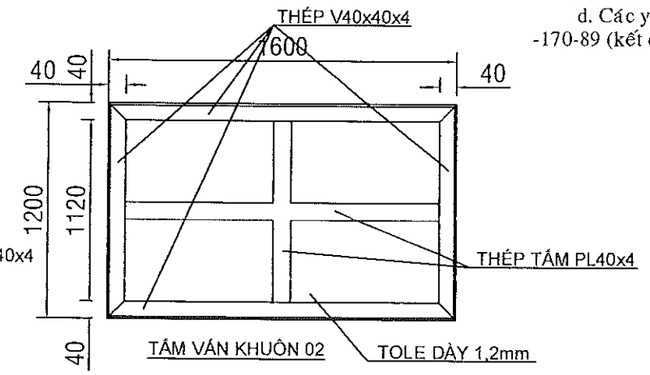

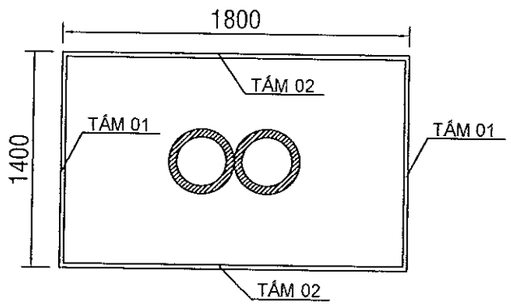

BẢNG KÊ VẬT TƯ CHO (1 CẤU KIỆN) 1200x1495

SỐ TT	HẠNG MỤC	ĐƠN VỊ	KHỐI LƯỢNG
1	THÉP V40x40x4	Kg	5,32
2	THÉP TẤM PL40x4	Kg	1,18
3	TẤM TOLE	Kg	16,90
	TỔNG CỘNG	Kg	23,40

BẢNG KÊ VẬT TƯ CHO (1 CẤU KIỆN) 1200x1800

SỐ TT	HẠNG MỤC	ĐƠN VỊ	KHỐI LƯỢNG
1	THÉP V40x40x4	Kg	6,29
2	THÉP TẤM PL40x4	Kg	1,43
3	TẤM TOLE	Kg	20,35
	TỔNG CỘNG:	Kg	28,07

PHÊ DUYỆT
Theo Quyết định số ...4.1.3. / QĐ-PCĐT
Ngày ...20 tháng ...10 năm 20 25...
Ký tên
CÔNG TY ĐIỆN LỰC ĐỒNG THÁP

Võ Thành Nam

Hiệu chỉnh	Nội dung hiệu chỉnh	Ngày	Thực hiện	Kiểm tra

EVNSPC
TỔNG CÔNG TY ĐIỆN LỰC MIỀN NAM
CÔNG TY TƯ VẤN ĐIỆN MIỀN NAM

Tên công trình:
NÂNG CẤP LƯỚI ĐIỆN KHU VỰC ĐIỆN LỰC GÒ CÔNG ĐÔNG NĂM 2026

P.Giám đốc	Nguyễn Chí Hiếu	
TP.TKXD	Lê Văn Dũng	
CNTK	Lê Tường Duy	
CTXD	Nguyễn T.Cẩm Hồng	
Kiểm tra	Thái Văn Thông	
Thiết lập	Nguyễn Hữu Đại	

Tên bản vẽ:
MÓNG TRỤ BTLT GHÉP ĐÔI 2x14m ĐÚC BÊTÔNG TẠI CHỖ

BCKTKT	Ngày/t/n	25-TG-105	01
TL:	06/2025	MBT14-2	01

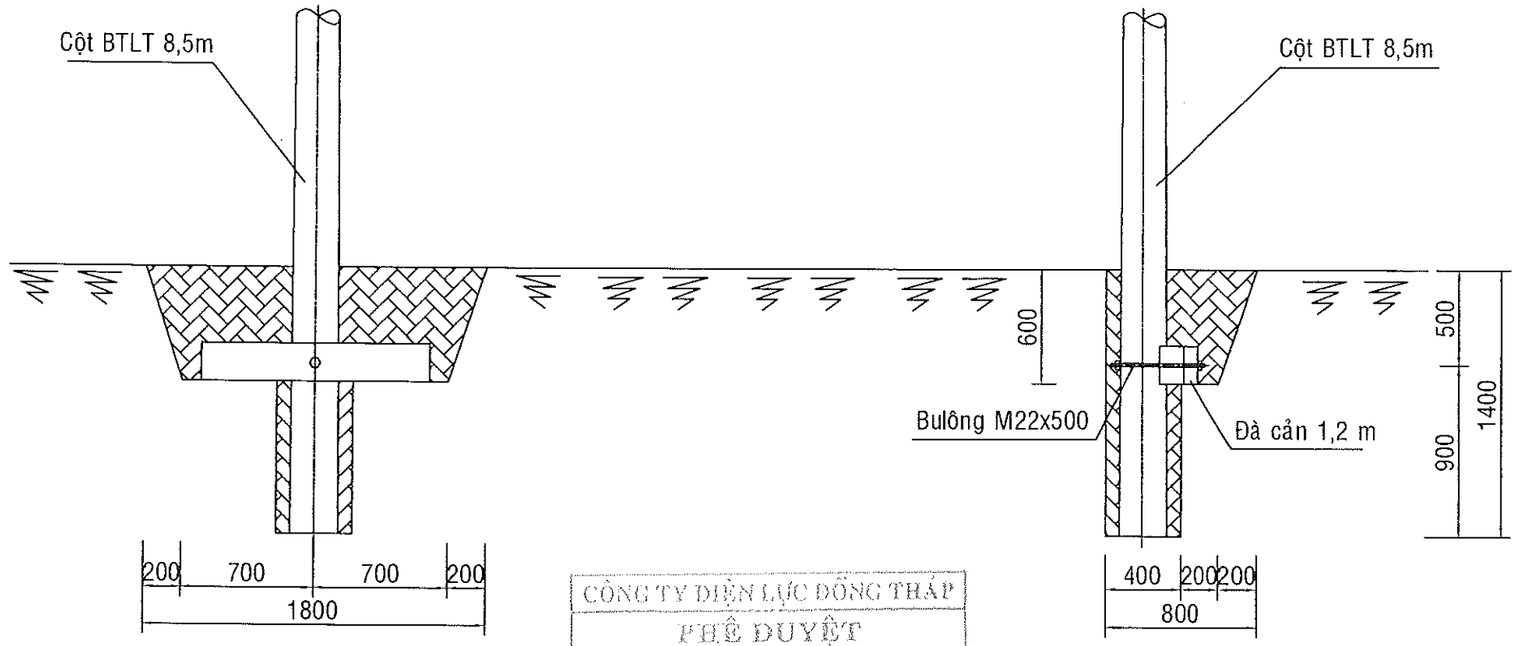

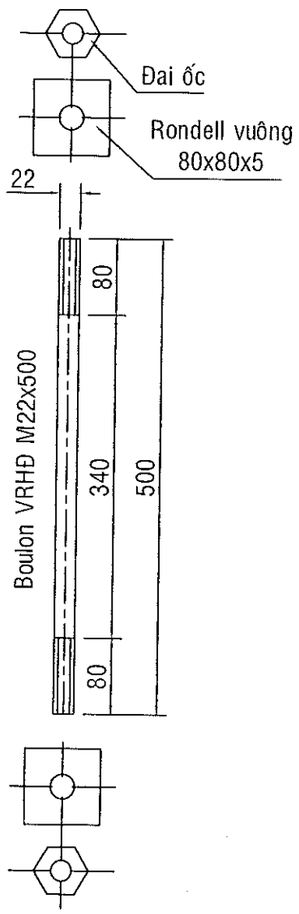

Tỷ lệ 1/10

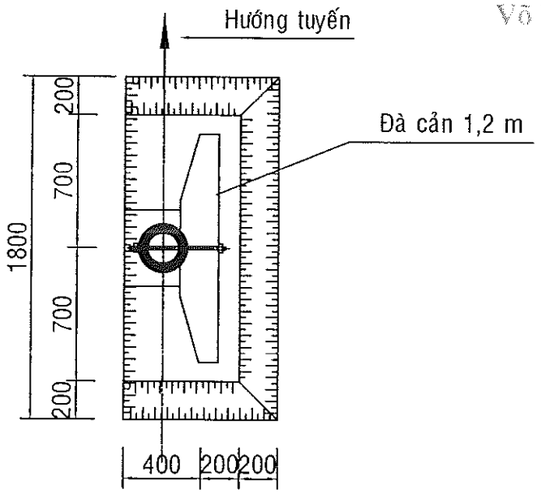

Tỷ lệ 1/50

CÔNG TY ĐIỆN LỰC ĐỒNG THÁP
PHÊ DUYỆT
Theo Quyết định số 2411 / QĐ - PCĐT
Ngày 31 tháng 12 năm 2025
Ký tên
CÔNG TY ĐIỆN LỰC ĐỒNG THÁP

Võ Thành Tâm

SPC PEC KCS P.XD Quality Control Dept

BẢNG KÊ KHỐI LƯỢNG MÓNG

SỐ TT	HẠNG MỤC	ĐƠN VỊ	KHỐI LƯỢNG	GHI CHÚ
1	BULONG M22 , L = 500	BỘ	1	- BULONG THÉP CT3 MẠ KẼM DÀY 80µm. - ĐẤT ĐẮP TỪNG LỚP 20 CM ĐẦM KỸ . - TRONG QUÁ TRÌNH ĐẮP ĐẤT KHÔNG ĐỂ HỐ MÓNG NGẬP NƯỚC . - LOẠI MÓNG NÀY SỬ DỤNG CHO NHỮNG VÙNG ĐẤT TƯƠNG ĐỐI TỐT.
2	ĐÀ CẢN 1,2m	CÁI	1	
3	ĐẤT ĐÀO	M3	0,812	
4	ĐẤT ĐẮP	M3	0,705	

Hiệu chỉnh	Nội dung hiệu chỉnh	Ngày	Thực hiện	Kiểm tra

EVNSPC
TỔNG CÔNG TY ĐIỆN LỰC MIỀN NAM
CÔNG TY TƯ VẤN ĐIỆN MIỀN NAM

Tên công trình:
NÂNG CẤP LƯỚI ĐIỆN KHU VỰC ĐIỆN LỰC GÒ CÔNG ĐÔNG NĂM 2026

P.Giám đốc	Nguyễn Chí Hiếu	Tên bản vẽ: **MÓNG TRỤ BTLT 8,5 MÉT 01 ĐÀ CẢN 1,2 MÉT**			
TP.TKXD	Lê Văn Dũng				
CNTK	Lê Tường Duy				
CTXD	Nguyễn T.Cẩm Hồng				
Kiểm tra	Thái Văn Thông	BCKTKT	Ngày/t/n	25-TG-105	01
Thiết lập	Nguyễn Hữu Đại	TL:	06/2025	M8,5a	01

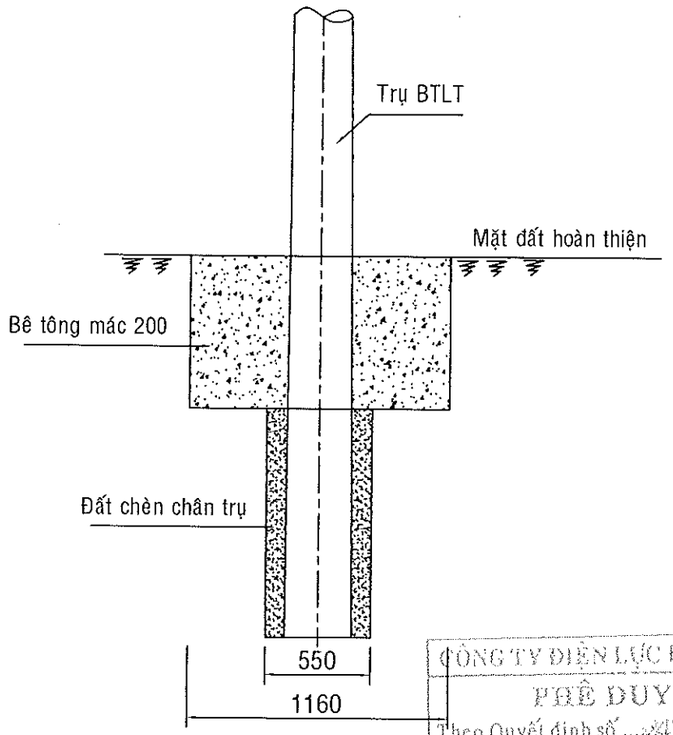

BẢNG KÊ KHỐI LƯỢNG (Tính cho một bộ móng)

SỐ TT	LOẠI MÓNG	KHỐI ĐÁY TRỤ				KHỐI TRÊN MẶT				Khối lượng đất	
		Ngang	Rộng	Cao	Thể tích	Ngang	Rộng	Cao	Thể tích	Đào	Đắp
		a (m)	a (m)	c (m)	V1=a x b x c (m³)	A (m)	A (m)	C (m)	V2=A x B x C (m³)	(m³)	(m³)
1	Móng 1x14m	0,55	0,55	1,30	0,39	1,16	1,16	1,20	1,61	2,008	0,259

STT	HẠNG MỤC	ĐƠN VỊ TÍNH	KHỐI LƯỢNG
1	Bê tông mác 200	M3	1,520
AF.11220 C3222	Xi măng PC.40	Kg	1,025 x 259 x 1,520 = 404
	Cát vàng	M3	1,025 x 0,528 x 1,520 = 0,822
	Đá 1x2	M3	1,025 x 0,871 x 1,520 = 1,357
	Nước sạch	M3	1,025 x 183 x 1,520 = 0,285

Ván khuôn là dụng cụ phục vụ công tác đổ móng bê tông, giải pháp thực hiện như sau:

- Ván khuôn được gia công theo đúng hình dạng, kích thước tim cốt của các kết cấu theo quy định thiết kế. Khi ghép đảm bảo kín, khít không để mất nước xi măng trong quá trình đổ, đầm bê tông đồng thời bảo vệ bê tông trong khi mới đổ dưới tác động của thời tiết.

Ván khuôn đảm bảo hình dạng, kích thước, độ nhẵn bề mặt, độ chặt, độ ổn định, độ võng, độ gồ nghề của ván khuôn theo vuông góc với bề mặt phảng có dung sai + 3mm.

Trước khi đổ bê tông, khuôn được làm sạch khỏi bụi mạt cưa, dăm và các chất bẩn khác bằng vòi phun nước sạch.

1. Vật liệu chế tạo.

- Hệ khung sử dụng thép tổ hợp, loại thép SS400 có fy = 245 N/mm², fu = 400 N/mm².
- Que hàn loại E421 hay loại tương đương Rgh = 150N/mm².

2. Các yêu cầu chế tạo

a. Các tấm thép có đủ chiều dày, không bị nứt, cong vênh.

b. Quy cách đường hàn: - Đường hàn góc liên kết giữa bản mã liên kết là đường hàn suốt. Hh (min) = bề dày nhỏ nhất giữa hai kết cấu hàn .

c. Chế tạo 1 cấu kiện để kiểm tra kích thước và điều chỉnh cho phù hợp trước khi chế tạo hàng loạt.

d. Các yêu cầu về chế tạo lắp dựng và sai số phải tuân theo TCVN -170-89 (kết cấu thép gia công, lắp ráp và nghiệm thu, yêu cầu kỹ thuật).

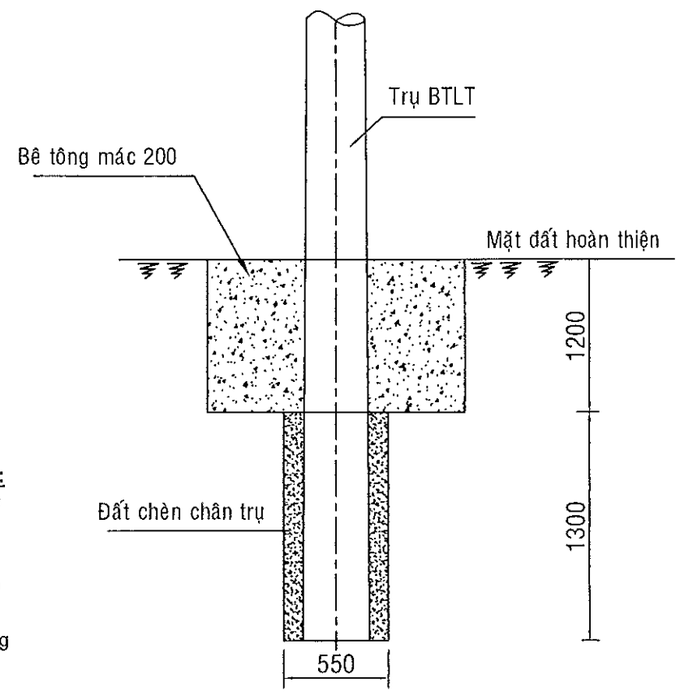

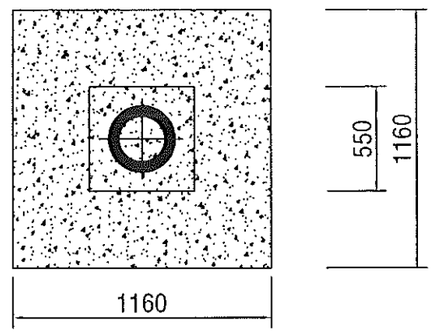

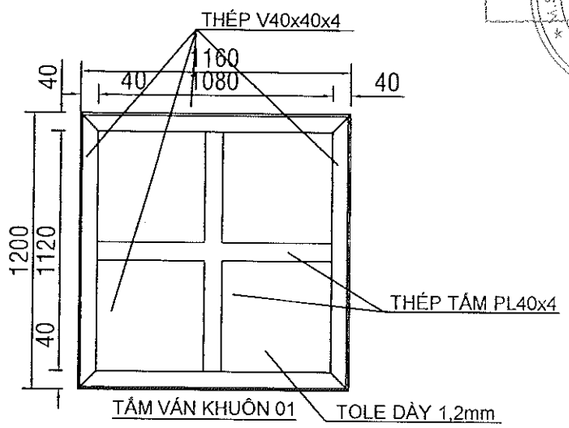

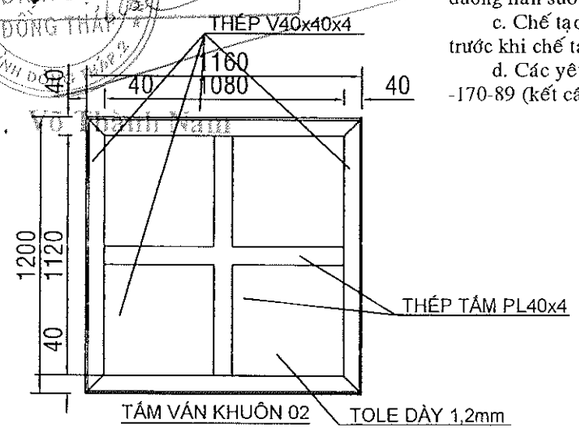

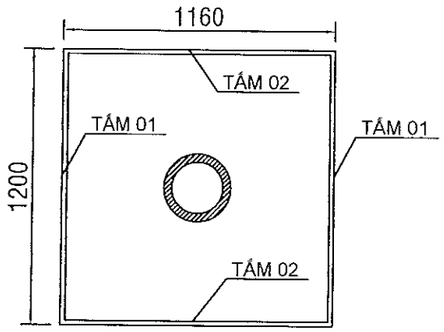

BẢNG KÊ VẬT TƯ CHO (1 CẤU KIỆN) 1200x1160

SỐ TT	HẠNG MỤC	ĐƠN VỊ	KHỐI LƯỢNG
1	THÉP V40x40x4	Kg	5,32
2	THÉP TẤM PL40x4	Kg	1,18
3	TẤM TOLE	Kg	13,00
	TỔNG CỘNG	Kg	19,50

CÔNG TY ĐIỆN LỰC ĐỒNG THÁP
PHÊ DUYỆT
Theo Quyết định số ...413 / QĐ - PCĐT
Ngày ... tháng ... năm 2025
Ký tên
CÔNG TY ĐIỆN LỰC ĐỒNG THÁP

SPC PECC KCS P.XD Quality Control Dept

Hiệu chỉnh	Nội dung hiệu chỉnh	Ngày	Thực hiện	Kiểm tra

EVNSPC
TỔNG CÔNG TY ĐIỆN LỰC MIỀN NAM
CÔNG TY TƯ VẤN ĐIỆN MIỀN NAM

Tên công trình:
NÂNG CẤP LƯỚI ĐIỆN KHU VỰC ĐIỆN LỰC GÒ CÔNG ĐÔNG NĂM 2026

P.Giám đốc	Nguyễn Chí Hiếu	Tên bản vẽ: **MÓNG TRỤ BTLT ĐƠN 14M ĐÚC BÊTÔNG TẠI CHỖ**			
TP.TKXD	Lê Văn Dũng				
CNTK	Lê Tường Duy				
CTXD	Nguyễn T.Cẩm Hồng				
Kiểm tra	Thái Văn Thông	BCKTKT	Ngày/t/n	25-TG-105	01
Thiết lập	Nguyễn Hữu Đại	TL:	06/2025	MBT14	01

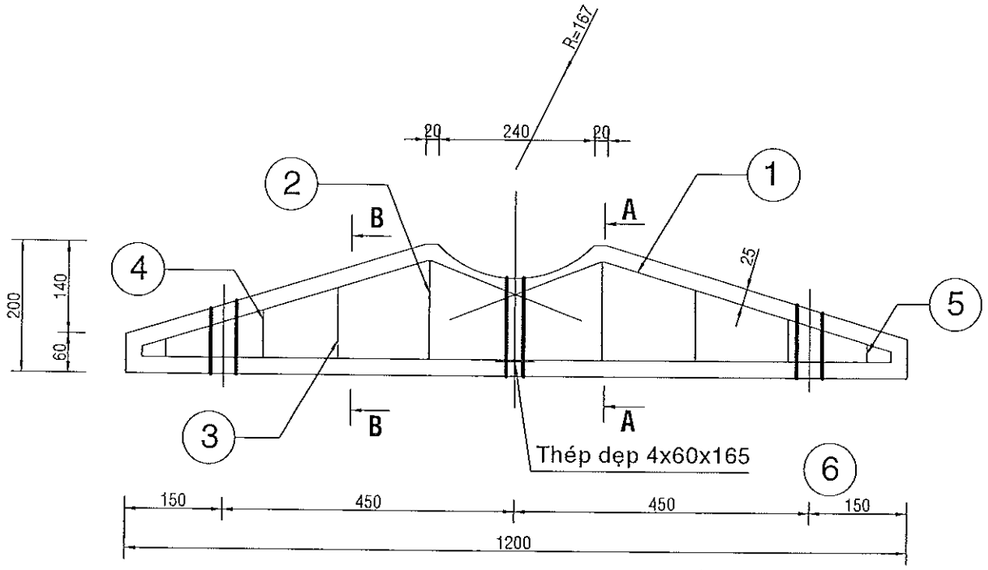

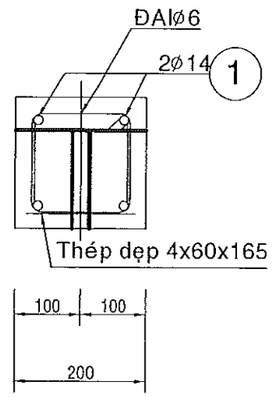

MẶT CẮT A-A

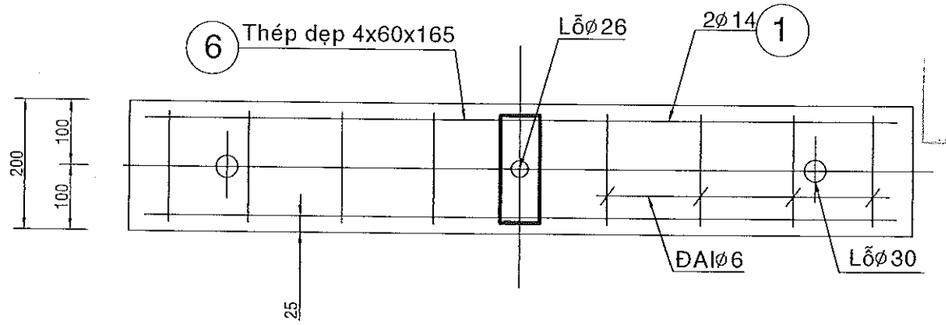

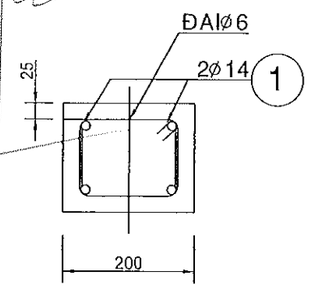

MẶT CẮT B-B

CÔNG TY ĐIỆN LỰC ĐỒNG THÁP
PHÊ DUYỆT
Theo Quyết định số ...419.../QĐ-PCĐT
Ngày ...20 tháng ...5... năm 20 ...25...
Ký tên
CÔNG TY ĐIỆN LỰC ĐỒNG THÁP
Võ Thành Nam

SPC PMC KCS P.XD

BẢNG LIỆT KÊ THÉP

MỤC	QUY CÁCH THÉP	Ø (mm)	CHIỀU DÀI (mm)	SỐ LƯỢNG	GHI CHÚ
1	30 450 250 30 / 1150	14	2610	2	
2	150 [150] 50	6	700	2	
3	108 [150] 50	6	616	2	
4	73 [150] 50	6	546	1	
5	37 [150] 50	6	474	1	
6	Thép dẹp dày 4mm		60X165	1	

GHI CHÚ:

Bê tông đá 1x2 #200, cốt thép nhóm AI

Hiệu chỉnh	Nội dung hiệu chỉnh	Ngày	Thực hiện	Kiểm tra

EVNSPC
TỔNG CÔNG TY ĐIỆN LỰC MIỀN NAM
CÔNG TY TƯ VẤN ĐIỆN MIỀN NAM

Tên công trình:
NÂNG CẤP LƯỚI ĐIỆN KHU VỰC ĐIỆN LỰC GÒ CÔNG ĐÔNG NĂM 2026

Tên bản vẽ:
ĐÀ CẢN 1,2 MÉT

P.Giám đốc	Nguyễn Chí Hiếu					
TP.TKXD	Lê Văn Dũng					
CNTK	Lê Tường Duy					
CTXD	Nguyễn T.Cẩm Hồng					
Kiểm tra	Thái Văn Thông		BCKTKT	Ngày/t/n	25-TG-105	01
Thiết lập	Nguyễn Hữu Đại		TL:	06/2025	ĐC-1,2	01

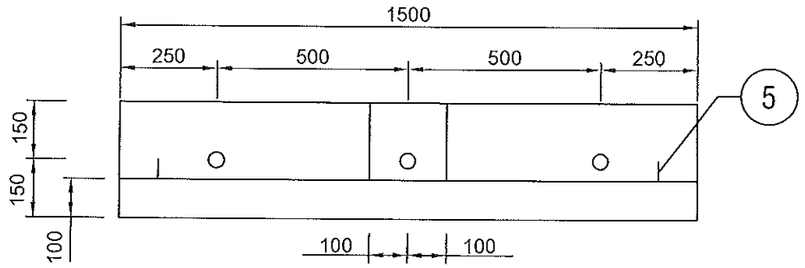

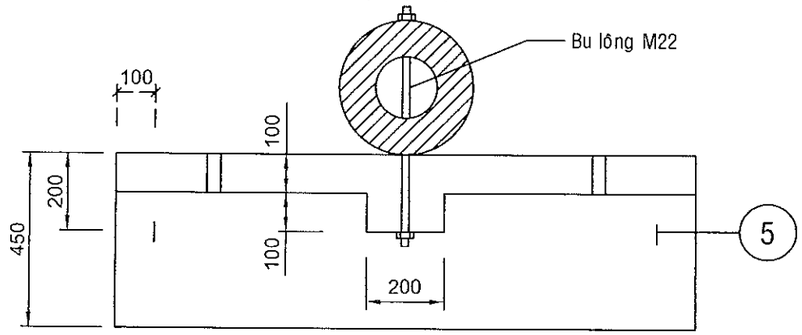

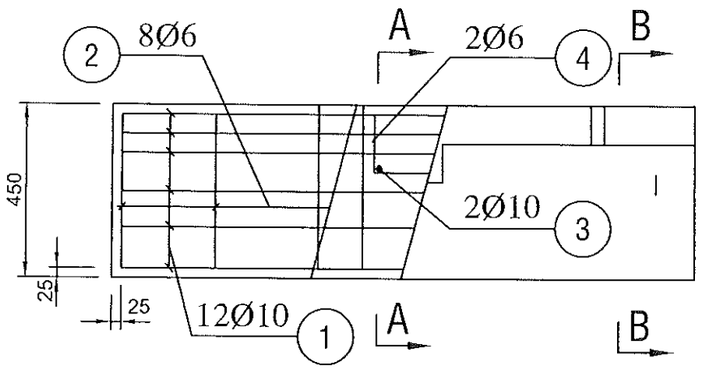

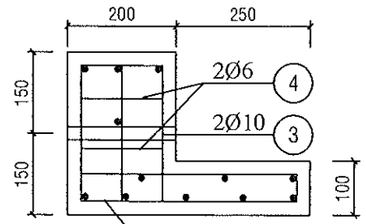

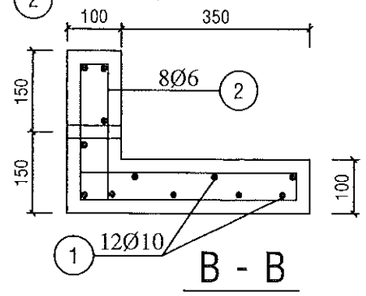

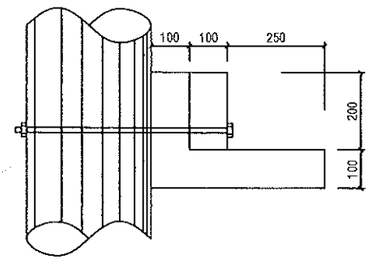

CÔNG TY ĐIỆN LỰC ĐỒNG THÁP
PHÊ DUYỆT
Theo Quyết định số ...241.../ QĐ - PCĐT
Ngày ...4... tháng ...6... năm 20 25...
Ký tên
CÔNG TY ĐIỆN LỰC ĐỒNG THÁP

Võ Thành Nam

GHI CHÚ :

- Bê tông đúc đà cản 1,5 m đá 1x2 cấp độ bền B15 thể tích V = 0,102 m3. Trọng lượng đà cản: 255 kg.
- Lỗ bắt đà cản ø25.
- Cốt thép ø<10 loại AI, ø>=10 loại AII.

BẢNG THỐNG KÊ THÉP

SỐ HIỆU	HÌNH DẠNG	ø (mm)	SỐ LƯỢNG	CHIỀU DÀI 1 THANH (mm)	TỔNG CHIỀU DÀI (m)	TỔNG TRỌNG LƯỢNG (Kg)
1	1450	10	12	1450	17,40	10,72
2	250 50 40 400 50	6	8	1480	11,84	2,63
3	75 150 250 75	10	2	550	1,10	0,68
4	45 150 150	6	2	540	1,08	0,24
5	50 150 100 50	8	2	650	1,30	0,51
					T.cộng	14,78

Hiệu chỉnh	Nội dung hiệu chỉnh	Ngày	Thực hiện	Kiểm tra

EVNSPC
TỔNG CÔNG TY ĐIỆN LỰC MIỀN NAM
CÔNG TY TƯ VẤN ĐIỆN MIỀN NAM

Tên công trình:

NÂNG CẤP LƯỚI ĐIỆN KHU VỰC ĐIỆN LỰC GÒ CÔNG ĐÔNG NĂM 2026

P.Giám đốc	Nguyễn Chí Hiếu	Tên bản vẽ:			
TP.TKXD	Lê Văn Dũng	**ĐÀ CẢN 1,5 MÉT**			
CNTK	Lê Tường Duy				
CTXD	Nguyễn T.Cẩm Hồng				
Kiểm tra	Thái Văn Thông	BCKTKT	Ngày/t/n	25-TG-105	01
Thiết lập	Nguyễn Hữu Đại	TL:	06/2025	ĐC-1,5	01

BẢNG KÊ KHỐI LƯỢNG (Tính cho một bộ móng)

SỐ TT	LOẠI MÓNG	KHỐI ĐÁY TRỤ				KHỐI TRÊN MẶT				Khối lượng đất		Bê tông mác 200				
		Ngang	Rộng	Cao	Thể tích	Ngang	Rộng	Cao	Thể tích	Đào	Đắp	Khối lượng bêtông	Xi măng PC.40	Cát	Đá 1x2	Nước sạch
		a (m)	b (m)	c (m)	V1=a x b x c (m³)	A (m)	B (m)	C (m)	V2=A x B x C (m³)	(m³)	(m³)	(m³)	(kg)	(m³)	(m³)	(lít)
1	Móng 2x16m	0,55	1,00	1,60	0,88	1,50	1,70	1,20	3,06	3,94	0,478	2,76	732,3	1,493	2,463	517

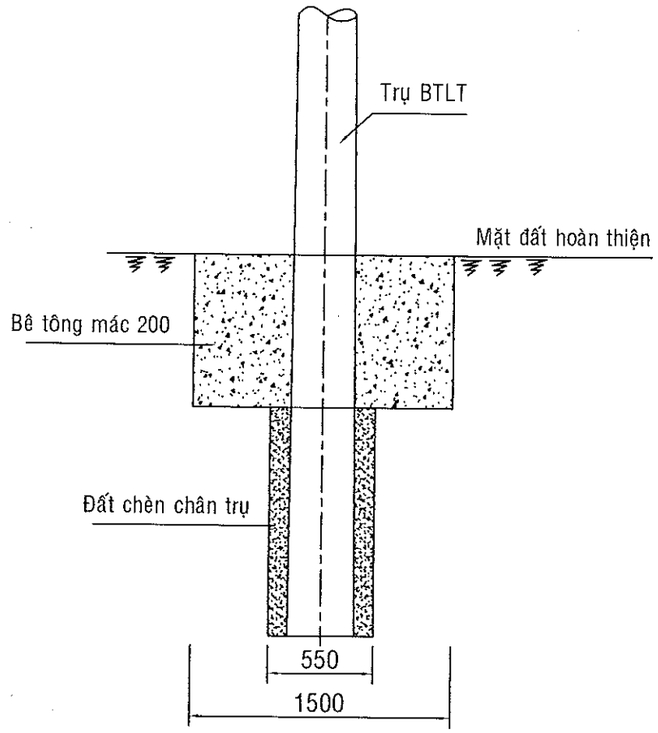

Ván khuôn là dụng cụ phục vụ công tác đổ móng bê tông, giải pháp thực hiện như sau:

- Ván khuôn được gia công theo đúng hình dạng, kích thước tim cốt của các kết cấu theo quy định thiết kế. Khi ghép đảm bảo kín, khít không để mất nước xi măng trong quá trình đổ, đầm bê tông đồng thời bảo vệ bê tông trong khi mới đổ dưới tác động của thời tiết.

Ván khuôn đảm bảo hình dạng, kích thước, độ nhẵn bề mặt, độ chặt, độ ổn định, độ võng, độ gồ nghề của ván khuôn theo vuông góc với bề mặt phẳng có dung sai + 3mm.

Trước khi đổ bê tông, khuôn được làm sạch khỏi bụi mạt cưa, dăm và các chất bẩn khác bằng vòi phun nước sạch.

1. Vật liệu chế tạo.

- Hệ khung sử dụng thép tổ hợp, loại thép SS400 có fy = 245 N/mm², fu = 400 N/mm².
- Que hàn loại E421 hay loại tương đương Rgh = 150N/mm².
- Bê tông móng dùng đá 1x2, M200.

2. Các yêu cầu chế tạo

a. Các tấm thép có đủ chiều dày, không bị nứt, cong vênh.

b. Quy cách đường hàn: - Đường hàn góc liên kết giữa bản mã liên kết là đường hàn suốt. Hh (min) = bề dày nhỏ nhất giữa hai kết cấu hàn .

c. Chế tạo 1 cấu kiện để kiểm tra kích thước và điều chỉnh cho phù hợp trước khi chế tạo hàng loạt.

d. Các yêu cầu về chế tạo lắp dựng và sai số phải tuân theo TCVN -170-89 (kết cấu thép gia công, lắp ráp và nghiệm thu, yêu cầu kỹ thuật).

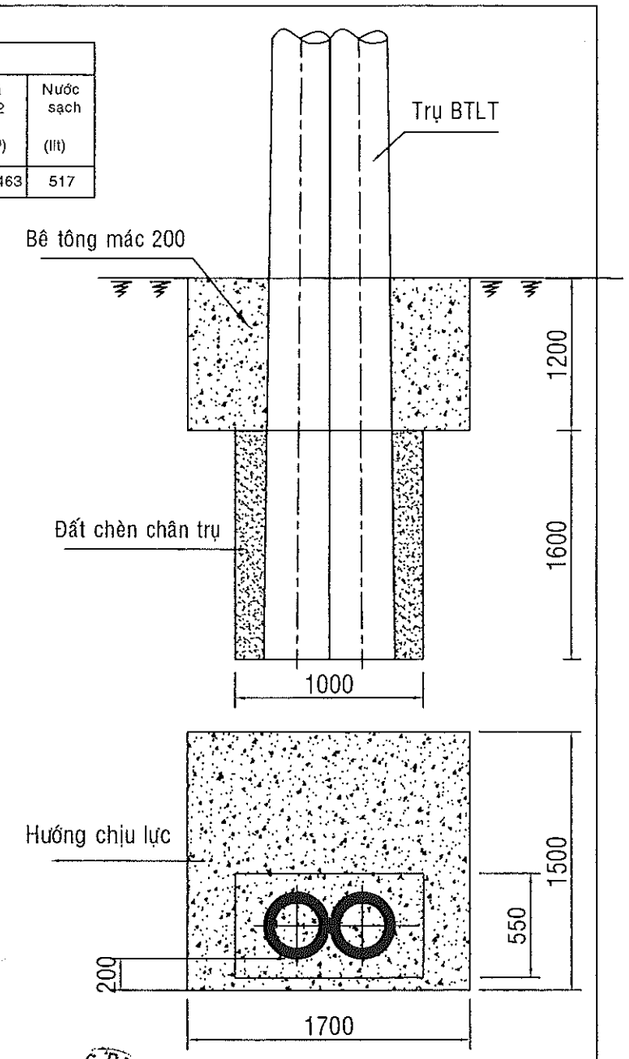

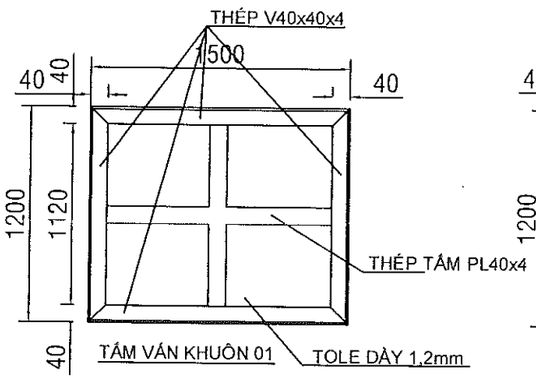

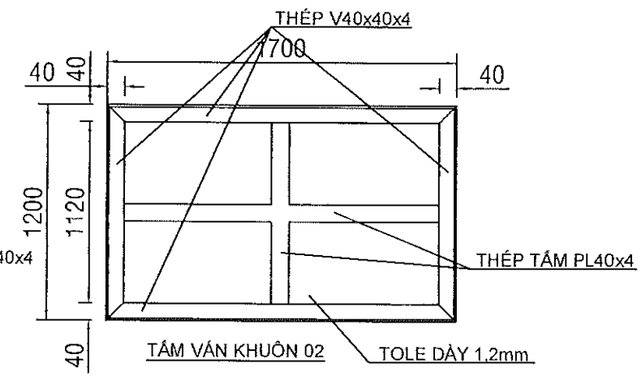

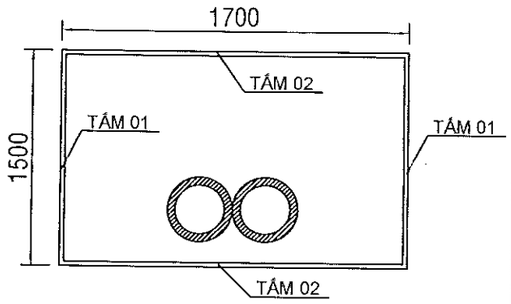

BẢNG KÊ VẬT TƯ CHO (1 CẤU KIỆN) 1200x1700

SỐ TT	HẠNG MỤC	ĐƠN VỊ	KHỐI LƯỢNG
1	THÉP V40x40x4	Kg	14.04
2	THÉP TẤM PL40x4	Kg	3.39
3	TẤM TOLE	Kg	19.22
	TỔNG CỘNG	Kg	36.64

BẢNG KÊ VẬT TƯ CHO (1 CẤU KIỆN) 1200x1500

SỐ TT	HẠNG MỤC	ĐƠN VỊ	KHỐI LƯỢNG
1	THÉP V40x40x4	Kg	13.07
2	THÉP TẤM PL40x4	Kg	3.14
3	TẤM TOLE	Kg	16.96
	TỔNG CỘNG	Kg	33.16

CÔNG TY ĐIỆN LỰC ĐỒNG THÁP
PHÊ DUYỆT
Theo Quyết định số ...413.../QĐ-PCĐT
Ngày 16 tháng 04 năm 2025
Ký tên
CÔNG TY ĐIỆN LỰC ĐỒNG THÁP

SPC PEC KCS Quality Control Dept

Võ Thành Nam

Hiệu chỉnh	Nội dung hiệu chỉnh	Ngày	Thực hiện	Kiểm tra

EVNSPC
TỔNG CÔNG TY ĐIỆN LỰC MIỀN NAM
CÔNG TY TƯ VẤN ĐIỆN MIỀN NAM

Tên công trình:
NÂNG CẤP LƯỚI ĐIỆN KHU VỰC ĐIỆN LỰC GÒ CÔNG ĐÔNG NĂM 2026

P.Giám đốc	Nguyễn Chí Hiếu	
TP.TKXD	Lê Văn Dũng	
CNTK	Lê Tường Duy	
CTXD	Nguyễn T.Cẩm Hồng	
Kiểm tra	Thái Văn Thông	
Thiết lập	Nguyễn Hữu Đại	

Tên bản vẽ:
MÓNG TRỤ BTLT GHÉP ĐÔI 2x16m ĐÚC BÊTÔNG TẠI CHỖ - A

BCKTKT	Ngày/t/n	25-TG-105	
TL:	06/2025	MĐ2x16-A	

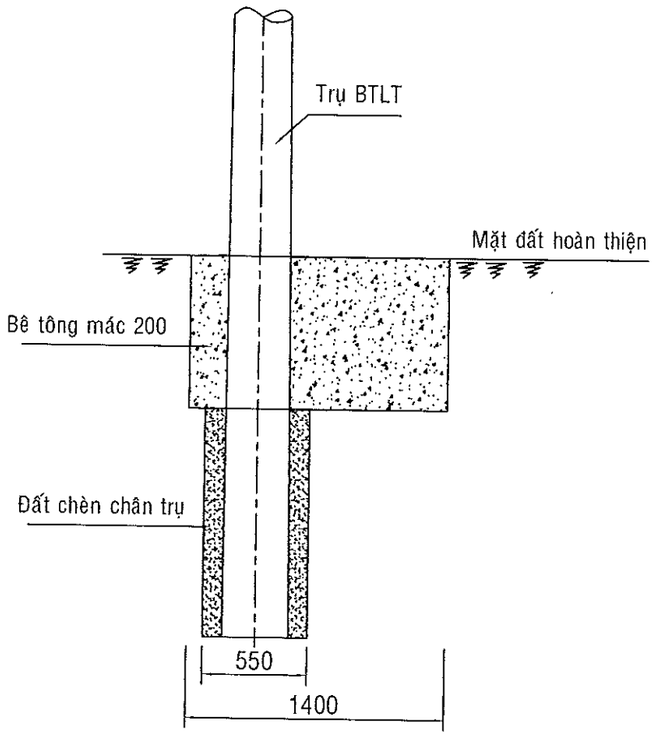

BẢNG KÊ KHỐI LƯỢNG (Tính cho một bộ móng)

SỐ TT	LOẠI MÓNG	KHỐI ĐÁY TRỤ				KHỐI TRÊN MẶT				Khối lượng đất		Bê tông mác 200				
		Ngang	Rộng	Cao	Thể tích	Ngang	Rộng	Cao	Thể tích	Đào	Đắp	Khối lượng bêtông	Xi măng PC.40	Cát	Đá 1x2	Nước sạch
		a (m)	b (m)	c (m)	V1=a x b x c (m³)	A (m)	B (m)	C (m)	V2=A x B x C (m³)	(m³)	(m³)	(m³)	(kg)	(m³)	(m³)	(lít)
1	Móng 2x16m	0,55	1,00	1,60	0,88	1,40	1,80	1,20	3,02	3,90	0,478	2,723	722,8	1,470	2,43	511

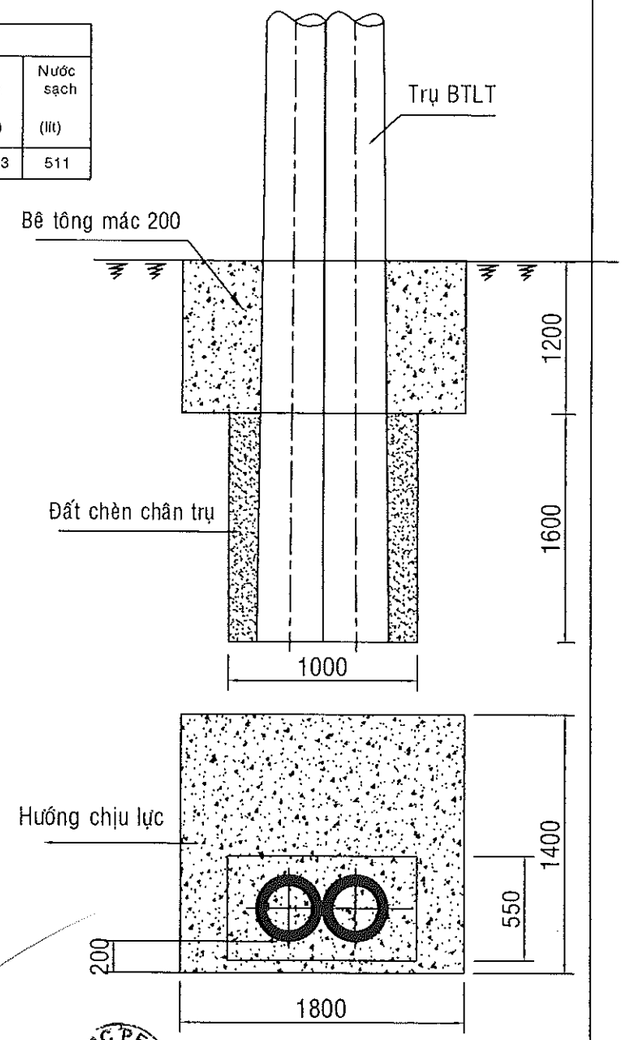

Ván khuôn là dụng cụ phục vụ công tác đổ móng bê tông, giải pháp thực hiện như sau:

- Ván khuôn được gia công theo đúng hình dạng, kích thước tim cốt của các kết cấu theo quy định thiết kế. Khi ghép đảm bảo kín, khít không để mất nước xi măng trong quá trình đổ, đầm bê tông đồng thời bảo vệ bê tông trong khi mới đổ dưới tác động của thời tiết.

Ván khuôn đảm bảo hình dạng, kích thước, độ nhẵn bề mặt, độ chặt, độ ổn định, độ võng, độ gồ nghề của ván khuôn theo vuông góc với bề mặt phảng có dung sai + 3mm.

Trước khi đổ bê tông, khuôn được làm sạch khỏi bụi mạt cưa, dăm và các chất bẩn khác bằng vòi phun nước sạch.

1. Vật liệu chế tạo.

- Hệ khung sử dụng thép tổ hợp, loại thép SS400 có fy = 245 N/mm², fu = 400 N/mm².
- Que hàn loại E421 hay loại tương đương Rgh = 150N/mm².
- Bê tông móng dùng đá 1x2, M200.

2. Các yêu cầu chế tạo

a. Các tấm thép có đủ chiều dày, không bị nứt, cong vênh.

b. Quy cách đường hàn: - Đường hàn góc liên kết giữa bản mã liên kết là đường hàn suốt. Hh (min) = bề dày nhỏ nhất giữa hai kết cấu hàn .

c. Chế tạo 1 cấu kiện để kiểm tra kích thước và điều chỉnh cho phù hợp trước khi chế tạo hàng loạt.

d. Các yêu cầu về chế tạo lắp dựng và sai số phải tuân theo TCVN -170-89 (kết cấu thép gia công, lắp ráp và nghiệm thu, yêu cầu kỹ thuật).

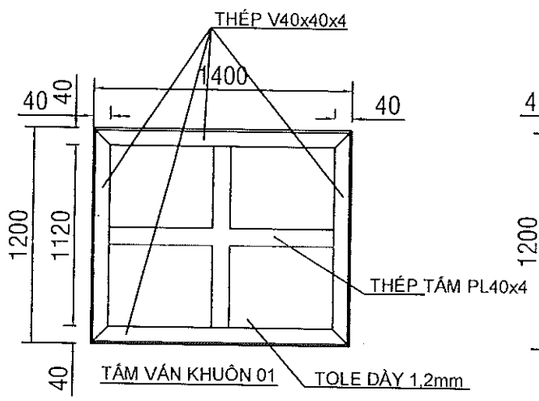

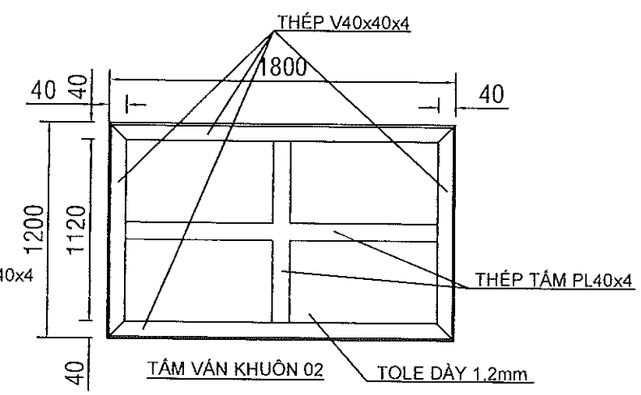

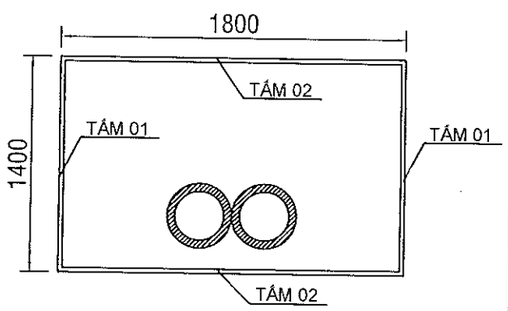

BẢNG KÊ VẬT TƯ CHO (1 CẤU KIỆN) 1200x1800

SỐ TT	HẠNG MỤC	ĐƠN VỊ	KHỐI LƯỢNG
1	THÉP V40x40x4	Kg	14.52
2	THÉP TẤM PL40x4	Kg	3.52
3	TẤM TOLE	Kg	20.35
	TỔNG CỘNG	Kg	38.38

BẢNG KÊ VẬT TƯ CHO (1 CẤU KIỆN) 1200x1400

SỐ TT	HẠNG MỤC	ĐƠN VỊ	KHỐI LƯỢNG
1	THÉP V40x40x4	Kg	12.58
2	THÉP TẤM PL40x4	Kg	3.01
3	TẤM TOLE	Kg	15.83
	TỔNG CỘNG	Kg	31.42

CÔNG TY ĐIỆN LỰC ĐỒNG THÁP
PHÊ DUYỆT
Theo Quyết định số ...../QĐ-PCĐT
Ngày ... tháng ... năm 20...
KÝ TÊN
CÔNG TY ĐIỆN LỰC ĐỒNG THÁP

Võ Thành Nam

Hiệu chỉnh	Nội dung hiệu chỉnh	Ngày	Thực hiện	Kiểm tra

EVNSPC
TỔNG CÔNG TY ĐIỆN LỰC MIỀN NAM
CÔNG TY TƯ VẤN ĐIỆN MIỀN NAM

Tên công trình:
NÂNG CẤP LƯỚI ĐIỆN KHU VỰC ĐIỆN LỰC GÒ CÔNG ĐÔNG NĂM 2026

P.Giám đốc	Nguyễn Chí Hiếu	
TP.TKXD	Lê Văn Dũng	
CNTK	Lê Tường Duy	
CTXD	Nguyễn T.Cẩm Hồng	
Kiểm tra	Thái Văn Thông	
Thiết lập	Nguyễn Hữu Đại	

Tên bản vẽ:
MÓNG TRỤ BTLT GHÉP ĐÔI 2x16m ĐÚC BÊTÔNG TẠI CHỖ - B

BCKTKT	Ngày/t/n	25-TG-105	
TL:	06/2025	MĐ2x16-B	

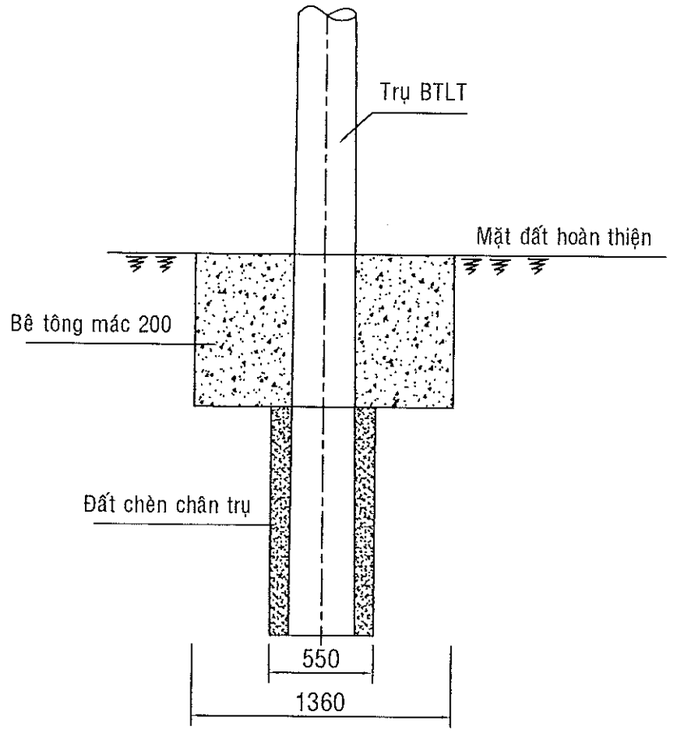

BẢNG KÊ KHỐI LƯỢNG (Tính cho một bộ móng)

SỐ TT	LOẠI MÓNG	KHỐI ĐÁY TRỤ				KHỐI TRÊN MẶT				Khối lượng đất		Bê tông mác 200				
		Ngang	Rộng	Cao	Thể tích	Ngang	Rộng	Cao	Thể tích	Đào	Đắp	Khối lượng bêtông	Xi măng PC.40	Cát	Đá 1x2	Nước sạch
		a (m)	b (m)	c (m)	V1=a x b x c (m³)	A (m)	B (m)	C (m)	V2=A x B x C (m³)	(m³)	(m³)	(m³)	(kg)	(m³)	(m³)	(lít)
1	Móng 2x12m	0,55	1,00	1,20	0,66	1,36	1,50	0,80	1,63	2,292	0,446	1,519	403,3	0,822	1,356	285

Ván khuôn là dụng cụ phục vụ công tác đổ móng bê tông, giải pháp thực hiện như sau:

- Ván khuôn được gia công theo đúng hình dạng, kích thước tim cốt của các kết cấu theo quy định thiết kế. Khi ghép đảm bảo kín, khít không để mất nước xi măng trong quá trình đổ, đầm bê tông đồng thời bảo vệ bê tông trong khi mới đổ dưới tác động của thời tiết.

Ván khuôn đảm bảo hình dạng, kích thước, độ nhẵn bề mặt, độ chặt, độ ổn định, độ võng, độ gồ nghề của ván khuôn theo vuông góc với bề mặt phẳng có dung sai + 3mm.

Trước khi đổ bê tông, khuôn được làm sạch khỏi bụi mạt cưa, dăm và các chất bẩn khác bằng vòi phun nước sạch.

1. Vật liệu chế tạo.

- Hệ khung sử dụng thép tổ hợp, loại thép SS400 có fy = 245 N/mm², fu = 400 N/mm².
- Que hàn loại E421 hay loại tương đương Rgh = 150N/mm².

2. Các yêu cầu chế tạo

a. Các tấm thép có đủ chiều dày, không bị nứt, cong vênh.

b. Quy cách đường hàn: - Đường hàn góc liên kết giữa bản mã liên kết là đường hàn suốt. Hh (min) = bề dày nhỏ nhất giữa hai kết cấu hàn .

c. Chế tạo 1 cấu kiện để kiểm tra kích thước và điều chỉnh cho phù hợp trước khi chế tạo hàng loạt.

d. Các yêu cầu về chế tạo lắp dựng và sai số phải tuân theo TCVN -170-89 (kết cấu thép gia công, lắp ráp và nghiệm thu, yêu cầu kỹ thuật).

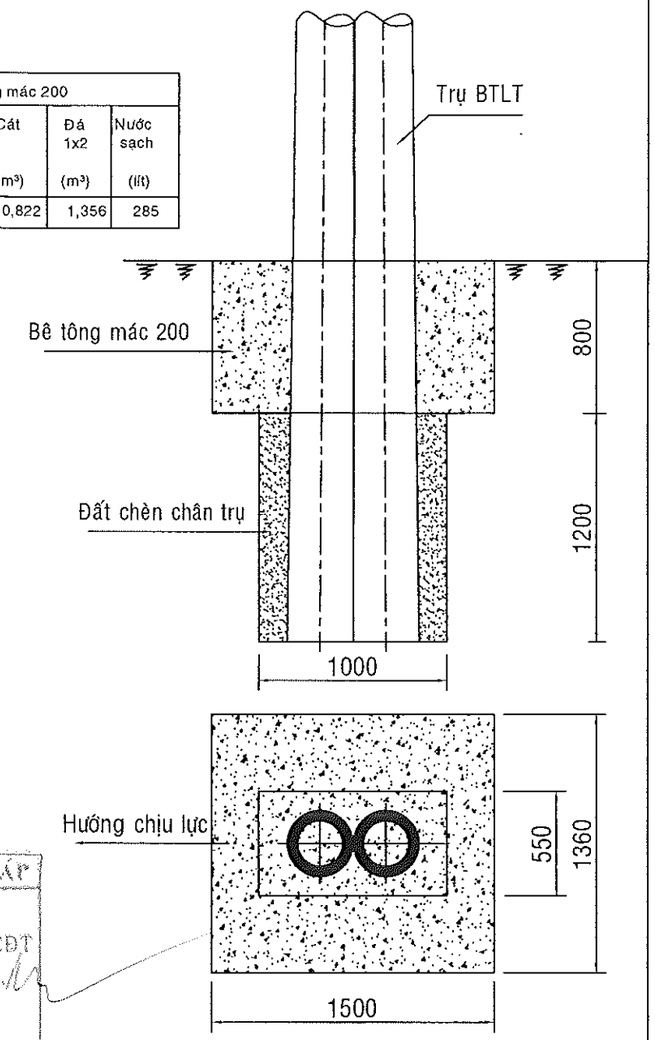

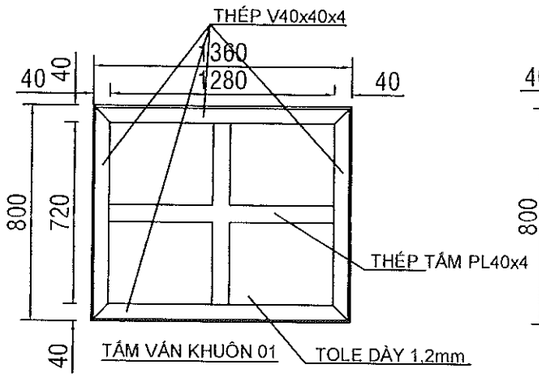

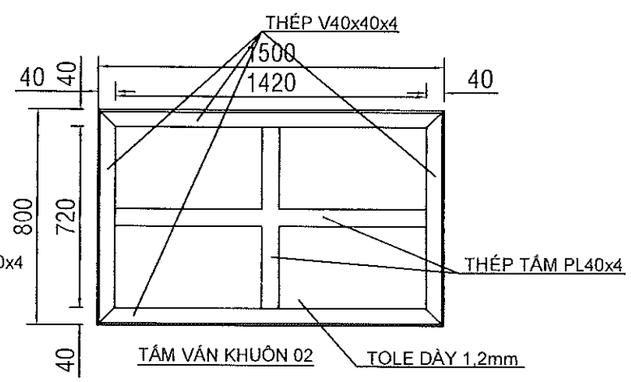

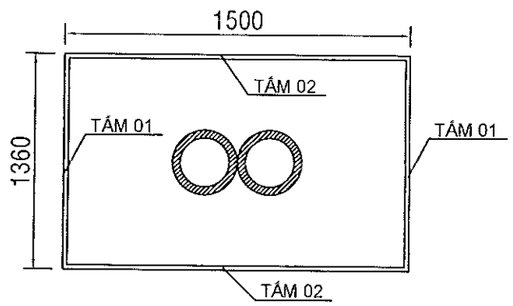

BẢNG KÊ VẬT TƯ CHO (1 CẤU KIỆN) 700x1360

SỐ TT	HẠNG MỤC	ĐƠN VỊ	KHỐI LƯỢNG
1	THÉP V40x40x4	Kg	5,32
2	THÉP TẤM PL40x4	Kg	1,18
3	TẤM TOLE	Kg	8.97
	TỔNG CỘNG	Kg	15,47

BẢNG KÊ VẬT TƯ CHO (1 CẤU KIỆN) 700x1500

SỐ TT	HẠNG MỤC	ĐƠN VỊ	KHỐI LƯỢNG
1	THÉP V40x40x4	Kg	6.29
2	THÉP TẤM PL40x4	Kg	1.43
3	TẤM TOLE	Kg	9.89
	TỔNG CỘNG:	Kg	17,61

CÔNG TY ĐIỆN LỰC ĐỒNG THÁP
PHÊ DUYỆT
Theo Quyết định số ....4413 / QĐ - PCĐT
Ngày ...11 tháng ...6... năm 20 ...25...
Ký tên
CÔNG TY ĐIỆN LỰC ĐỒNG THÁP

Võ Thành Nam

Hiệu chỉnh	Nội dung hiệu chỉnh	Ngày	Thực hiện	Kiểm tra

EVNSPC
TỔNG CÔNG TY ĐIỆN LỰC MIỀN NAM
CÔNG TY TƯ VẤN ĐIỆN MIỀN NAM

Tên công trình:
NÂNG CẤP LƯỚI ĐIỆN KHU VỰC ĐIỆN LỰC GÒ CÔNG ĐÔNG NĂM 2026

P.Giám đốc	Nguyễn Chí Hiếu	
TP.TKXD	Lê Văn Dũng	
CNTK	Lê Tường Duy	
CTXD	Nguyễn T.Cẩm Hồng	
Kiểm tra	Thái Văn Thông	
Thiết lập	Nguyễn Hữu Đại	

Tên bản vẽ:
MÓNG TRỤ BTLT GHÉP ĐÔI 2x12m ĐÚC BÊTÔNG TẠI CHỖ

BCKTKT	Ngày/t/n	25-TG-105	
TL:	06/2025	MĐ2x12	